AJUNTAMENT DE
Vilanova i la Geltrú

El debat d'aquest Ple es troba recollit a la gravació de la sessió plenària que va efectuar Canal Blau. Hi podeu accedir seguint l'enllaç següent:

http://www.canalblau.cat/ple-de-vilanova-i-la-geltru-02-03-2015/

Per trobar més fàcilment el debat de cada punt, hem incorporat els minutatges en l'ordre del dia que hi ha a l'acta, a continuació dels assistents.

ACTA DE LA SESSIÓ ORDINÀRIA DEL PLE DE L'AJUNTAMENT DEL DIA 2 DE MARÇ DE 2015

Acta núm. 4

A Vilanova i la Geltrú, quan són les 18:00 hores del dia 2 de març de 2015, sota la presidència de la senyora alcaldessa, NEUS LLOVERAS I MASSANA (CiU), es reuneixen al saló de sessions de la Casa de la Vila les persones següents:

GERARD MARTÍ FIGUERAS I ALBÀ	(CiU)
ARIADNA LLORENS I GARCÍA	(CiU)
GLÒRIA GARCÍA I PRIETO	(CiU)
MIQUEL ÀNGEL GARGALLO SERRANO	(CiU)
FRANCESC XAVIER SÁNCHEZ VERA	(CiU)
MARIA JOSEP RIBA HUGUET	(CiU)
JOAN GIRIBET DE SEBASTIÁN	(CiU)
BLANCA ALBÀ I PUJOL	(CiU)
JOAN IGNASI ELENA GARCÍA	(PSC)
JUAN LUIS RUIZ LÓPEZ	(PSC)
JOAN MARTORELL MASÓ	(PSC)
XAVIER CARBONELL I CIRAUQUI	(PSC)
GERARD LLOBET SÁNCHEZ	(PSC)
MIGUEL ÁNGEL IGLESIAS MONTOUTO	(PSC)
GISELA VARGAS REYES	(PSC)
SANTIAGO RODRÍGUEZ SERRA	(PP)
CARMEN MARÍA RODRÍGUEZ MARTÍNEZ	(PP)
MARC FONT I RIMBAU	(CUP)
MARTA RIUS GALLART	(CUP)
RAIMON RÀFOLS FLORENCIANO	(CUP)
IOLANDA SÁNCHEZ ALCARAZ	(ICV)
MANEL CLAVER ROSO	(ICV)

AJUNTAMENT DE
Vilanova i la Geltrú

SECRETARI ACCIDENTAL
JOSEP GOMARIZ MESEGUER

INTERVENTOR GENERAL
CÈSAR RODRÍGUEZ SOLÀ

per efectuar una sessió ordinària del Ple de l'Ajuntament en primera convocatòria.

No assisteixen el Sr. ORIOL ESCALAS NOLLA (PSC), ni el Sr. FRANCISCO ÁLVAREZ MARÍN (regidor no adscrit).

El Sr. FRANCESC XAVIER SÁNCHEZ (CiU) s'incorpora a la sessió a les 19 hores, quan s'està tractant el punt número 3 de l'ordre del dia.

Els punts de l'ordre del dia són els següents:

ORDRE DEL DIA

1. Aprovació, si escau, dels esborranys de les actes de les sessions extraordinària i ordinària del Ple de l'Ajuntament de 2 de febrer de 2015. (0:05)

DICTÀMENS:

<u>COMISSIÓ INFORMATIVA DE SERVEIS A LES PERSONES</u>

Alcaldia

2. Donar compte de la renúncia del Sr. FRANCISCO ÁLVAREZ MARÍN com a regidor d'aquest Ajuntament. (0:05)

Hisenda

3. Aprovació, si escau, de la proposta de Pressupost per a l'any 2015. (0:06)

Serveis Socials

4. Aprovació, si escau, de la Normativa reguladora de la convocatòria d'ajuts per a activitats d'estiu 2015 i de la Normativa reguladora de les

condicions per a participar en el Programa d'Estiu per a Infants i Adolescents. (1:26)

COMISSIÓ INFORMATIVA DE PROMOCIÓ DE LA CIUTAT

Promoció Econòmica i Turisme

5. Aprovació inicial, si escau, de la revisió del Reglament dels Mercats Municipals de Vilanova i la Geltrú. (1:29)

Esports

6. Autorització a l'IAE Parc del Garraf Sport per a la sortida de soci del Club Esportiu Vilanova i la seva substitució per l'empresa Play-Off Consulting, SL. (1:33)

COMISSIÓ INFORMATIVA DE SERVEIS A LA CIUTAT

Serveis Viaris i Mobilitat

7. Aprovació inicial, si escau, del Reglament de sanejament de Vilanova i la Geltrú. (1:37)
8. Aprovació, si escau, de la modificació dels capítols 12.6 i 12.7 del Conveni Marc entre la Companyia d'Aigües de Vilanova i la Geltrú i aquest Ajuntament. (1:38)

Urbanisme, Obres i Habitatge

9. Aprovació provisional, si escau, de la Modificació puntual del Pla General d'Ordenació de Vilanova i la Geltrú, en l'àmbit del sector Masia En Notari - Pirelli. (1:44)
10. Aprovació provisional, si escau, de la Modificació puntual del Pla General d'Ordenació Urbanístic a la finca "Mas Ricart", del terme municipal de Vilanova i la Geltrú. (1:47)

PROPOSICIONS DE L'ALCALDIA:

Serveis Socials

11. Aprovació, si escau, del conveni de col·laboració entre Càritas Diocesana de Sant Feliu de Llobregat a Vilanova i la Geltrú i l'Ajuntament de Vilanova i la Geltrú per al desenvolupament del projecte l'Economat de VNG. (2:08)

AJUNTAMENT DE
Vilanova i la Geltrú

CONTROL DELS ÒRGANS DE LA CORPORACIÓ:

Recursos Humans i Organització Interna

12. Donar compte del personal eventual de l'Ajuntament. (2:21)

MOCIONS

Grup Municipal d'ICV

13. Moció per donar suport a la simplificació de les obligacions tributàries per a les entitats sense ànim de lucre. (2:22)
14. Moció per a la pròrroga dels convenis per salvar Platja Llarga. (2:22)

Grups Municipals de CiU, PP i ICV, amb el suport del PSC

15. Moció en relació amb la commemoració del Dia Internacional de les Dones. (2:33)

Grup Municipal de la CUP

16. Moció per a una escolarització pública i de qualitat a la ciutat. (2:43)

Grup Municipal del PSC

17. Moció perquè els serveis educatius del Garraf es mantinguin al Molí de Mar. (3:10)
18. Moció per garantir la titularitat pública del CAPI Baix a Mar. (3:34)
19. Moció per a la protecció social dels malalts de Fibromiàlgia i Síndrome de Fatiga Crònica – Encefalomielitis Miàlgica i suport a la ILP presentada per l'Associació FM Unión y Fuerza. (3:45)

PRECS (3:49)

1. **APROVACIÓ, SI ESCAU, DELS ESBORRANYS DE LES ACTES DE LES SESSIONS EXTRAORDINÀRIA I ORDINÀRIA DEL PLE DE L'AJUNTAMENT DE 2 DE FEBRER DE 2015.**

S'aproven els esborranys de les actes de Ple esmentades per unanimitat dels presents, amb un total de 22 vots (8 vots de CiU, 7 vots del PSC, 2 vots del PP, 3 de la CUP i 2 d'ICV).

AJUNTAMENT DE
Vilanova i la Geltrú

DICTÀMENS:

COMISSIÓ INFORMATIVA DE SERVEIS A LES PERSONES

2. **ALCALDIA. DONAR COMPTE DE LA RENÚNCIA DEL SR. FRANCISCO ÁLVAREZ MARÍN COM A REGIDOR D'AQUEST AJUNTAMENT.**

Vist l'escrit de data 2 de febrer de 2015, presentat pel Sr. FRANCISCO ÁLVAREZ MARÍN, pel qual renuncia al seu càrrec de regidor d'aquest Ajuntament.

Vistos els documents aportats pel portaveu del grup municipal del PP, en els que acredita la defunció de la persona que ocupava el quart lloc de la llista electoral i la renúncia a prendre possessió de la persona que ocupa el cinquè lloc a la llista electoral.

Es proposa al Ple de l'Ajuntament:

"**PRIMER.** Donar compte de la renúncia al càrrec de regidor del Sr. FRANCISCO ÁLVAREZ MARÍN, a l'efecte que el Ple de la Corporació es doni per assabentat de la mateixa i esdevingui efectiva.

SEGON. Donar compte de la defunció del Sr. Jaume Ramon Mateu Serra, que ocupava el quart lloc de la llista electoral del PP, i de la renúncia a prendre possessió del càrrec de la Sra. Lluïsa Sandoval Rodríguez, que ocupa el cinquè lloc de la llista electoral.

TERCER. Donar-se la Corporació per assabentada de l'existència de la corresponent vacant de regidor/a, declarant-la a la Junta Electoral Central, a l'efecte de procedir a la seva substitució, segons l'article 182 de la Llei Orgànica del règim electoral general, i sol·licitar la credencial acreditativa de la condició d'electa de la persona a la qual li correspondrà cobrir la vacant."

El Ple es dóna per assabentat de la proposta.

3. **HISENDA. APROVACIÓ, SI ESCAU, DE LA PROPOSTA DE PRESSUPOST PER A L'ANY 2015.**

AJUNTAMENT DE
Vilanova i la Geltrú

Relació de fets

Vist l'expedient de tramitació del Projecte de Pressupost General per a l'any 2015, amb tots els seus annexos, informat per Interventor Municipal,

Fonaments de dret

D'acord amb els art. 112 i 113 de la Llei 7/1985, de 2 d'abril, RBRL.

Aquest Ple de l'Ajuntament acorda:

ACORD

"**PRIMER.** Aprovar provisionalment el Projecte de Pressupost general pel 2015, d'acord amb el resum següent:

a) Pressupost de l'Ajuntament.

INGRESSOS

CAPÍTOLS		*EUROS*
I	Impostos directes	30.702.800,00
II	Impostos indirectes	350.000,00
III	Taxes i altres ingressos	13.148.638,00
IV	Transferències corrents	19.070.229,00
V	Ingressos patrimonials	1.139.655,00
VI	Alienació d'inversió	0,00
VII	Transferències de capital	300.000,00
VIII	Actius financers	101.000,00
IX	Préstecs rebuts	0,00
TOTAL INGRESSOS		**64.812.322,00**

DESPESES

CAPÍTOLS		*EUROS*
I	Despeses de personal	25.740.655,00
II	Despeses corrents	25.306.130,00
III	Despeses financeres	2.015.447,00
IV	Transferències corrents	8.493.528,00
V	Imprevistos	230.000,00
VI	Inversions reals	300.000,00
VII	Transferències de capital	0,00

VIII	Actius financers	101.000,00
IX	Amortitzacions de préstecs	2.625.562,00
TOTAL DESPESES		**64.812.322,00**

b) Pressupost de l'Organisme Autònom de Patrimoni Víctor Balaguer.

INGRESSOS

CAPÍTOLS		*EUROS*
III	Taxes i altres ingressos	35.190,00
IV	Transferències corrents	642.652,00
TOTAL INGRESSOS		**677.842,00**

DESPESES

CAPÍTOLS		*EUROS*
I	Despeses de personal	436.384,00
II	Despeses corrents	241.458,00
TOTAL DESPESES		**677.842,00**

c) Pressupost de l'Organisme Autònom IMET Institut Municipal d'Educació i Treball.

INGRESSOS

CAPÍTOLS		*EUROS*
III	Taxes i altres ingressos	897.000,00
IV	Transferències corrents	4.495.025,00
V	Ingressos patrimonials	0,00
VIII	Reintegrament bestretes	50.000,00
TOTAL INGRESSOS		**5.442.025,00**

AJUNTAMENT DE
Vilanova i la Geltrú

DESPESES

CAPÍTOLS		*EUROS*
I	Despeses de personal	2.600.000,00
II	Despeses corrents	2.652.025,00
IV	Transferències corrents	140.000,00
VIII	Bestretes curt termini	50.000,00
TOTAL DESPESES		**5.442.025,00**

d) Pressupost EPEL Neàpolis.

INGRESSOS

CAPÍTOLS		*EUROS*
III	Taxes i altres ingressos	277.299,00
IV	Transferències corrents	176.500,00
VII	Transferències de capital	248.344,00
IX	Préstecs rebuts	110.656,00
TOTAL INGRESSOS		**812.799,00**

DESPESES

CAPÍTOLS		*EUROS*
I	Despeses de personal	169.401,00
II	Despeses corrents	269.426,00
III	Despeses financeres	1.376,00
VI	Inversions reals	359.000,00
IX	Amortitzacions de préstecs	8.275,00
TOTAL DESPESES		**807.478,00**

AJUNTAMENT DE
Vilanova i la Geltrú

e) Pressupost de la societat Promoció Industrial Vilanova, SAM (PIVSAM).

INGRESSOS

CAPÍTOLS		*EUROS*
III	Taxes i altres ingressos	597.000,00
TOTAL INGRESSOS		**597.000,00**

DESPESES

CAPÍTOLS		*EUROS*
I	Despeses de personal	217.400,00
II	Despeses corrents	309.744,00
III	Despeses financeres	11.490,00
IX	Amortitzacions de préstecs	12.549,00
TOTAL DESPESES		**551.183,00**

f) Pressupost de la societat Informació i Comunicació de Vilanova i la Geltrú, Societat Anònima Municipal.

INGRESSOS

CAPÍTOLS		*EUROS*
III	Taxes i altres ingressos	404.885,00
IV	Transferències corrents	683.562,00
TOTAL INGRESSOS		**1.088.447,00**

DESPESES

CAPÍTOLS		*EUROS*
I	Despeses de personal	783.941,00
II	Despeses corrents	279.000,00
III	Despeses financeres	5.000,00
IX	Amortitzacions de préstecs	19.888,00
TOTAL DESPESES		**1.087.829,00**

AJUNTAMENT DE
Vilanova i la Geltrú

g) Pressupost de la societat Serveis d'Aparcaments de Vilanova i la Geltrú, Societat Anònima Municipal.

INGRESSOS

CAPÍTOLS		*EUROS*
III	Taxes i altres ingressos	2.178.703,00
IX	Préstecs rebuts	165.602,00
TOTAL INGRESSOS		**2.344.305,00**

DESPESES

CAPÍTOLS		*EUROS*
I	Despeses de personal	1.039.916,00
II	Despeses corrents	774.318,00
III	Despeses financeres	21.419,00
VI	Inversions reals	165.602,00
IX	Amortitzacions de préstecs	335.656,00
TOTAL DESPESES		**2.336.911,00**

h) Pressupost de la Companyia d'Aigües de Vilanova i la Geltrú, Societat Anònima Municipal.

INGRESSOS

CAPÍTOLS		*EUROS*
III	Taxes i altres ingressos	9.115.491,00
IX	Préstecs rebuts	172.060,00
TOTAL INGRESSOS		**9.287.551,00**

AJUNTAMENT DE
Vilanova i la Geltrú

DESPESES

CAPÍTOLS		*EUROS*
I	Despeses de personal	1.606.993,00
II	Despeses corrents	6.718.538,00
III	Despeses financeres	63.769,00
IV	Transferències corrents	163.665,00
VI	Inversions reals	317.210,00
IX	Amortitzacions de préstecs	410.564,00
TOTAL DESPESES		**9.280.739,00**

i) Pressupost Consolidat.

INGRESSOS

CAPÍTOLS		*EUROS*
I	Impostos directes	30.702.800,00
II	Impostos indirectes	350.000,00
III	Taxes i altres ingressos	26.654.206,00
IV	Transferències corrents	21.496.297,00
V	Ingressos patrimonials	309.752,00
VI	Alienació d'inversions	0,00
VII	Transferències de capital	548.344,00
VIII	Actius financers	151.000,00
IX	Préstecs rebuts	448.318,00
TOTAL INGRESSOS		**80.660.717,00**

DESPESES

CAPÍTOLS		*EUROS*
I	Despeses personal	32.594.690,00
II	Despeses corrents	35.720.736,00
III	Despeses financeres	2.118.501,00
IV	Transferències corrents	5.225.522,00
V	Imprevistos	230.000,00
VI	Inversions reals	1.141.812,00
VII	Transferències de capital	0,00
VIII	Actius financers	151.000,00
IX	Amortització de préstecs	3.412.494,00
TOTAL DESPESES		**80.594.755,00**

SEGON. Aprovar el Pressupost d'Inversions inicial per a l'any 2015.

TERCER. Aprovar les plantilles que figuren com a annex d'aquest Pressupost.

QUART. Aprovar les Bases d'Execució del Pressupost 2015.

CINQUÈ. Exposar al públic per un termini de quinze dies hàbils mitjançant l'anunci al Butlletí Oficial de la Província i al tauler d'anuncis de la Corporació, entenent-se definitivament aprovat si no es produeixen reclamacions.

SISÈ. Aprovar que l'execució del present Pressupost, pel que fa a la prestació dels serveis públics, no implicarà cap perjudici o canvi en les condicions laborals ni retributives dels treballadors de les empreses concessionàries dels serveis municipals."

AJUNTAMENT DE
Vilanova i la Geltrú

Pressupost 2015 **Pressupost General Consolidat**

Capítol	Ajuntament	Patrimoni V. Balaguer	IMET	EPEL Neàpolis	PIVSAM	ICVSAM	SAVGSAM	CAVGSAM	Transferències internes	**Total consolidat**
INGRESSOS										
I - Impostos directes	30.702.800,00									**30.702.800,00**
II - Impostos indirectes	350.000,00									**350.000,00**
III - Taxes i altres ingressos	13.148.638,00	35.190,00	897.000,00	277.299,00	597.000,00	404.885,00	2.178.703,00	9.115.491,00		**26.654.206,00**
IV - Transferències corrents	19.070.229,00	642.652,00	4.495.025,00	176.500,00		683.562,00			-3.571.671,00	**21.496.297,00**
V - Ingressos patrimonials	1.139.655,00		0,00		0,00	0,00		0,00	-829.903,00	**309.752,00**
VI - Alienació d'inversions	0,00									**0,00**
VII - Transferències de capital	300.000,00	0,00	0,00	248.344,00		0,00		0,00	0,00	**548.344,00**
VIII - Actius financers	101.000,00		50.000,00		0,00			0,00		**151.000,00**
IX - Préstecs rebuts	0,00			110.656,00	0,00	0,00	165.602,00	172.060,00		**448.318,00**
TOTAL INGRESSOS	**64.812.322,00**	**677.842,00**	**5.442.025,00**	**812.799,00**	**597.000,00**	**1.088.447,00**	**2.344.305,00**	**9.287.551,00**	**-4.401.574,00**	**80.660.717,00**
DESPESES										
I - Despeses de Personal	25.740.655,00	436.384,00	2.600.000,00	169.401,00	217.400,00	783.941,00	1.039.916,00	1.606.993,00		**32.594.690,00**
II - Despeses corrents	25.306.130,00	241.458,00	2.652.025,00	269.426,00	309.744,00	279.000,00	774.318,00	6.718.538,00	-829.903,00	**35.720.736,00**
III - Despeses financeres	2.015.447,00		0,00	1.376,00	11.490,00	5.000,00	21.419,00	63.769,00		**2.118.501,00**
IV - Transferències corrents	8.493.528,00		140.000,00			0,00		163.665,00	-3.571.671,00	**5.225.522,00**
V- Imprevistos	230.000,00									**230.000,00**
VI - Inversions reals	300.000,00	0,00	0,00	359.000,00	0,00	0,00	165.602,00	317.210,00		**1.141.812,00**
VII - Transferències de capital	0,00								0,00	**0,00**
VIII - Actius financers	101.000,00		50.000,00		0,00					**151.000,00**
IX - Amortitzacions de préstecs	2.625.562,00			8.275,00	12.549,00	19.888,00	335.656,00	410.564,00		**3.412.494,00**
TOTAL DESPESES	**64.812.322,00**	**677.842,00**	**5.442.025,00**	**807.478,00**	**551.183,00**	**1.087.829,00**	**2.336.911,00**	**9.280.739,00**	**-4.401.574,00**	**80.594.755,00**
Diferències	0,00	0,00	0,00	5.321,00	45.817,00	618,00	7.394,00	6.812,00	0,00	65.962,00

AJUNTAMENT DE
Vilanova i la Geltrú

Tranferències internes:	Corrents	Capital	**Total**
O.A. de Patrimoni Víctor Balaguer	550.000,00	0,00	**550.000,00**
IMET	2.866.671,00		**2.866.671,00**
EPEL Neàpolis	155.000,00	0,00	**155.000,00**
Per transferències internes	**3.571.671,00**	**0,00**	**3.571.671,00**
CAVGSAM	725.745,00	0	**725.745,00**
SAVGSAM	104.158,00	0	**104.158,00**
Per cànons interns	**829.903,00**	**0**	**829.903,00**
Total	**4.401.574,00**	**0,00**	**4.401.574,00**

AJUNTAMENT DE
Vilanova i la Geltrú

Pressupost 2015 **Resum de despeses per Regidories**

Àrees i Regidories	Capítol I Personal	Capítol II Despesa corrent	Capítol III Interessos Préstecs	Capítol IV Transf. corrents	Capítol VI Inversions	Capítol V5 Imprevistos	Capítol VII Transferèn. de capital	Capítol VIII Concessió Préstecs	Capítol IX Retorn de Préstecs	T O T A L
Àrea de Promoció de la Ciutat										
Comunicació i Premsa	281.937,31	262.086,00		432.600,00						976.623,31
Joventut	284.552,81	81.300,00		11.100,00						376.952,81
Promoció Econòmica	1.038.583,51	702.290,00		174.667,00						1.915.540,51
Societat de la Informació	0,00			155.000,00						155.000,00
Cultura	1.531.364,92	844.660,00		827.100,00						3.203.124,92
Escoles Municipals	2.622.084,77	145.635,00		2.999.681,00						5.767.400,77
Esports	612.143,72	1.286.386,00		916.500,00						2.815.029,72
Àrea de Serveis a la Ciutat										
Urbanisme, Obres i Habitatge	2.158.504,19	284.488,00		20.000,00	300.000,00					2.762.992,19
Medi Ambient	475.979,64	129.900,00		102.363,00						708.242,64
Unitat de Serveis Municipals USM	2.026.248,51	2.300.529,00								4.326.777,51
Serveis Viaris	943.920,25	10.428.451,00		1.991.485,00						13.363.856,25
Mobilitat	306.152,21	1.566.000,00		38.300,00						1.910.452,21
Àrea de Serveis a les Persones										
Alcaldia	1.085.945,71	76.585,00		131.477,00						1.294.007,71
Compres i Serveis Generals	211.967,84	2.177.054,00		104.655,00						2.493.676,84
Recursos Humans	1.715.133,01	79.525,00		16.000,00						1.810.658,01
Seguretat i Protecció Ciutadana	5.441.210,08	328.800,00		1.000,00						5.771.010,08
Participació i Cooperació	400.575,98	466.220,00		176.680,00						1.043.475,98
Secretaria	558.678,48	97.100,00		0,00						655.778,48
Convivència i Equitat	335.972,63	124.261,00		11.900,00						472.133,63
Hisenda	1.117.993,96	1.300.010,00		20,00		230.000,00				2.648.023,96
Serveis d'Atenció al Ciutadà SAC	709.674,20	31.155,00								740.829,20
Salut	365.909,40	67.900,00		6.500,00						440.309,40
Serveis Socials	1.015.017,83	2.296.000,00		376.500,00						3.687.517,83

AJUNTAMENT DE
Vilanova i la Geltrú

Àrea de Coneixement i Serveis Personals Sectorials										
Tecnologies de la Informació i Comunicació TIC	501.104,04	229.795,00								730.899,04
Càrrega financera			2.015.447,00					101.000,00	2.625.562,00	4.742.009,00
TOTAL DESPESES	**25.740.655,00**	**25.306.130,00**		**8.493.528,00**	**300.000,00**	**230.000,00**	**0,00**	**101.000,00**	**2.625.562,00**	**64.812.322,00**

Ingressos	**64.812.322,00**

AJUNTAMENT DE
Vilanova i la Geltrú

Projecte Pressupost 2015
Àrea d'Alcaldia-Govern i Corporació

Aplicació	Concepte	2015
01,9120,10000	Retribució membres de la Corporació	423.068,12
01,9120,11000	Retribució personal de suport grups municipals	68.555,20
01,9120,16000	Seguretat social membres de la Corporació	76.618,60
01,9120,16010	Seguretat social personal de suport grups	21.046,45
01,9200,12010	Sous i salaris departament	393.843,88
01,9200,16000	Seguretat social departament	102.813,46
	Total Capítol I	**1.085.945,71**
01,9200,22000	Despeses oficina	8.000,00
01,9200,22699	Acció Alcaldia	13.500,00
01,9121,21201	Manteniment espai d'entitats	10.000,00
01,9121,21202	Gestió consergeria i neteja Molí de Mar	85,00
01,9121,22199	Equipaments-Espai Noble Ajuntament	6.000,00
01,9122,22601	Protocol i actes institucionals	35.000,00
01,9122,22602	Reconeixement ciutadà	4.000,00
	Total Capítol II	**76.585,00**
01,9120,48000	Subvenció grups municipals	131.477,00
	Total Capítol IV	**131.477,00**
	Total Alcaldia-Govern i Corporació	**1.294.007,71**

AJUNTAMENT DE
Vilanova i la Geltrú

Projecte Pressupost 2015
Compres i Serveis Generals

Aplicació	Concepte	2015
02,9200,12000	Sous i salaris	164.332,02
02,9200,16000	Seguretat social	47.635,82
	Total Capítol I	**211.967,84**
02,9200,21502	Mobiliari	1.000,00
02,9200,2200001	Despeses oficines generals	30.000,00
02,9200,2200002	Paper	8.000,00
02,9200,22201	Despeses servei postal	19.000,00
02,9200,22400	Assegurança general	180.000,00
02,9200,22700	Neteja edificis municipals	1.709.005,00
02,9200,2279901	Contracte rellotges públics	3.700,00
02,9200,2279902	Serveis de reprografia	14.000,00
02,9200,2279903	Contracte control de plagues	10.900,00
02,9200,2279904	Contracte manteniment extintors	9.200,00
02,9200,2279905	Contracte manteniment ascensors	22.249,00
02,9200,2279906	Contracte climatització	55.000,00
02,9200,2279907	Recepció portes Ajuntament	115.000,00
	Total Capítol II	**2.177.054,00**
02,9200,46300	Quota general Mancomunitat Penedès-Garraf	82.355,00
02,9200,46600	Quotes entitats municipalistes FCM	22.300,00
	Total Capítol IV	**104.655,00**
	Total Compres, Contractació i Serveis Generals	**2.493.676,84**

AJUNTAMENT DE
Vilanova i la Geltrú

Projecte Pressupost 2015
Comunicació i Premsa

Aplicació	Concepte	2015
03,9201,12000	Sous i salaris	224.939,74
03,9201,16000	Seguretat social	56.997,57
	Total Capítol I	**281.937,31**
03,9201,22000	Despeses oficina	5.000,00
03,9201,22001	Assessorament comunicació	2.600,00
03,9201,22200	Dinamització aplicacions mòbil	13.915,00
03,9201,22203	Projecte millora web	15.000,00
03,9201,2229900	Relacions mitjans	1.100,00
03,9201,2229901	Projecte millora comunicació interna	7.200,00
03,9201,2250000	Encàrrec de gestió ICVSAM	40.000,00
03,9201,2260200	Publicitat i Difusió activitats municipals	87.570,00
03,9201,2260201	Promoció exterior de la ciutat	84.701,00
03,9201,2260202	Estand municipal Fira Novembre	5.000,00
	Total Capítol II	**262.086,00**
03,4910,46700	Aportació consorci TV comarcal	432.000,00
03,9201,48200	Convenis i subvencions a entitats	600,00
	Total Capítol IV	**432.600,00**
	Total Comunicació i Premsa	**976.623,31**

AJUNTAMENT DE
Vilanova i la Geltrú

Projecte Pressupost 2015
Recursos Humans

Aplicació	Concepte	2015
04,2210,16204	Fons Social	319.000,00
04,2410,14000	Plans d'ocupació	0,00
04,2410,14001	Projectes Ocupació DIBA (14-15)	109.039,00
04,2410,14002	Projectes Ocupació DIBA 2015	509.452,00
04,2410,16000	Seguretat social Plans d'ocupació	0,00
04,2410,16001	Seguretat social Projectes Ocupació DIBA (14-15)	31.076,00
04,2410,16002	Seguretat social Projectes Ocupació DIBA 2015	0,00
04,9202,12000	Sous i salaris	345.675,89
04,9202,14301	Substitucions i altres	73.506,35
04,9202,14302	Complements de Pensions	6.338,00
04,9202,14303	Part paga extra 2012	150.980,00
04,9202,14304	Paga product. POC 2013-2014	11.000,00
04,9202,15002	Requalificacions	56.354,00
04,9202,1600001	Seguretat social nòmina i ajust Ass. Soc (Comp. IT/AT)	85.822,77
04,9202,1600002	Seguretat social substitucions i altres	8.333,00
04,9202,1600004	Seguretat social requalificacions	8.556,00
	Total Capítol I	**1.715.133,01**
04,9202,21300	Manteniment material de prevenció	5.000,00
04,9202,22000	Despeses oficina	24.770,00
04,9202,2210401	Vestuari plans d'ocupació	10.000,00
04,9202,2260600	Despeses Comitè de Personal	3.900,00
04,9202,2260601	Formació	11.300,00
04,9202,2270601	Conveni prevenció	22.055,00
04,9202,23000	Dietes i trasllats del personal	2.500,00
	Total Capítol II	**79.525,00**
04,2410,48001	Conveni sindicats per a l'ocupació	16.000,00
	Total Capítol IV	**16.000,00**
	Total Personal	**1.810.658,01**

AJUNTAMENT DE
Vilanova i la Geltrú

Projecte Pressupost 2015
Seguretat i Protecció Ciutadana

Aplicació	Concepte	2015
05,1300,12000	Sous i salaris	4.305.680,26
05,1300,16000	Seguretat social	1.135.529,82
	Total Capítol I	**5.441.210,08**
05,1300,20400	Flota vehicles policials	190.000,00
05,1300,21200	Manteniment i subministraments	59.000,00
05,1301,22000	Unitat administrativa	68.900,00
05,1330,2269901	Educació viària	4.900,00
05,1350,22701	Protecció civil	6.000,00
	Total Capítol II	**328.800,00**
05,1350,48000	Conveni Associació de voluntaris de protecció civil	1.000,00
	Total Capítol IV	**1.000,00**
	Total Seguretat i Protecció Ciutadana	**5.771.010,08**

AJUNTAMENT DE
Vilanova i la Geltrú

Projecte Pressupost 2015
Participació i Cooperació

Aplicació	Concepte	2015
06,9240,12000	Sous i salaris	315.417,38
06,9240,16000	Seguretat social	85.158,60
	Total Capítol I	**400.575,98**
06,9240,21201	Manteniment centres cívics	21.600,00
06,9240,22000	Despeses oficina	5.275,00
06,9240,22199	Subministrament espais	61.800,00
06,9240,2269901	Accions espais cívics	5.420,00
06,9240,2279900	Gestió espais civics municipals	297.000,00
06,9240,2279901	Llicència Casal municipal	42.000,00
06,9241,2279902	Pla de la gent gran	6.000,00
06,9241,2279903	Pla infància participació	1.000,00
06,9242,2269900	Suport esdeveniments entitats	1.000,00
06,9243,2269902	Despeses gestió Cooperació	10.000,00
06,9243,2269903	Accions participació ciutadana	4.850,00
06,9244,2260100	Agermanaments	4.000,00
06,9250,2260101	Oficina defensor de la ciutadania	6.275,00
	Total Capítol II	**466.220,00**
06,9241,48001	Convenis Gent Gran	10.400,00
06,9241,48002	Convenis Infància i Adolescència	7.300,00
06,9242,48000	Associacions de veïns	57.980,00
06,9242,48003	Cooperació i Solidaritat	70.000,00
06,9242,48004	Conveni "El Foment", cicle "Ballem"	6.000,00
06,9242,48005	Conveni Confraria de Pescadors	15.000,00
06,9242,48006	Conveni "Vacances en Pau"	10.000,00
	Total Capítol IV	**176.680,00**
	Total Participació	**1.043.475,98**

AJUNTAMENT DE
Vilanova i la Geltrú

Projecte Pressupost 2015
Secretaria

Aplicació	Concepte	2015
07,9203,12000	Sous i salaris	451.801,76
07,9203,16000	Seguretat social	106.876,72
	Total Capítol I	**558.678,48**
07,9203,20210	Lloguer local Policia Nacional	16.800,00
07,9203,20211	Lloguer edifici pl. dels Cotxes	3.900,00
07,9203,22000	Despeses oficina	5.400,00
07,9203,22001	Assessorament Secretaria	3.000,00
07,9203,22603	Anuncis i edictes	10.000,00
07,9203,22604	Serveis jurídics	7.000,00
07,9203,22799	Defensa jurídica	45.000,00
07,9330,21200	Gestió del Patrimoni	6.000,00
	Total Capítol II	**97.100,00**
07,9330,48940	Renda Sra. xxxxxxxxxxxx	0,00
	Total Capítol IV	**0,00**
	Total Serveis Jurídics	**655.778,48**

AJUNTAMENT DE
Vilanova i la Geltrú

Projecte Pressupost 2015
Convivència i Equitat

Aplicació	Concepte	2015
08,3270,12000	Sous i salaris	265.209,15
08,3270,16000	Seguretat social	70.763,48
	Total Capítol I	**335.972,63**
08,3270,22000	Despeses oficina	7.000,00
08,3271,2279900	Sensibilització convivència i equitat	10.939,00
08,3272,2279902	Gestió del conflicte: Serveis de mediació	63.882,00
08,3272,2279903	Gestió del conflicte: Espai d' Equitat	34.840,00
08,3273,2279901	Gestió diversitat	7.600,00
	Total Capítol II	**124.261,00**
08,3273,48200	Convenis	9.900,00
08.3273.48201	Conveni CITE	2.000,00
	Total Capítol IV	**11.900,00**
	Total Convivència	**472.133,63**

AJUNTAMENT DE
Vilanova i la Geltrú

Projecte Pressupost 2015
Joventut

Aplicació	Concepte	2015
09,3278,12000	Sous i salaris	225.118,34
09,3278,16000	Seguretat social	59.434,47
	Total Capítol I	**284.552,81**
09,3278,22000	Despeses oficina	2.800,00
09,3275,22699	Oficina jove	50.000,00
09,3276,22799	Projectes i activitats	19.500,00
09,3277,21200	Nau Museu Ferrocarril	9.000,00
	Total Capítol II	**81.300,00**
09,3277,48202	Convenis i subvencions	11.100,00
	Total Capítol IV	**11.100,00**
	Total Joventut	**376.952,81**

AJUNTAMENT DE
Vilanova i la Geltrú

Projecte Pressupost 2015
Promoció Econòmica

Aplicació	Concepte	2015
10,4300,12000	Sous i salaris	811.171,35
10,4300,16000	Seguretat social	227.412,16
	Total Capítol I	**1.038.583,51**
10,4300,2219900	Subministraments	22.000,00
10,4311,2279901	Fires	95.000,00
10,4312,21202	Mercat municipals	186.000,00
10,4313,2279903	Mercadals	260.000,00
10,4320,2260201	Accions promoció ciutat	70.500,00
10,4320,2260202	Turisme i comerç	34.000,00
10,4320,2260205	Compres Botiga Turisme	10,00
10,4320,2279900	Oficina de turisme	15.000,00
10,4330,2279902	Economia i empresa	7.780,00
10,4330,2279903	Foment del cooperativisme	10.000,00
10,4930,2260203	OMIC i campanyes consum	2.000,00
	Total Capítol II	**702.290,00**
10,4320,48201	Comunitat de Regants	10.000,00
10,4320,48202	Associació "Tres Tombs"	7.000,00
10,4330,46300	Mancomunitat Penedès-Garraf (O.C.I.E.)	60.167,00
10,4330,46710	NODE Garraf	12.500,00
10,4330,48200	Subvencions i convenis	85.000,00
	Total Capítol IV	**174.667,00**
	Total Desenvolupament Local i Promoció de la Ciutat	**1.915.540,51**

AJUNTAMENT DE
Vilanova i la Geltrú

Projecte Pressupost 2015
Societat de la Informació

Aplicació	Concepte	2015
11,4910,12000	Sous i salaris	0,00
11,4910,16000	Seguretat social	0,00
	Total Capítol I	**0,00**
11,4910,44000	EPEL Neàpolis	155.000,00
	Total Capítol IV	**155.000,00**
	Total Societat de la Informació	**155.000,00**

AJUNTAMENT DE
Vilanova i la Geltrú

Projecte Pressupost 2015
Hisenda

Aplicació	Concepte	2015
20,9310,12000	Sous i salaris	888.613,79
20,9310,16000	Seguretat social	229.380,17
	Total Capítol I	**1.117.993,96**
20,9290,22604	Execució de sentències	550.000,00
20,9290,22702	Contractació auditories	5.000,00
20,9310,22000	Despeses oficina	40.000,00
20,9310,22201	Servei postal recaptació	25.000,00
20,9320,20900	Cànon platges	10,00
20,9320,25000	Serveis de recaptació de la Diputació	500.000,00
20,9320,2279901	Gestió parc municipal d'habitatges	180.000,00
	Total Capítol II	**1.300.010,00**
20,9320,46100	Recàrrec IAE Diputació	10,00
20,9320,46101	Recàrrec de constrenyiment Diputació	10,00
	Total Capítol IV	**20,00**
20,9290,50000	Fons de Contingència	230.000,00
	Total Capítol V	**230.000,00**
	Total Hisenda	**2.648.023,96**

AJUNTAMENT DE
Vilanova i la Geltrú

Projecte Pressupost 2015
Tecnologies de la Informació i la Comunicació TIC

Aplicació	Concepte	2015
21,9204,12000	Sous i salaris	393.693,28
21,9204,16000	Seguretat social	107.410,76
	Total Capítol I	**501.104,04**
21,9204,20600	Rènting plataforma emmagatzematge i virtualització	30.000,00
21,9204,21601	Manteniment equips informàtics	43.182,00
21,9204,21602	Manteniment programari i sistemes	67.439,00
21,9204,21603	Manteniment xarxa de telecomunicacions	16.920,00
21,9204,22000	Despeses oficina	2.254,00
21,9204,22200	Serveis generals de telefonia i dades	70.000,00
	Total Capítol II	**229.795,00**
	Total TIC	**730.899,04**

AJUNTAMENT DE
Vilanova i la Geltrú

Projecte Pressupost 2015
Serveis d'Atenció Ciutadana

Aplicació	Concepte	2015
22,9230,12000	Sous i salaris	554.958,11
22,9230,16000	Seguretat social	154.716,09
	Total Capítol I	**709.674,20**
22,9230,22705	Processos electorals	12.865,00
22,9231,22706	Despeses estadística	2.100,00
22,9251,2200001	Despeses OAC	10.000,00
22,9251,2200002	Descentralització OAC	6.190,00
	Total Capítol II	**31.155,00**
	Total SAC	**740.829,20**

AJUNTAMENT DE
Vilanova i la Geltrú

Projecte Pressupost 2015
Cultura

Aplicació	Concepte	2015
31,3300,12000	Sous i salaris	1.190.883,66
31,3300,16000	Seguretat social	340.481,26
	Total Capítol I	**1.531.364,92**
31,3300,21201	Manteniment equipaments	54.500,00
31,3300,22199	Subministraments	140.000,00
31,3300,22000	Despeses oficina	6.750,00
31,3321,2260900	Biblioteques	24.000,00
31,3340,2260901	Suport a la creació	261.400,00
31,3340,2260902	Suport a la creació no professional	50.000,00
31,3340,2260903	FIMPT i oficina música popular i tradicional	30.000,00
31,3340,2260905	Despeses cessió Teatre Municipal	10,00
31,3340,2260907	Festival VIDA	18.000,00
31,3360,2260906	Oficina de Patrimoni Cultural	55.000,00
31,3360,2279900	Reparació bigues OAPVB	40.000,00
31,3380,2260904	Cultura popular i tradicional	165.000,00
	Total Capítol II	**844.660,00**
31,3330,48910	Cineclub Sala1	1.000,00
31,3341,48901	Convenis entitats	48.100,00
31,3341,48904	Associació Musical Eduard Toldrà	35.000,00
31,3341,48906	Associació cultural Nova Reggae	6.000,00
31,3341,48907	Joventut Musicals	3.000,00
31,3341,48908	Desperta !	2.000,00
31,3341,48909	AFEVI	1.000,00
31,3341,48911	Associació Can Pistraus	4.000,00
31,3342,46700	Consorci Normalització lingüistica	75.000,00
31,3360,41000	Aportació OAP Victor Balaguer	550.000,00
31,3360,42200	Museu del Ferrocarril de Catalunya (FFE)	12.000,00
31,3380,48902	Associació Tres Tombs	25.000,00
31,3380,48903	Federació Associació Carnaval	65.000,00
	Total Capítol IV	**827.100,00**
	Total Cultura	**3.203.124,92**

AJUNTAMENT DE
Vilanova i la Geltrú

Projecte Pressupost 2015
Escoles Municipals

Aplicació	Concepte	2015
32,3200,12000	Sous i salaris	2.059.158,69
32,3200,16000	Seguretat Social	562.926,08
	Total Capítol I	**2.622.084,77**
32,3200,21600	Manteniment TIC	15.000,00
32,3200,22000	Despeses oficina	3.000,00
32,3200,26000	Reparacions diverses Escola Sant Jordi	47.635,00
32,3201,21201	Manteniment escoles municipals	80.000,00
	Total Capítol II	**145.635,00**
32,3200,41000	Aportació IMET	2.866.671,00
32,3200,46301	Subvencions IMET Diputació	10,00
32,3260,46300	TEGAR, Tallers Especials del Garraf	133.000,00
	Total Capítol IV	**2.999.681,00**
	Total Escoles Municipals	**5.767.400,77**

AJUNTAMENT DE
Vilanova i la Geltrú

Projecte Pressupost 2015
Esports

Aplicació	Concepte	2015
33,3400,12000	Sous i salaris	481.245,47
33,3400,16000	Seguretat Social	130.898,25
	Total Capítol I	**612.143,72**
33,3400,22000	Despeses oficina i menors	2.500,00
33,3410,22609	Activitats i programes esportius	81.500,00
33,3420,21200	Conservació d'instal·lacions esportives	150.000,00
33,3420,22104	Vestuari personal instal·lacions esportives	1.500,00
33,3420,2219900	Subministraments instal·lacions esportives pròpies	358.000,00
33,3420,2219901	Subministraments instal·lacions esportives Parc del Garraf	185.000,00
33,3420,2279900	Gestió i manteniment	457.886,00
33,3420,2279901	Reparació esquerdes Pavelló	50.000,00
	Total Capítol II	**1.286.386,00**
33,3410,48100	Beques activitats esportives i terapèutiques	67.500,00
33,3410,48101	Convenis i subvencions a entitats esportives	240.000,00
33,3410,48102	Subvencions per a ús d'instal·lacions esportives	550.000,00
33,3410,48103	Conveni Consell Esportiu del Garraf	41.000,00
33,3410,48104	Conveni Volcat 2015	18.000,00
	Total Capítol IV	**916.500,00**
	Total Esports	**2.815.029,72**

AJUNTAMENT DE
Vilanova i la Geltrú

Projecte Pressupost 2015
Salut

Aplicació	Concepte	2015
34,3110,12000	Sous i salaris	289.389,99
34,3110,16000	Seguretat social	76.519,41
	Total Capítol I	**365.909,40**
34,3110,2269902	Despeses diverses salut	2.000,00
34,3111,2269901	Protecció de la salut	1.200,00
34,3112,2269900	Prevenció salut	34.700,00
34,3113,2279900	Encàrrec CSP Salut	30.000,00
	Total Capítol II	**67.900,00**
34,3114,48000	Convenis Salut	6.500,00
	Total Capítol IV	**6.500,00**
	Total Serveis Socials, Salut	**440.309,40**

AJUNTAMENT DE
Vilanova i la Geltrú

Projecte Pressupost 2015
Serveis Socials

Aplicació	Concepte	2015
35,2310,12000	Sous i salaris	796.103,82
35,2310,16000	Seguretat social	218.914,01
	Total Capítol I	**1.015.017,83**
35,2310,21200	Manteniment instal·lacions i equipaments	20.000,00
35,2310,22000	Despeses oficina	6.000,00
35,2310,25001	CSP, referent comunitari dependència	46.000,00
35,2310,25002	CSP, pla local inclusió social	50.000,00
35,2311,2279902	Programa infància i adolescència	175.000,00
35,2311,25000	CSP, mesures penals alternatives	43.000,00
35,2312,2279901	Serveis dependència i gent gran	200.000,00
35,2312,2279903	Servei de Transport adaptat	40.000,00
35,2312,25003	CSP, serveis dependència i gent gran	547.000,00
35,2313,2279900	Programes de suport EBAS	20.000,00
35,2313,25004	CSP, atenció i coordinació	649.000,00
35,2313.2269900	Accions socials (Ajuts econòmics)	325.000,00
35,2314,26001	Banc d'Aliments-Economat social	175.000,00
	Total Capítol II	**2.296.000,00**
35,2313.48004	Ajuts pobresa energètica	110.000,00
35,2315,48001	Convenis entitats benestar social	29.000,00
35,2315,48002	Ajuts infància	87.500,00
35,2315,48003	Ajuts urgència social	150.000,00
	Total Capítol IV	**376.500,00**
	Total Serveis Socials	**3.687.517,83**

AJUNTAMENT DE
Vilanova i la Geltrú

Projecte Pressupost 2015
Urbanisme i Territori

Aplicació	Concepte	2015
40,1500,12000	Sous i salaris	1.699.209,08
40,1500,16000	Seguretat social	459.295,11
	Total Capítol I	**2.158.504,19**
40,1500,20200	Lloguer local c. Llanza i altres	131.688,00
40,1500,21400	Manteniment de vehicles	3.500,00
40,1500,21401	Manteniment edificis de catàleg	10.000,00
40,1500,22000	Despeses oficina	17.500,00
40,1500,22603	Anuncis i edictes	3.000,00
40,1500,2269901	Gestió administrativa i registral	3.500,00
40,1500,2269904	Manteniment sectors cooperació	29.500,00
40,1520,2279900	Servei SITH protecció i garantia accés a l'habitatge	6.000,00
40,1521,2269900	Oficina Tècnica	34.300,00
40,1521,2269901	Revisió POUM	25.000,00
40,1521,2269902	Oficina Local d'Habitatge	2.500,00
40,1521,2269903	Arranjament camins	3.000,00
40,1522,2269905	Promoció-rehabilitació, pilot	15.000,00
	Total Capítol II	**284.488,00**
40,1522,48000	Ajuts rehabilitació	20.000,00
	Total Capítol IV	**20.000,00**
	Total Urbanisme i Territori	**2.462.992,19**

AJUNTAMENT DE
Vilanova i la Geltrú

Projecte Pressupost 2015
Medi Ambient

Aplicació	Concepte	2015
42,1700,12000	Sous i salaris	373.977,47
42,1700,16000	Seguretat social	102.002,17
	Total Capítol I	**475.979,64**
42,1700,21200	Equipaments mediambientals	15.000,00
42,1700,21400	Manteniment vehicles	8.400,00
42,1720,2269900	Agència Local de l'Energia	11.000,00
42,1720,2269903	Manteniment abocador	17.000,00
42,1721,2279901	Control coloms	10.000,00
42,1722,2279900	Acció medi ambient	56.000,00
42,1723,2269901	Horts urbans	6.000,00
42,1723,2269902	Manteniment espais naturals	6.500,00
	Total Capítol II	**129.900,00**
42,1720,46300	Centre acollida animals (Mancomunitat)	100.363,00
42,1720,48000	Convenis medi ambient, eficiència i estalvi energètic	500,00
42,1721,48001	Convenis medi ambient, medi urbà	500,00
42,1722,48002	Convenis medi ambient, educació mediambiental	500,00
42,1723,48003	Convenis medi ambient, medi natural	500,00
	Total Capítol IV	**102.363,00**
	Total Medi Ambient	**708.242,64**

AJUNTAMENT DE
Vilanova i la Geltrú

Projecte Pressupost 2015
Unitat de Serveis Municipal USM

Aplicació	Concepte	2015
52,1530,12000	Sous i salaris	1.565.659,80
52,1530,16000	Seguretat social	460.588,71
	Total Capítol I	**2.026.248,51**
52,1530,21200	Conservació dels edificis municipals	45.000,00
52,1530,21300	Material USM	70.000,00
52,1530,21401	Conservació vehicles brigada	32.600,00
52,1530,22000	Despeses d'oficina	2.000,00
52,1530,22101	Contractes subministrament d'aigua	70.000,00
52,1530,22102	Contractes subministrament de gas natural	30.000,00
52,1530,22103	Combustible vehicles brigada municipal	34.810,00
52,1530,22104	Vestuari personal USM	8.000,00
52,1530,22199	Subministraments edificis municipals	200.000,00
52,1530,22200	Telèfon USM	6.000,00
52,1533,21000	Conservació vies públiques	36.366,00
52,1533,21001	Millora espai públic	100.000,00
52,1630,21402	Conservació vehicles neteja viària	105.000,00
52,1630,22103	Combustible vehicles neteja viària	40.753,00
52,1650,21002	Conservació instal·lacións elèctriques i enllumenat públic	200.000,00
52,1650,22100	Energia enllumenat públic	1.200.000,00
52,1650,22799	Contracte manteniment enllumenat pùblic	120.000,00
	Total Capítol II	**2.300.529,00**
	Total USM	**4.326.777,51**

AJUNTAMENT DE
Vilanova i la Geltrú

Projecte Pressupost 2015
Regidoria de Serveis Viaris

Aplicació	Concepte	2015
53,1530,12000	Sous i salaris	741.259,62
53,1530,16000	Seguretat social	202.660,63
	Total Capítol I	**943.920,25**
53,1530,22000	Despeses oficina	11.580,00
53,1530,22603	Anuncis i edictes	1.000,00
53,1530,22604	Indemnitzacions i sinistres a la via pública	2.000,00
53,1530,22706	Projectes, estudis i campanyes	3.000,00
53,1621,20000	Lloguer terrenys abocador	16.470,00
53,1621,2270000	Punt net	120.000,00
53,1621,2270001	R.S.U. Recollida de residus sòlids urbans	7.122.269,00
53,1630,2270002	Neteja viària	
53,1710,22199	Plantes i abonaments	14.860,00
53,1710,2270003	Manteniment platges	127.400,00
53,1710,2270100	Contracte socorristes	189.981,00
53,1710,2279901	Contracte de jardineria, zona A	2.215.881,00
53,1710,2270004	Altres despeses contracte jardineria zona A	245.000,00
53,1710,25000	Contracte de jardineria, zona B	359.010,00
	Total Capítol II	**10.428.451,00**
53,1621,46300	Mancomunitat Penedès - Garraf	1.991.485,00
	Total Capítol IV	**1.991.485,00**
	Total Serveis Viaris	**13.363.856,25**

AJUNTAMENT DE
Vilanova i la Geltrú

Projecte Pressupost 2015
Mobilitat

Aplicació	Concepte	2015
54,4400,12000	Sous i salaris	241.262,84
54,4400,16000	Seguretat social	64.889,37
	Total Capítol I	**306.152,21**
54,4400,20000	Lloguer pàrquing Ronda Ibèrica	13.000,00
54,4400,22000	Despeses d'oficina	2.000,00
54,4411,2279900	Contracte Transport urbà de viatgers	1.500.000,00
54,4420,21001	Estació d'autobusos	3.000,00
54,4420,21002	Millores parades bus	3.000,00
54,4420,21003	Mobilitat	20.000,00
54,4420,21004	Conservació senyalitzacions	25.000,00
	Total Capítol II	**1.566.000,00**
54,4411,46400	Aportació AMTU	8.300,00
54,4411,48000	Subvenció transport pensionistes	30.000,00
	Total Capítol IV	**38.300,00**
	Total Mobilitat	**1.910.452,21**

AJUNTAMENT DE
Vilanova i la Geltrú

Projecte Pressupost 2015
Càrrega Financera

Aplicació	Concepte	2015
90,0110,31010	Interessos de préstecs a llarg termini	966.475,00
90,0110,31020	Interessos de préstecs a curt termini	650.000,00
90,0110,35200	Interessos de demora	250.000,00
90,0110,35900	Altres despeses financeres	148.972,00
	Total Capítol III	**2.015.447,00**
90,9340,83000	Bestretes personal	50.000,00
90,9340,83100	Bestretes grups municipals	51.000,00
	Total Capítol VIII	**101.000,00**
90.0110.91100	Amortització préstecs sector públic	0,00
90,0110,91300	Amortització préstecs empreses financeres	2.625.562,00
	Total Capítol IX	**2.625.562,00**
	Total Càrrega financera	**4.742.009,00**

AJUNTAMENT DE
Vilanova i la Geltrú

Projecte Pressupost 2015

Préstecs a llarg termini

CODI PRÉSTEC	NOM PRÉSTEC	CAPITAL PENDENT 1-1-2015	AMORTITZACIÓ	INTERESSOS	TOTAL QUOTA	CAPITAL PENDENT 31-12-2015
2000 / 1 / 010793	B. SANTANDER PÒLISSA 1430001985	56.651,35	28.325,68	128,88	28.454,56	28.325,67
2000 / 1 / 010943	CAIXABANK PÒLISSA 304127757	11.246,79	11.246,79	23,90	11.270,69	0,00
2004 / 1 / 010027	CATALUNYA BANC PÒLISSA 9615308318	230.212,80	153.475,20	314,24	153.789,44	76.737,60
2004 / 1 / 010107	CATALUNYA BANC PÒLISSA 9615307050	1.317.779,46	329.444,88	3.367,75	332.812,63	988.334,58
2004 / 1 / 010122	BBVA PÒLISSA 9544006410	1.164.112,40	116.411,24	43.137,64	159.548,88	1.047.701,16
2007 / 1 / 010028	CAIXABANK, S.A. PÒLISSA 30826558040	186.609,07	24.759,07	876,35	25.635,42	161.850,00
2007 / 1 / 020090	CATALUNYA BANC PÒLISSA 9615316062	824.543,38	164.908,68	1.388,12	166.296,80	659.634,70
2007 / 1 / 020091	DIPUTACIÓ C. DE CRÈDIT 96/2007	60.000,00	15.000,00	0,00	15.000,00	45.000,00
2009 / 1 / 020102	BANKINTER 9455-18-0510000545	386.038,79	126.443,46	5.351,44	131.794,90	259.595,33
2009 / 1 / 020107	B. MARE NOSTRUM, S.A. PÒLISSA 52500510121 - 5000009523	265.093,47	265.051,89	2.460,45	267.512,34	41,58
2009 / 1 / 020170	B. SANTANDER PÒLISSA 1030004822	3.222.222,30	222.222,24	64.598,33	286.820,57	3.000.000,06
2009 / 1 / 020171	CATALUNYA BANC PÒLISSA 9615319329	1.076.357,60	172.217,20	12.465,08	184.682,28	904.140,40
2010 / 1 / 010863	B. GRUPO CAJA TRES (CAI) PÒLISSA 00010863	1.782.372,12	93.621,61	45.441,42	139.063,03	1.688.750,51
2010 / 1 / 020157	CATALUNYA BANC PÒLISSA 9615320956	1.063.362,92	193.338,72	19.638,86	212.977,58	870.024,20
2011 / 1 / ICOOO1	BBVA, PÒLISSA ICO	0,00			0,00	0,00
2011 / 1 / ICOOO2	CAIXABANK, S.A., PÒLISSA ICO	0,00			0,00	0,00
2011 / 1 / ICOOO3	BANCO ESPAÑOL DE CRÉDITO, S.A., PÒLISSA ICO	0,00			0,00	0,00
2011 / 1 / ICV2	CATALUNYA CAIXA 65.528	0,00			0,00	0,00
2012 / 1 / 000015	NOVAGALICIA ICO-RDL4/2012	4.838.080,76			0,00	4.838.080,76
2012 / 1 / 000038	CAJAMAR ICO-RDL4/2012	24.847,78			0,00	24.847,78
2012 / 1 / 000173	BANCO POPULAR ESPAÑOL, S.A. ICO-RDL4/2012	3.329.884,00			0,00	3.329.884,00
2012 / 1 / 001273	BANESTO ICO-RDL4/2012	2.597.768,11			0,00	2.597.768,11
2012 / 1 / 002735	BANKINTER, S.A. ICO-RDL4/2012	874.075,86			0,00	874.075,86
2012 / 1 / 011697	BANCO DE SABADELL (BANCO CAM, S.A.U.) ICO-RDL4/2012	1.176.725,56			0,00	1.176.725,56
2012 / 1 / 058840	BANCO SANTANDER, S.A. ICO-RDL4/2012	3.100.622,72			0,00	3.100.622,72
2012 / 1 / 126574	BANKIA, S.A. ICO-RDL4/2012	1.659.862,23			0,00	1.659.862,23
2012 / 1 / 366245	BANCO SABADELL, S.A. ICO-RDL4/2012	2.558.555,73			0,00	2.558.555,73
2012 / 1 / 511077	BBVA ICO-RDL4/2012	1.697.557,31			0,00	1.697.557,31

AJUNTAMENT DE
Vilanova i la Geltrú

2012 / 1 / 900665	CAIXABANK, S.A. ICO-RDL4/2012	3.131.138,51			0,00	3.131.138,51
2013 / 1 / 004551	BANCO GRUPO CAJATRES, SA REF. 2009/1/020108	1.109.899,58	156.478,44	69.358,03	225.836,47	953.421,14
2013 / 1 / 754743	BBVA REFINANÇAMENT 2000/1/010995	553.396,86	254.355,29	34.529,47	288.884,76	299.041,57
2013 / 1 / RDL8	PRÉSTEC ICO RDL 8/2013	9.134.008,87			0,00	9.134.008,87
2014 / 1 / 152630	DEXIA SABADELL REFINANÇAMENT 2002 1 010156	2.671.164,90	41.736,95	106.953,44	148.690,39	2.629.427,95
2014 / 1 / 153494	DEXIA SABADELL REFINANÇAMENT 2005 1 010157	3.288.888,88	51.388,89	131.687,11	183.076,00	3.237.499,99
2014 / 1 / 153527	DEXIA SABADELL (SUBROGACIÓ PRÉSTEC SERVEI D'APARCAMENTS)	5.675.987,71	82.260,68	73.115,56	155.376,24	5.593.727,03
2014 / 1 / 153762	DEXIA SABADELL REFINANÇAMENT 2006 1 010125	4.437.000,00	61.625,00	177.657,48	239.282,48	4.375.375,00
2014 / 1 / 154451	DEXIA SABADELL REFINANÇAMENT 2008 1 020273	4.165.000,00	61.250,00	173.981,31	235.231,31	4.103.750,00
		67.671.067,82	**2.625.561,91**	**966.474,86**	**3.592.036,77**	**65.045.505,91**

Devolució Participació Tributs de l´Estat

2010 / 1 / AGE08	AGE DIFERIMENT DEVOLUCIÓ PARTICIPACIÓ TRIBUTS DE L'ESTAT (ART. 91, L26/2009, PGE 2010)	760.981,23	108.711,60	0,00	108.711,60	652.269,63
2011 / 1 / AGE09	AGE DIFERIMENT DEVOLUCIÓ PARTICIPACIÓ TRIBUTS DE L'ESTAT (ART. 99, L39/2010, PGE 2010)	2.394.573,36	342.081,96	0,00	342.081,96	2.052.491,40
		3.155.554,59	**450.793,56**	**0,00**	**450.793,56**	**2.704.761,03**

Avals bancaris

2005/3/080000	MANCOM. PENÈDES-GARRAF (DEXIA SABADELL)	1.496.542,03	136.049,28	52.378,97	188.428,25	1.360.492,75
2011/3/118893	CONSORCI SERVEI A LES PERSONES (CAIXABANK)	1.100.000,00	59.313,76	50.000,80	109.314,56	1.040.686,24
		2.596.542,03	**195.363,04**	**102.379,77**	**297.742,81**	**2.401.178,99**

73.423.164,44

AJUNTAMENT DE
Vilanova i la Geltrú

Pressupost 2015

Resum per Capítols

Ingressos

Capítol	Concepte	Ingressos Corrents	Ingressos Capital	Ingressos Totals
I	Impostos directes	30.702.800,00		30.702.800,00
II	Impostos indirectes	350.000,00		350.000,00
III	Taxes i altres ingressos	13.148.638,00		13.148.638,00
IV	Transferències corrents	19.070.229,00		19.070.229,00
V	Ingressos patrimonials	1.139.655,00		1.139.655,00
VI	Alienació d'inversions		0,00	0,00
VII	Transferències de capital		300.000,00	300.000,00
VIII	Actius financers	101.000,00		101.000,00
IX	Passius financers		0,00	0,00
	Total Ingressos	**64.512.322,00**	**300.000,00**	**64.812.322,00**

Despeses

Capítol	Concepte	Despeses Corrents	Despeses de Capital	Despeses Totals
I	Despeses de personal	25.740.655,00		25.740.655,00
II	Despeses en béns corrents i serveis	25.306.130,00		25.306.130,00
III	Despeses financeres	2.015.447,00		2.015.447,00
IV	Transferències corrents	8.493.528,00		8.493.528,00
V	Imprevistos	230.000,00		230.000,00
VI	Inversions reals		300.000,00	300.000,00
VII	Transferències de capital		0,00	0,00
VIII	Actius financers	101.000,00		101.000,00
IX	Passius financers	2.625.562,00		2.625.562,00
	Total Despeses	**64.512.322,00**	**300.000,00**	**64.812.322,00**

AJUNTAMENT DE
Vilanova i la Geltrú

Projecte Pressupost 2015
Capítol I, Impostos Directes

Aplicació	Concepte	2015
20,11200	Bens immobles, rústica	2.800,00
20,11301	Bens immobles, urbana	23.000.000,00
20,11500	Vehicles de tracció mecànica	3.150.000,00
20,11600	Increment de valor de terrenys urbans	2.300.000,00
20,13001	Activitats econòmiques	2.250.000,00
20,13002	Activitats econòmiques. Recàrrec Diputació	0,00
	Total Capítol I	**30.702.800,00**

Projecte Pressupost 2015
Capítol II, Impostos Indirectes

Aplicació	Concepte	2015
40,29000	Construccions i obres	350.000,00
	Total Capítol II	**350.000,00**

AJUNTAMENT DE
Vilanova i la Geltrú

Projecte Pressupost 2015
Capítol III, Taxes i altres Ingressos

Aplicació	Concepte	2015
01,34906	Gestió consergeria Molí de Mar (ampliable)	0,00
05,32600	Servei de grua	160.000,00
05,39120	Multes de circulació	2.750.000,00
06,34900	Espai Entitats	10,00
09,34901	Circuit oci nocturn	10,00
10,32900	Mercats	400.000,00
10,32901	Mercat exterior	260.000,00
10,32903	Mercat, quotes especials	0,00
10,36000	Vendes botiga turisme	10,00
20,33100	Guals	630.000,00
20,33110	Plaques i serveis municipals	3.500,00
20,33200	Ocupació del subsòl	1.120.000,00
20,34500	Estació d'autobusos	5.000,00
20,38900	Reintegraments d'ordres d'execució	10,00
20,38901	Reintegraments anuncis oficials	10,00
20,38902	Reintegraments de pressupostos tancats	10,00
20,38903	Conveni Societat d'Aparcaments	300.000,00
20,39210	Recàrrecs de constrenyiment Ajuntament	220.000,00
20,39211	Recàrrecs de constrenyiment Diputació	10,00
20,39300	Interessos de demora	110.000,00
20,39900	Ingressos diversos	300.000,00
20,39910	Certificats OAC	10,00
20,39920	Agència Catalana de l'Aigua	0,00
20,39930	Romanents Rúbriques diverses	10,00
31,34400	Entrades equipaments culturals	80.000,00
31,39903	Ingressos Festa Major	10,00
31,34902	Cessió equipaments culturals	10,00
32,31201	Escola Municipal d'Art	240.000,00
32,31202	Escola de Música Mestre Montserrat	405.000,00
32,34907	Cessió equipaments educatius	10,00
32,39950	Ingressos conjunts instrumentals	10,00
33,31301	Instal.lacions esportives	4.300,00
33,31302	Convenis entitats esportives	550.000,00
33,31303	Parc del Garraf, subministraments	140.000,00

AJUNTAMENT DE
Vilanova i la Geltrú

35,31900	Inspecció sanitària	5.000,00
35,34903	Educació per a la salut	10,00
35,34904	Formació en salut	10,00
35,34905	Tarifes en càrrecs CSP	40.000,00
40,32100	Llicències urbanístiques	90.000,00
40,32101	Obertura d'establiments	190.000,00
40,38904	Repercussió lloguer c/. Llanza	26.688,00
40,39100	Multes urbanístiques	25.000,00
53,30201	Recollida d'escombraries domiciliària	2.500.000,00
53,30202	Recollida d'escombraries d'indústries i comerços	1.920.000,00
53,33501	Taules i cadires	210.000,00
53,33502	Barraques de fira	46.000,00
53,33600	Tanques i runes	80.000,00
53,33900	Aprofitaments especials	180.000,00
53,33901	Aprofitaments especials, cànon	20.000,00
53,39190	Multes consum i civisme	28.000,00
53,39960	Ingressos per reciclatge	100.000,00
53.39980	Inspecció habitatges buits	10.000,00
	Total Ingressos Corrents, Capítol III	**13.148.638,00**

AJUNTAMENT DE
Vilanova i la Geltrú

Projecte Pressupost 2015
Capítol IV, Transferències Corrents

Aplicació	Concepte	2015
01,46100	Diputació PLO (2014-2015)	131.203,00
01,46101	Diputació, Foment de l'Ocupació Local	849.087,00
01,46108	Diputació, altres projectes	50.000,00
01,47010	Patrocinadors altres projectes	5.000,00
08,45060	Generalitat Fitxa 7 Pla de convivència	19.000,00
08,46120	Diputació, Mediació	28.500,00
08,46130	Diputació, Pla d'equitat	20.000,00
09,45060	Generalitat, Joventut	45.000,00
09,46121	Diputació, Joventut	1.000,00
10,45060	Generalitat, Taxa turística	45.000,00
10,46113	Diputació, Promoció econòmica	4.000,00
20,42000	Participació en els Tributs de l'Estat	15.000.000,00
20,42090	Aportació de l'Estat, dèficit transport urbà	77.000,00
20,45000	Generalitat, Fons de Cooperació Local	426.000,00
20,45050	Generalitat, SOC, Plans d'ocupació	0,00
20,45051	Generalitat, SOC, Plans d'ocupació PRMI	0,00
20,45052	Generalitat, AODL (2)	27.000,00
20,47004	Conveni ITV	17.000,00
31,45081	Generalitat, diversos Cultura	5.000,00
31,45060	Generalitat, personal Biblioteca Joan Oliva	0,00
31,45080	Generalitat, difusió cultural	0,00
31,46105	Diputació, Biblioteca Joan Oliva	112.500,00
31,46106	Diputació, Biblioteca Cardona Torrandell	44.600,00
31,46111	Diputació, diversos cultura	20.000,00
31,46116	Diputació, Parc Natural del Garraf	6.000,00
31,47002	Patrocinadors, Festa Major	4.000,00
31,47003	Patrocinadors, Carnaval	7.000,00
32,45030	Generalitat, Escola de Música M.Montserrat	210.000,00
32,45031	Generalitat, Escola d'Art	208.000,00
32,46101	Diputació, cicles formatius	0,00
32,46102	Diputació (Programes IMET)	10,00
32,46103	Diputació escolarització 0-3 anys	90.000,00
34,46131	Diputació, programa prevenció drogodependències	14.000,00
34,46132	Diputació, promoció salut	20.000,00

AJUNTAMENT DE
Vilanova i la Geltrú

35,45001	Generalitat Fitxa 1 Centres Oberts	89.975,00
35,45002	Generalitat Fitxa 1 Professionals equips bàsics	475.291,00
35,45003	Generalitat Fitxa 1 SAD Social	102.166,00
35,45004	Generalitat Fitxa 1 Referent comunitari	39.526,00
35,45005	Generalitat Fitxa 1 SAD Dependència	131.336,00
35,45006	Generalitat Fitxa 1 Ajuts d'urgència social	0,00
35,45007	Generalitat, Fitxa 2 At. social davant situacions de risc	0,00
35,45008	Generalitat, Fitxa 9 Transport adaptat	35.158,00
35,45009	Generalitat, Fitxa 6 Sistema resposta urgent dones	4.877,00
35,45011	Generalitat, Fitxa 28 Servei atenció dones	155.000,00
35,46133	Diputació, àmbit Benestar social	155.000,00
42,45080	Generalitat, medi ambient	0,00
53,45100	Agència de residus de Catalunya	75.000,00
53,46300	Mancomunitat, conveni RSU	150.000,00
54,46400	ATM Contracte programes	171.000,00
	Total Capítol IV	**19.070.229,00**

AJUNTAMENT DE
Vilanova i la Geltrú

Projecte Pressupost 2015
Capítol V, Ingressos Patrimonials

Aplicació	Concepte	2015
20,52000	Interessos bancs	4.000,00
20,55001	Cànon Pàrquing pl. Soler Carbonell	104.000,00
20,55002	Cànon Serveis d'Aparcaments VNG, SAM	64.000,00
20,55004	Cànon Companyia d'Aigües VNG, SAM	400.000,00
20,55005	Cànon sanejament, Companyia d'Aigües VNG, SAM	325.000,00
20,55006	Cànon explotació cementiri	35.000,00
20,55007	Cànon quiosc Torre d'Enveja	2.240,00
20,55008	Cànon quiosc Parc Samà	2.330,00
20,55009	Cànon Bar C.C. Tacó	3.700,00
20,55010	Cànon Bar C.C. Collada	6.400,00
20,55011	Cànon quiosc P. Xoriguer	1.525,00
20,55012	Cànon quiosc Rambla (dalt)	5.000,00
20,55013	Cànon quiosc Rambla (baix)	5.000,00
20,55014	Cànon màquines expenedores locals munic.	9.200,00
20,55015	Cànon Bar Pavelló Poliesportiu del Garraf	4.000,00
20,55016	Cànon Bar Pavelló Esportiu P. Casernes	1.500,00
32,54100	Cessió TEGAR, C. Estudis, 1	3.750,00
33,55007	Cànon Parc del Garraf	35.000,00
40,54100	Lloguer pisos Agència de l'Habitatge de Catalunya	75.000,00
40,55000	Agència de l'Habitatge de Catalunya, OHL	53.000,00
42,55900	Cànon instal·lacions fotovoltàiques	10,00
53,54200	Lloguer terrenys abocador	0,00
	Total Capítol V	**1.139.655,00**

AJUNTAMENT DE
Vilanova i la Geltrú

Projecte Pressupost 2015
Capítol VI, Alienació d'Inversions

Aplicació	Concepte	2015
20,61900	Alienació d'immobles	0,00
	Total Capítol VI	**0,00**

Projecte Pressupost 2015
Capítol VII, Transferències de Capital

Aplicació	Concepte	2015
20,76108	Previsió transferència de capital	300.000,00
	Total Capítol VII	**300.000,00**

Projecte Pressupost 2015
Capítol VIII, Retorn de préstecs

Aplicació	Concepte	2015
20,83000	Retorns de percepcions	50.000,00
20,83100	Retorns grups municipals	51.000,00
	Total Capítol VIII	**101.000,00**

Projecte Pressupost 2015
Capítol IX, Préstecs rebuts

Aplicació	Concepte	2015
20,91301	Préstec per inversions	0
	Total Capítol IX	**0,00**

AJUNTAMENT DE
Vilanova i la Geltrú

ANNEX PUNT SEGON

Pressupost d'inversions i finançament 2015

Aplicació	Concepte pressupost d'inversions	Import 2015		Aplicació	Concepte de finançament d'inversions	Import 2015
40,1522,62207	Arranjament Edifici annex Ajuntament	300.000,00		20,76108	Previsió transferència de capital	300.000,00
	TOTAL Cap 6 INVERSIONS	300.000,00			FINANÇAMENT	300.000,00

AJUNTAMENT DE
Vilanova i la Geltrú

ANNEX PUNT TERCER

PLANTILLA PERSONAL AJUNTAMENT 2015

Llocs de treball	Grup	Places	Vacants	TOTAL
Funcionaris				
Funcionaris d'habilitació estatal				
Secretari	A1	1	0	1
Interventor	A1	1	0	1
Tresorer	A1	1	0	1
Escala d'administració general				
Subescala tècnica superior	A1	4	0	4
Subescala administrativa	C1	26	0	26
Subescala auxiliars administratius	C2	19	1	20
Subescala subalterna	AP	6	0	6
Escala d'administració especial Subescala tècnica				
Tècnics superiors	A1	8	1	9
Psicòlegs	A1	2	0	2
Arquitecte	A1	6	0	6
Enginyer	A1	1	0	1
Veterinari	A1	1	0	1
Director de Biblioteca	A1	1	0	1
Professor Música	A1	3	0	3
Professor d'art i oficis	A1	1	0	1
Tècnics mitjans	A2	34	1	35
Bibliotecaris	A2	5	1	6
Treballadors Socials	A2	8	1	9
Educadors Socials	A2	5	0	5
Enginyers Tècnics	A2	7	0	7
Arquitectes Tècnics	A2	7	0	7
Tècnics auxiliars	C1	62	0	62
Delineants	C1	2	0	2
Auxiliars tècnics	C2	12	4	16
Subescala serveis especials				
Classe Comeses especials				
Informador OAC	C1	14	0	14
Auxiliar de biblioteca	C1	8	2	10

AJUNTAMENT DE
Vilanova i la Geltrú

Classe Policia local					
Inspector	A2	1	0	1	
Sotsinspector	C1	1	0	1	
Sergent	C1	5	0	5	1 vacant Oferta Pública 2011
Caporal	C2	14	0	14	a extingir 1 per passar a Sergent
Agent	C2	76	0	76	
Comesa especial					
Personal oficis (encarregats i sotsencarregats)	C2	0	1	1	
Personal oficis (oficials i oficials especialistes)	C2	4	0	4	
Personal oficis (operaris i operaris especialistes)	AP	0	0	0	

Laborals: indefinits, temporals i a temps parcial

Places caràcter laboral				
Tècnic superior llicenciat en dret	A1	2	0	2
Tècnic superior	A1	4	0	4
Tècnic superior llicenciat en medicina	A1	1	0	1
Professor de música	A1	15	0	15
Professor escola d'art	A1	6	0	6
Tècnic grau mitjà	A2	22	0	22
Professor de música	A2	6	0	6
Professor escola d'art	A2	3	0	3
Professor ensenyament	A2	1	0	1
Tècnic auxiliar	C1	8	0	8
Professor de música	C1	1	0	1
Administratiu	C1	1	0	1
Inspector	C1	1	0	1
Tècnic Auxiliar Biblioteca	C1	1	0	1
Auxiliar tècnic	C2	4	0	4
Auxiliar administratiu	C2	2	0	2
Auxiliar de biblioteca	C2	2	0	2
Sotsencarregat	C2	6	0	6
Oficial especialista	C2	3	0	3
Oficial	C2	33	2	35
Oficial senyalització	C2	2	0	2
Operari especialista	AP	6	0	6
Operari	AP	18	0	18
Mosso	AP	1	0	1
Vigilant	AP	1	0	1
Conserge	AP	6	0	6

AJUNTAMENT DE
Vilanova i la Geltrú

Places personal laboral temporal

Professor superior Escola de Música	A1	5	0	5
Professor superior Escola d'Art	A1	5	0	5
Professor grau mitjà Escola de Música	A2	5	0	5
Professor grau mitjà Escola d'Art	A2	3	0	3
Arquitecte tècnic	A2	1	0	1
Tècnic mitjà - Nucli Antic	A2	1	0	1
Tècnic mitjà - OLH	A2	1	0	1
Professor auxiliar Escola de Música	C1	2	0	2
Auxiliar administratiu	C2	2	0	2
Oficial	C2	0	0	0

Eventuals: càrrecs de confiança

Gerent		0	0	0
Directiu		1	0	1
Tècnic suport administratiu		1	0	1
Administratiu		1	0	1
Auxiliar administratiu		1	0	1

TOTALS	**531**	**14**	**545**

PLANTILLA 2015 ORGANISME AUTÒNOM DE PATRIMONI VÍCTOR BALAGUER

Llocs de treball	Grup	Places	Vacants	TOTAL
Laborals: indefinits, temporals i a temps parcial				
Places caràcter laboral				
Tècnic superior	A1	1	0	1
Tècnic grau mitjà	A2	4	1	4
Auxiliar administratiu	C2	1	0	1
Tècnic auxiliar	C1	1	0	1
Conserge	AP	2	0	2
TOTALS		**9**	**1**	**10**

AJUNTAMENT DE
Vilanova i la Geltrú

RELACIÓ FUNCIONAL DE LLOCS DE TREBALL IMET 2015

Àmbit de Gestió: (14 treballadors/res)

1 Gerent
(*) Secretari General, a temps parcial
Interventor General, a temps parcial
1 Secretària Gerència
3 Cap unitat administrativa
1 Administrativa
3 Auxiliars administratives
2 Cambreres
2 Conserges instal·lacions municipals
1 Subaltern

Servei d'Educació: (20 treballadors/res)

1 Cap Servei
1 Tècnica Responsable
1 Tècnic Mig
2 Tècniques Especialistes
1 Auxiliar administratiu
14 Conserges instal·lacions municipals

Servei de Treball: (24 treballadors/res)

1 Cap de Servei
6 Tècniques Responsables
10 Tècnics Mitjans
2 Tècniques Especialistes
5 Auxiliars administratius

EFAV: (7 treballadors/res)

1 Cap de Servei
1 Tècnic responsable
1 Cap unitat administrativa
4 Tècnics Mitjans

Escoles Municipals: (1 treballadora)

1 Coordinadora de Gerència / Cap de Servei

AJUNTAMENT DE
Vilanova i la Geltrú

Resum:

Àmbit de Gestió.....	14 persones
Servei d'Educació.....	20 persones
Servei de Treball.....	24 persones
EFAV.....	7 persones
Coordinadora de Gerència.....	1 persona
	==========
TOTAL.....	66 persones

Els 66 llocs de treball que conformen la plantilla funcional de l'IMET per a l'any 2015, estan coberts de la manera següent:

- 50 per contractes laborals indefinits, d'aquests 33 fixos de plantilla i 17 no fixos de plantilla.
- 6 per funcionaris/àries de l'Ajuntament de Vilanova i la Geltrú
- 4 interins
- 6 temporals

ANNEX PUNT QUART

BASES D'EXECUCIÓ DEL PRESSUPOST MUNICIPAL PER A L'ANY 2015

D'acord amb allò que disposa el Text refós, Reial decret legislatiu 2/2004, de 5 de març, s'estableixen les següents Bases reguladores que hauran de servir de norma per a l'execució del pressupost municipal.

Règim jurídic

Base 1.- El pressupost general de l'Ajuntament de Vilanova i la Geltrú s'executa, fiscalitza i liquida d'acord amb la normativa general vigent, amb les presents Bases d'execució i amb els reglaments, instruccions i resolucions que emanen dels òrgans municipals competents.

Es fa especial referència al compliment dels principis regulats a la Llei Orgànica 2/2012, de 27 d'abril, d'estabilitat pressupostària i estabilitat financera.

Els organismes autònoms, empreses municipals i empresa pública local que conformen el grup municipal i consoliden els seus pressupostos són:

Nom	*Tipologia*
OAP Biblioteca Museu V.Balaguer	Organisme Autònom
Institut Municipal d'Educació i Treball	Organisme Autònom
Promoció Industrial Vilanova SAM	SAM
Informació i Comunicació Vilanova SAM	SAM
Societat d'Aparcaments SAM	SAM
Companyia d'Aigües SAM	SAM
EPEL Neàpolis	EPEL

Per altra banda d'acord amb el que disposa la normativa d'estabilitat pressupostària la Intervenció General de l'Estat va sectorialitzar les entitats adscrites a l'Ajuntament i es consideren Administracions Públiques definides en el perímetre SEC de l'Ajuntament les següents:

Nom	*Tipologia*
OAP BM V.Balaguer	Organisme Autònom
IMET	Organisme Autònom
PIVSAM	SAM
ICVSAM	SAM
Consorci Serveis Persones	Consorci
Consorci Sanitari Garraf	Consorci
Consorci Teledigital Garraf	Consorci

Vigència

Base 2.- Les Bases s'apliquen al Pressupost de l'Ajuntament, dels Organismes Autònoms i empreses municipals, en tot allò que s'escaigui. La vigència de les Bases coincidirà amb la del Pressupost general i fins i tot en la de la seva pròrroga.

Estructura pressupostària

Base 3.- Estructura orgànica. A efectes de la gestió pressupostària, l'Ajuntament queda dividit en els següents òrgans, que tindran els codis orgànics que s'especifiquen:

Codi	*Concepte*
01	Alcaldia
02	Compres, Contractació i Serveis generals
03	Comunicació i Premsa
04	Recursos Humans
05	Seguretat i Protecció Ciutadana
06	Participació Ciutadana
07	Serveis Jurídics
08	Convivència i Civisme

09	Joventut
10	Desenvolupament Local i Promoció Ciutat
11	Societat de la Informació
20	Hisenda
21	Tecnologies de la Informació i la Comunicació
22	Servei d'Atenció Ciutadana
31	Cultura
32	Escoles Municipals
33	Esports
34	Infància, Adolescència, Gent Gran i Plans d'Equitat
35	Serveis Socials i Salut
36	Salut
40	Urbanisme i Territori
42	Medi Ambient
52	Unitat de Serveis Municipals
53	Serveis viaris
54	Mobilitat
90	Càrrega financera

Base 4.- Composició de les aplicacions pressupostàries. Els conceptes de despesa es componen de número orgànic, número de programa i de número econòmic. En els organismes autònoms no hi haurà número orgànic.

Projectes de despeses**:** Tindran aquesta consideració els projectes d'inversió i qualsevol altre que es defineixi per tal de fer un seguiment concret i individualitzat. Tindran un codi invariable per tota la vida del projecte, el qual contindrà com a mínim l'any d'inici i número específic del mateix.

Conceptes d'ingrés: Les previsions de l'estat d'ingressos constaran de número econòmic i, si s'escau, de número orgànic.

S'autoritza el regidor d'Hisenda, a proposta de l'Interventor i justificat per raons tècniques o organitzatives, a ampliar, variar o suprimir dígits de la classificació orgànica, per programes i econòmica del present Pressupost, sempre que es mantingui l'estructura vigent legalment.

Base 5.- Nivell de vinculació jurídica dels crèdits. Els crèdits de les diferents aplicacions de despesa estaran vinculats en general a nivell orgànic, d'àrees de despesa i de capítol.

La bossa de vinculació suposa el límit màxim de despesa dins dels nivells respectius, sobre la qual s'efectuarà el control fiscal. Això no obstant, quan la despesa excedeixi la consignació de la partida pressupostària dins de la bossa, Intervenció farà constar aquesta incidència a l'informe d'existència de crèdit.

S'exceptuen de la vinculació general el Capítol I Personal, en el que s'estableix la vinculació a nivell de capítol. Pel que fa a les subvencions i transferències

nominatives que figuren en el Capítol 4, el Capítol 6 Inversions i el Capítol 7 Transferències de capital, la vinculació serà a nivell d'aplicació pressupostària.

Podran declarar-se determinades aplicacions com de vinculació qualitativa, és a dir, que si bé participen d'una bossa de vinculació, el seu crèdit es reserva només per a les despeses que li siguin aplicables.

Modificacions de crèdits

Base 6.- Modificacions de crèdit. Quan s'hagi de realitzar una despesa que no disposi de crèdit suficient dintre de la bossa de vinculació jurídica, s'haurà de tramitar un expedient de modificació de crèdits amb les especificitats següents:

1. Les propostes de modificació seran iniciades per les àrees gestores mitjançant una Proposta de modificació i, si s'escau, documentació acreditativa de l'ingrés que provoca la generació. L'expedient serà tramès a la Intervenció municipal, que fiscalitzarà el seu contingut. El desenvolupament i tramitació de l'expedient es realitzarà per mitjans electrònics, que actualment es concreta amb l'aplicatiu Firmadoc.

2. D'acord amb l'art. 179 i següents de l'esmentat Reial decret legislatiu, l'aprovació de l'expedient correspondrà:

   a. Pel que fa a les transferències de crèdit dins de la mateixa àrea de despesa, serà competència de l'alcaldessa o regidor/a delegat/da, excepte les que corresponguin al Capítol 1, que podran aprovar-se sense aquella limitació. En els organismes autònoms aquesta facultat correspondrà al seu president, d'acord amb els seus estatuts.

   b. La generació i ampliació de crèdits, així com la incorporació de romanents de crèdit, s'aprovaran mitjançant Decret de l'Alcaldia o regidor/a a qui delegui.

   c. Dels expedients aprovats per Decret que es defineixen en els apartats anteriors a) i b) es donarà compte en el Ple següent, prèviament informats en la Comissió Informativa de Serveis a les Persones. La data de comptabilització de l'expedient serà la data d'entrada en vigor de la modificació.

   d. La resta d'expedients de modificació previstos a la Llei seran aprovats pel Ple municipal.

   e. La creació d'una nova aplicació de despesa dins d'una bossa de vinculació que suposi només una major concreció d'un concepte econòmic existent, no s'entendrà com a modificació de pressupost, essent suficient la comunicació a Intervenció per part del responsable de l'àrea gestora.

   f. Es declaren obertes expressament, amb consignació zero, totes les partides que es preveuen a la normativa pressupostària vigent.

g. Per resolució del regidor d'Hisenda es podrà variar el finançament de cadascun dels projectes d'inversió, en el marc dels ingressos de capital previstos, en funció del termini d'execució dels projectes i de la tipologia del recurs afectat. L'expedient es tramitarà amb el mateix format i procediment que una modificació de crèdits aprovada per Decret, sense necessitat de donar-ne compte al Ple municipal.

   Així mateix també podrà canviar-se la denominació d'un projecte d'inversió sempre que la variació suposi una major concreció de les obres i activitats a desenvolupar.

h. L'expedient de reconeixement extrajudicial de crèdits per a la imputació al pressupost corrent d'obligacions derivades de despeses d'exercicis anteriors correspon al Ple.

Base 7.- Partides ampliables. Es declaren ampliables les aplicacions de despesa que es relacionen a l'annex, per l'import que superi la previsió del respectiu concepte d'ingressos.

Base 8.- Crèdits urgents i inajornables. Per aplicació analògica de l'art. 65 de la Llei general pressupostària, el president de la corporació podrà, per a atendre despeses inajornables i amb el límit màxim de l'1 per cent del total de crèdits inicials del Pressupost, ordenar la immediata efectivitat d'augments de crèdits quan s'hagués iniciat la tramitació del corresponent expedient i els esmentats augments haguessin estat aprovats inicialment pel Ple.

En cas que aquests augments de crèdit no s'aprovessin definitivament, el president procedirà a retenir part del romanent de tresoreria disponible o a declarar la no disponibilitat de crèdits pressupostaris fins que no s'aprovi una posterior i definitiva operació pressupostària.

Gestió de compres centralitzada

Base 9.- Normes generals

1. Les compres i contractes menors de vigència inferior a 1 any seran tramitats mitjançant el Servei de Compres i Serveis Generals. La resta de contractes els gestionarà el Servei de Contractació. La gestió i procediment es regirà pels preceptes establerts a la legislació de contractes del sector públic i demés legislació complementària i per la normativa municipal que es desenvolupi.

2. L'expedient es tramitarà pel Servei de Compres i Serveis Generals. Les ordres de compra les efectuaran les persones autoritzades de cada departament mitjançant l'aplicatiu informàtic *Gestió de compres* de la intranet municipal.

3. Serà imprescindible la descripció de la necessitat a cobrir, així com l'aplicació pressupostària on s'ha d'aplicar la despesa, la descripció de l'objecte i departament

de destí. Quan l'import superi els 3.000 euros caldrà la sol·licitud de tres ofertes a proveïdors diferents.

Gestió pressupostària i comptable

A) Gestió de la despesa

Base 10.- L'autorització de la despesa i la seva disposició o compromís correspon als següents òrgans:

1. És competència de l'alcaldessa quan l'import de la despesa no excedeixi el 10% dels recursos corrents (suma del capítol I al capítol V d'ingressos). Per delegació de l'alcaldessa en els organismes autònoms aquesta competència resta atribuïda al regidor-president de l'Àrea de la qual depengui l'organisme.

2. Per delegació de l'alcaldessa, serà competència de la Junta de Govern -o de l'òrgan que assumeixi les seves funcions en els organismes autònoms- quan no superin el límit de l'apartat anterior i siguin de quantitat superior a 18.000 euros, IVA exclòs. Aquesta delegació no tindrà efecte en casos de reconeguda urgència o de manca de convocatòria de la Junta de Govern.

3. És competència del Ple l'autorització de despeses l'import de les quals excedeixi els límits que fixa el punt 1.

4. Per delegació del Ple poden ser autoritzades per la Junta de Govern aquelles despeses la quantia de les quals no superi els límits de la contractació directa.

5. En els casos en què l'aprovació de la despesa correspongui a l'alcaldessa, o persona per ella delegada, s'instrumentarà mitjançant un Decret que, en l'àmbit de l'ajuntament, es confeccionarà, tramitarà i signarà electrònicament utilitzant els aplicatius corresponents. En general, per tal d'aconseguir una gestió administrativa i comptable més àgil, els decrets de contingut econòmic es tramitaran i signaran electrònicament a través de l'aplicatiu *Firmadoc.*

6. El reconeixement de l'obligació s'aprovarà per la Junta de Govern, mitjançant l'aprovació de la relació de factures i de certificacions d'obres, prèvia conformitat del responsable de l'àrea gestora, d'acord amb el llistat de persones autoritzades aprovat per Decret del regidor d'Hisenda. En els organismes autònoms el reconeixement i liquidació de l'obligació correspondrà al gerent o director i s'efectuarà en el mateix acte de conformació de la respectiva factura o document, i posteriorment es donarà compte a l'òrgan que correspongui d'acord amb els estatuts de cada entitat.

7. Despeses d'inversió: A l'expedient d'autorització d'un projecte d'inversió i, en tot cas, quan s'aprovi la despesa, hi haurà de constar un calendari de realització que inclourà la data d'aprovació de l'expedient de contractació, data d'adjudicació, data d'inici d'obra, calendari de certificacions i data previsible de lliurament de la construcció o instal·lacions. No podrà aprovar-se l'adjudicació d'un projecte

d'inversió (fase D) fins que l' ingrés que finança el projecte sigui un dret reconegut i liquidable. En el cas de finançament mitjançant subvenció de capital haurà d'estar compromesa, i si és per alienació d'immobles caldrà que estigui ingressada a Tresoreria.

8. Les aportacions a Organismes autònoms, Mancomunitats, Consorcis, Societats municipals, i demés entitats públiques, que figuren en el Pressupost com a aplicacions de despesa individualitzades, s'entendrà aprovada la despesa sense necessitat de tramitar-ne cap acord. Amb les aplicacions de subvencions nominatives, caldrà un decret autoritzant la despesa.

   Pel que fa als encàrrecs de gestió a empreses integrament municipals que es consideren òrgan tècnic de l'Ajuntament, s'entendrà que els encàrrecs no estan subjectes a IVA en els termes que fixa la llei, i d'acord amb la consulta vinculant de la Direcció general de Tributs V0839-9.

9. A l'inici de cada exercici es comptabilitzaran amb document AD els contractes, lloguers i demés compromisos mensuals recurrents i amb preu fixat per l'import determinat en el darrer acord municipal. Així mateix, a proposta de la Intervenció municipal, el regidor d'Hisenda podrà efectuar una retenció de crèdit al començament de l'exercici per tal d'assegurar-ne la consignació corresponent en aplicacions de subministrament i altres conceptes habituals.

Base 11.- Serà competència del Ple municipal la contractació de despeses plurianuals quan els terminis o l'import de les anualitats no s'ajustin al que disposa l'article 173.3 del TRLLH.

Els expedients de contractació per avançat podran ultimar-se fins a l'adjudicació del contracte encara que l'execució es realitzi l'any següent, en una o diverses anualitats, sempre que: 1) En el plec de condicions o, si s'escau, en el mateix acord d'adjudicació es faci constar que l'adjudicació del contracte està sotmès a la condició suspensiva d'existència de crèdit a l'estat de despeses de l'exercici futur i 2) Aprovació de l'acord pel Ple municipal. No caldrà l'aprovació del Ple si l'expedient es refereix a serveis o subministraments habituals i periòdics, la despesa dels quals es consigna normalment en els pressupostos municipals.

En els casos de tramitació d'expedient per avançat contemplats en aquesta base, l'informe d'Intervenció d'existència de crèdit serà substituït per un informe en què es farà constar si es produeixen les condicions esmentades en els punts anteriors.

Base 12.- Tota despesa està sotmesa a fiscalització prèvia limitada per part de la Intervenció municipal. S'exceptua d'aquesta disposició les despeses inferiors a 18.000 euros, els contractes de caràcter periòdic i de tracte successiu derivats d'un expedient inicial ja intervingut, i les despeses a justificar i bestreta de caixa fixa que seran intervingudes quan es justifiqui l'aplicació de la despesa. En tot cas aquesta matèria es regula d'acord amb la Instrucció per a l'exercici de la funció interventora en règim de fiscalització prèvia limitada, aprovada en el Ple municipal del 7 de gener de 2010.

Base 13.- Tot nou projecte, servei o conveni municipal l'aprovació del qual pugui comportar un increment de la despesa municipal, vigent o futura, o una disminució d'ingressos, haurà d'incorporar a l'expedient una memòria econòmica que justifiqui la despesa i les alternatives de finançament que es proposen. L'esmentada memòria, el model de la qual es va aprovar per la Junta de Govern Local en sessió de 4 de juny del 2013, serà estudiada pels serveis d'Intervenció que emetran informe al respecte, amb independència de la fiscalització reglamentària que correspongui.

B) Ordenació de pagaments:

L'ordenació correspon en tots els casos a l'Alcaldessa o Regidor/a que delegui, amb l'única excepció de les despeses menors les quals correspondran a la persona autoritzada per a efectuar el pagament.

D'acord amb allò que disposa l'art. 168 de la Llei reguladora de les Hisendes Locals, l'expedició de manaments de pagament s'haurà de regular segons el Pla de disposició de fons establert pel president que, en qualsevol cas, mantindrà la prioritat de les despeses de personal i de les resultes d'exercicis tancats.

Base 14.- Documentació de les despeses. Les despeses aprovades tal i com disposen les bases anteriors hauran d'anar documentades de la següent forma a fi que es reconegui l'obligació.

1. Despeses de personal: model de contracte quan es tracti d'una nova incorporació, acord del Ple de l'ajuntament, o òrgan similar en els organismes autònoms, pel que fa a les modificacions en les retribucions complementàries o treballs extraordinaris; i decret de l'Alcaldia o Regidor/a que delegui pel reconeixement d'hores extres o altres supòsits que no corresponguin al Ple.

2. Béns corrents i serveis: factura o contracte de prestació de serveis. Totes les factures hauran de tenir un número de comanda expedit pel Servei de Compres i Serveis generals o, en el cas de contractes, la referència del mateix Les factures es registraran d'entrada a l'Oficina d'Atenció Ciutadana de l'Ajuntament, sens perjudici de les e-factures que es gestionin mitjançant la plataforma de AOC. En el supòsit de e-factures que no es tramitin a través d'aquell portal, la data d'entrada serà la del registre comptable. La tramitació, aprovació i signatura de factures s'efectuarà electrònicament a través de l'aplicatiu *Firmadoc.* Les fases de tramitació de la factura seran: 1) Registre i escaneig de la factura, tramesa automàtica al departament gestor per part d'Intervenciö. 2) Conformitat del departament gestor, 3) Aprovació pel regidor o cap de servei responsable del departament gestor. 4) Elaboració de la relació de factures conformades i aprovades pels departaments per part d'Intervenció que proposarà l'aprovació a la Junta de Govern.5) Fiscalització de la relació per l'Interventor. 6) Aprovació per la Junta de Govern Local.

3. Transferències corrents i actius financers: Document aprovatori degudament explicitat, contenint en tot cas el nom, NIF i domicili fiscal del perceptor. Només es podran realitzar a nom de persones físiques o jurídiques.

4. Càrrega financera: Model de contracte del préstecs, pòlisses i crèdit i bestretes.

5. Inversions reals i transferències de capital: Certificat d'obres, factura o contracte de prestació de serveis signat pel tècnic director de l'obra o persona encarregada de la despesa que sigui responsable de l'àrea corresponent. També es podran documentar mitjançant acord de la Junta de Govern o bé decret de la presidència.

Base 15.- Subvencions. La concessió de subvencions haurà d'adaptar-se al que disposa la legislació general sobre el tema, l'Ordenança general reguladora de la concessió de subvencions aprovada pel Ple municipal el 6 de novembre de 2006, així com a les convocatòries específiques, en cas d'haver-n'hi.

Els perceptors de subvencions hauran de rendir compte justificatiu que acrediti la despesa efectuada i el compliment de l'objecte de l'ajut concedit.

L'esmentat compte justificatiu juntament amb un informe del Departament gestor responsable de la concessió de la subvenció, serà fiscalitzat per la Intervenció municipal. De les possibles incidències del compte, prèvia audiència dels beneficiaris i amb el coneixement del Departament gestor, es donarà compte a la Junta de Govern Local.

Base 16.- Subvencions extraordinàries.

Les subvencions excepcionals que tinguin un valor igual o inferior a 3.000 euros seran atorgades per acord de la Junta de govern local, en el qual es faran constar les condicions a les quals restarà subjecte la subvenció, sens perjudici que aquestes es puguin recollir també en els convenis que, en el seu cas, signi l'ajuntament amb les persones beneficiàries.

Es consideren subvencions excepcionals aquelles que s'atorguen de manera directa ateses les raons d'interès públic, social, econòmic, humanitari o d'altres degudament justificades que dificultin la seva convocatòria pública. L'informe del cap del departament amb el vist-i-plau del Regidor justificant-ne l'excepcionalitat de la mateixa serà requisit imprescindible per la tramitació de l'expedient.

Base 17.- L'adopció d'acords d'acceptació de subvencions per part de l'Ajuntament davant d'altres administracions correspondrà a la Junta de Govern. Eventualment, en casos de reconeguda urgència o de manca de convocatòria de la Junta de Govern, aquesta competència correspondrà a l'alcalde.

Podrà incorporar-se a l'expedient un model de document específic que serà informat per Intervenció per tal de fer un seguiment de les subvencions concedides a l'ajuntament.

Base 18.- Acumulació de fases en un únic document. Les diverses fases d'execució del pressupost de despeses es podran acumular en un únic acte administratiu en els supòsits de despeses urgents, l'execució de les quals no pugui demorar-se, i les despeses amb càrrec als capítols IV i VI.

Base 19.- Lliuraments a justificar. Es lliuraran i comptabilitzaran com a lliuraments a justificar les quantitats que s'hagin de satisfer per a l'execució de serveis o subministraments, els comprovants dels quals no puguin obtenir-se abans d'efectuar-se els pagaments corresponents. Els lliuraments que es realitzin en aquestes condicions s'aplicaran a les partides corresponents, restant obligades les persones que han rebut els fons, a justificar la destinació al servei pel qual foren lliurats, en el termini màxim de tres mesos.

Abans de ser lliurada una altra quantitat a justificar a una mateixa persona habilitada pel mateix concepte pressupostari s'exigirà la formalització del lliurament anterior, sense perjudici d'instruir expedient de constrenyiment en contra del perceptor quan, transcorregut el temps fixat, no fes la justificació necessària.

La justificació dels ajuts econòmics a famílies es farà mitjançant nota justificativa del personal acreditat del departament de Serveis Socials, d'acord amb els procediments i condicions adoptats pel mateix departament.

En manaments a justificar per activitats o serveis determinats que superin els 18.000 euros, el compte justificatiu formarà part d'un expedient de liquidació que incorporarà una memòria i un estat final d'ingressos i despeses. L'expedient, informat per Intervenció, es presentarà a l'aprovació de la Junta de Govern Local.

Base 20.- Bestretes de caixa fixa. D'acord amb la llei tindran la consideració de bestretes de caixa fixa les provisions de fons de caràcter no pressupostari i permanent que es realitzin a funcionaris habilitats per al pagament d'atencions corrents i periòdiques que pel seu caràcter, es consideri que han de ser satisfetes des de les diferents àrees i serveis i no des de la Tresoreria municipal. Per decret d'Alcaldia tramitat per la Tresoreria s'ordenarà l'obertura d'un compte corrent restringit amb la denominació Ajuntament de Vilanova i la Geltrú. Bestreta de caixa fixa, més el nom de l'àrea o servei corresponent, i el nom de la persona o persones habilitades per disposar del compte.

La forma, procediment i condicions que tindran les bestretes de caixa fixa es regula en les Instruccions per al funcionament de bestretes de caixa fixa, aprovades per la Junta de Govern Local en sessió de 22 de gener de 2010.

Base 21.- Dietes i despeses de desplaçament del personal al servei de la corporació. S'abonaran els imports realment gastats i justificats prescindint d'allò que disposin les reglamentacions sobre la matèria, excepte en el cas d'utilització del vehicle particular en què s'abonarà l'import per quilòmetre que les normes aplicables estableixin.

Base 22.- Indemnitzacions i retribucions al personal que exerceixi les funcions reservades als funcionaris amb habilitació estatal per assistències a juntes i consells d'administració dels ens instrumentals municipals.

El personal al servei de la Corporació que desenvolupi funcions públiques necessàries i reservades a funcionaris amb habilitació de caràcter estatal en representació de l'interès públic en organismes autònoms, entitats públiques empresarials i societats mercantils de capital íntegrament municipal percebran per la seva especial dedicació i responsabilitat un complement retributiu de 697 euros mensuals, és a dir, 8.364 euros anuals, de les quals es deduirà l'impost sobre la renda de les persones físiques. El pagament d'aquestes retribucions es farà efectiu amb càrrec dels organismes, entitats i societats municipals en què aquest personal presti els seus serveis o bé es farà efectiu a càrrec de l'Ajuntament directament. En aquest darrer cas, el cost suportat per l'Ajuntament es podrà deduir de les assignacions municipals que hagin de percebre aquests ens.

Es tindran en compte les limitacions que estableixi la legislació vigent en cada moment i s'aplicaran les revisions que prevegi en cada exercici la Llei de Pressupostos Generals de l'Estat.

Base 23.- Pagaments. En general la realització de pagaments signada pel Tresorer es farà mitjançant relacions de transferències bancàries. Excepcionalment i per causa justificada podran realitzar-se pagaments mitjançant xecs nominatius. En aquest cas el Tresorer comprovarà la identificació i acreditació de les persones a les quals pagui, si li fossin desconegudes.

Es podran carregar directament en compte els imports de telèfon, contractes financers, rènting, targetes de crèdit i d'altres despeses amb la conformitat de la Tresoreria municipal.

A les presents bases annexa el pla de disposició de fons i previsió de tresoreria.

Base 24.- El suport documental del pagament material serà la relació comptable o el manament de pagament, i es justificarà amb l'apunt del càrrec bancari o amb la signatura acreditativa del perceptor.

Base 25.- Compensació de pagaments. A instància de part, podran compensar-se deutes a la Hisenda municipal d'un proveïdor sempre que els crèdits al seu favor representin per a l'Ajuntament obligacions reconegudes i liquidades. En general no es compensaran rebuts periòdics en via voluntària que hagin de ser satisfets a través d'entitats col·laboradores. En el supòsit de deutes municipals del creditor en via de constrenyiment, la compensació s'efectuarà d'ofici per la Tresoreria municipal.

Base 26.- Cessió de crèdits. Els creditors que tinguin dret a cobrar de l'Ajuntament per obligacions reconegudes a favor seu, podran cedir el crèdit a tercers. El tràmit de cessió s'haurà d'efectuar a la Intervenció municipal, que farà la presa de raó de la cessió.

No es tramitaran cessions de crèdit si el creditor té deutes a favor de l'Ajuntament en via de constrenyiment, per tal d'efectuar-ne la compensació.

No es podran atendre diligències d'embarg de drets a cobrar de proveïdors i contractistes que es notifiquin amb posterioritat a la presa de raó la cessió de crèdit .

Base 27.- Operacions de Tresoreria. Els crèdits de tresoreria a favor dels Organismes autònoms podran ser contractats per l'Ajuntament, i en disposaran els respectius organismes.

Base 28.- Indemnitzacions als regidors per assistències efectives als òrgans municipals següents:

Ple	460 €
Junta de Govern Local	200 €
Comissió Informativa	200 €
Consells d'Administració (o òrgans anàlegs dels ens municipals)	200 €
Juntes Generals de societats municipals	200 €
Junta de Portaveus	200 €

Els membres de la Corporació que no tinguin dedicació exclusiva ni parcial, percebran indemnitzacions per assistència efectiva a les sessions dels òrgans col·legiats de la Corporació de què formin part, en la quantia màxima següent i d'acord amb les disponibilitats pressupostàries

660 x 12 = 7920

Les quantitats a percebre mensualment no podran superar la 1/12 part del total anual, excepte el mes de desembre, en què es regularitzarà tenint en compte el topall anual.

Els mesos en què la percepció mensual sigui menor a 1/12 part del total anual, s'afegirà a la quantitat a percebre el saldo a favor del regidor/a, produït per quantitats acreditades en mesos anteriors, i que no s'hagi pagat per haver-se superat el límit establert anteriorment o, si no existís saldo favorable, es concedirà automàticament una bestreta per tal que es mantingui la percepció mensual de 1/12 parts del total anual. En la indemnització corresponent al mes de desembre es regularitzarà la situació i es liquidaran les bestretes

Els saldos de les bestretes a favor de l'Ajuntament que no puguin ser abonats en el mes de desembre, es descomptaran en els mesos immediats posteriors fins a la seva total cancel·lació. En el supòsit de cessament seran reintegrats pel regidor/a en un període màxim de 30 dies

Els mesos en què l'activitat mensual determini que la percepció mensual sigui superior a 1/12 part del total anual es generarà un saldo positiu a favor del regidor/a que es compensarà en els mesos següents o servirà per fer-ne la regularització de final d'any.

L'assistència es justificarà mitjançant document emès pel secretari de l'òrgan col·legiat. En qualsevol cas, el límit serà el que resulti de l'increment que s'estableixi definitivament per als funcionaris en la Llei de pressupostos generals de l'Estat

Base 29.- Els regidors podran renunciar a les seves percepcions per indemnitzacions i disposar que les quantitats que els corresponguin siguin transferides al grup municipal o partit corresponent. En aquest supòsit, des del punt de vista comptable i fiscal, la transferència es tractarà com una subvenció al grup municipal

La renúncia a les indemnitzacions s'instrumentarà mitjançant un escrit signat pel regidor o regidora i adreçat a la Intervenció municipal.

Base 30.- Els grups municipals podran sol·licitar bestretes de l'aportació anual al grup prevista en els pressupostos municipals. El termini de reintegrament de les bestrets coincidirà com a màxim amb la finalització del mandat municipal.

Base 31.- Fons de contingència. Es destinarà, quan procedeixi, a atendre necessitats de caràcter no discrecional i no previstes en pressupost que puguin aparèixer al llarg de l'any. En concret atendrà les despeses extraordinàries no previstes durant l'exercici com per exemple sentències judicials, honoraris, indemnitzacions per responsabilitat civil i altres conceptes similars, així com aquelles despeses que per resolució raonada de l'Alcaldia calgui disposar per a fer front a necessitats socials urgents o perquè siguin imprescindibles per a la bona prestació dels serveis públics.

Base 32.- Criteris de dubtós cobrament d'ingressos fiscals. La base de càlcul serà l'import dels valors comptabilitzats en els capítols 1, 2 i 3 de l'estat d'ingressos del pressupost. De la base general es reduiran els conceptes següents : 1) Valors que estiguin en període de cobrament voluntari. 2) Quotes urbanístiques. 3) Ordres d'execució. 4) Valors específics que determini raonadament el Servei de Recaptació Municipal en funció de la tipologia dels deutes o dels deutors. A la base reduïda s'aplicaran els percentatges de dubtós cobrament següents:

-Any t-1 :	0,0%
-Any t-2 i t-3 :	25%
- Any t-4 :	50%
- Any t-5 i t-6 :	75%
-Any t-7 i anteriors :	100%

Base 33.- Per resolució del Regidor d'Hisenda, a proposta de la Intervenció municipal, podran establir-se mesures de descentralització de la comptabilitat pública a favor de determinades Àrees o Regidories d'acord amb les prescripcions tècniques que es fixin.

Base 34.- Els informes negatius de fiscalització emesos per la Intervenció municipal s'incorporaran al Compte general i es trametran juntament amb aquest a la Sindicatura de Comptes.

AJUNTAMENT DE
Vilanova i la Geltrú

ANNEX PLA DISPOSICIÓ DE FONS I PLA DE TRESORERIA

PLA TRESORERIA I PLA DISPOSICIÓ DE FONS EXERCICI 2014

L'article 196 del Reial Decret Legislatiu 2/2004, de 5 de març, pel que s'aprova el text refós de la Llei Reguladora de les Hisendes Locals, fixa com a funció pròpia de la Tresoreria municipal, entre d'altres, la de distribució en el temps de les disponibilitats dineràries per a la puntual satisfacció de las obligacions. I dintre d'aquestes obligacions és fonamental garantir la liquiditat i el pagament puntual dintre dels terminis establerts a la normativa.

En el cas del deute comercial (com a manifestació del principi d'estabilitat pressupostària i sostenibilitat financera garantit constitucionalment a l'article 135) l'entrada en vigor de la Llei 3/2004, de 29 de desembre, per la que s'estableixen mesures de lluita contra la morositat a les operacions comercials (modificada per Llei 15/2010, de 5 de juliol) va suposar la progressiva reducció dels terminis de pagament per arribar als 30 dies actuals (termini ratificat per la Disposició Adicional Cinquena, Termini de pagament a proveïdores, de la Llei Orgànica 2/2012, de 27 d'abril, d'Estabilitat Pressupostaria y Sostenibilitat Financera).

A més a més, s'ha de tenir en compta la previsió del nou apartat 6 de l'article 13 de la Llei Orgànica 2/2012, de 27 d'abril, d'Estabilitat Pressupostaria y Sostenibilitat Financera (introduït per la Llei Orgànica 9/2013, de 20 de desembre, de control del deute comercial en el sector públic) que fixa la necessitat de comptar amb un Pla de Tresoreria amb informació relativa a la previsió de pagament a proveïdores de forma que es garanteixi el compliment del termini màxim que fixa la normativa sobre morositat.

Igualment, l'article 187 de l'esmentat Reial Decret Legislatiu 2/2004 i l'article 65 del Reial Decret 500/1990, de 20 d'abril, de desplegament del Capítol Primer del Títol Sisè de la Llei 39/1988, en matèria de pressupostos, estableixen l'obligatorietat de comptar amb un Pla de Disposició de Fons al que s'han d'ajustar les ordres de pagament de les obligacions reconegudes.

L'article de l'Ordre HAP/2105/2012, d'1 d'octubre, que desenvolupa les obligacions de subministrament d'informació previstes al Llei Orgànica 2/2012 d'Estabilitat Pressupostaria y Sostenibilitat Financera, estableix que amb periodicitat trimestral s'han d'informar diferents dades del Pla o Pressupost de Tresoreria.

L'article 106 de la Llei 47/2003, de 26 de novembre, General Pressupostària (d'aplicació supletòria a les Entitats Locals segons disposa l'article 194.3 del Reial Decret Legislatiu 2/2004) estableix l'obligació de disposar d'un 'Pressupost monetari'

com antecedent del Pla de disposició de fons, per tal d'aconseguir una correcta distribució temporal dels pagaments i l'estimació de les necessitats d'endeutament.

D'acord amb els antecedents exposats, resulta convenient agrupar en un únic document el Pla o Pressupost monetari de Tresoreria i el Pla de Disposició de Fons, donada la necessària connexió d'ambdós documents.

PLA DE TRESORERIA

L'objecte del Pla de Tresoreria és la distribució temporal dels pagaments i l'estimació de les necessitats d'endeutament d'acord amb els següents criteris:

1.- Les presents normes són aplicables a l'Ajuntament de Vilanova i la Geltrú i als seus Organismes Autònoms.

2.- La seva duració és anual coincidint amb l'exercici pressupostari.

3.- Les previsions tant d'ingressos que es preveuen recaptar com de despeses que s'hauran de satisfer es realitzen amb periodicitat mensual.

4.- Les previsions tindran en compta el pressupost municipal de l'exercici, ja sigui aprovat o prorrogat, la darrera liquidació pressupostària aprovada, així com altra informació disponible sobre l'evolució previsible d'ingressos i despeses de l'exercici.

5.- El Pla de Tresoreria és una previsió de caràcter informatiu, sense valor normatiu, i pot ser modificat quan s'apreciï que les dades reals dels fluxos d'ingressos o despeses presenten variacions rellevants respecte a les previsions del Pla.

Per a la realització del Pla de Tresoreria de 2014 s'han tingut en compta les dades següents:

- A partir de la Liquidació de l'exercici 2012 i de la previsió de Liquidació de l'exercici 2013 (extreta del programa de la comptabilitat municipal, SICAL, a 3 d'abril de 2014), s'han obtingut les ràtios o mitjanes d'ingressos i despeses anuals previsibles, diferenciant entre exercici corrent (2012-C i 2013-C) i exercicis tancats (2012-T i 2013-T).

- Per fer els càlculs de l'exercici 2014:
    - Les dades de l'exercici corrent (2014-C) són les del projecte de Pressupost municipal de 2014 a data 3 d'abril de 2014.
    - Les dades dels exercicis tancats (2014-T) són les de la previsió de Liquidació de l'exercici 2013 (extreta del programa de la comptabilitat municipal, SICAL, a 3 d'abril de 2014).

AJUNTAMENT DE
Vilanova i la Geltrú

Previsions Generals Tresoreria

PREVISIÓ INGRESSOS			
1	Saldos Disponibles		
	Comptes	1.316.889,48	
	Comptes ICO 2011	2.400,17	
	Comptes ICO 2012	6.272,58	
	Comptes ICO 2013	0,00	
	Disponible Pòlisses Tresoreria	217.771,47	1.543.333,69
2	Ingressos previstos		58.626.397,83
	TOTAL TRESORERIA INGRESSOS (1+2)		**60.169.731,52**

PREVISIÓ PAGAMENTS		
1	Pagaments previstos	67.810.419,51
2	Minoracions Noves Operacions Tresoreria	1.425.000,00
	TOTAL TRESORERIA DESPESES (1+2)	**69.235.419,51**

Saldo final exercici	-9.065.687,99
Saldo Operacions Tresoreria final exercici	5.700.000,00
SALDO TRESORERIA FINAL EXERCICI	**-14.765.687,99**

AJUNTAMENT DE
Vilanova i la Geltrú

INGRESSOS												
Capítol	Exercici	Previsions inicials	Previsions totals	Drets reconeguts totals	Drets anul·lats	Drets reconeguts nets	Drets recaptats	Recaptació líquida	%	Drets pendents de cobrament	%
1	2012-C	30.105.200,00	30.415.122,42	30.365.303,28	0,00	29.829.469,75	25.807.724,11	25.595.561,76	85,81%	4.233.907,99	14,19%
	2012-T	9.440.778,24	9.440.778,24	9.440.778,24	1.339.923,08	8.100.855,16	1.657.037,67	1.657.037,67	20,46%	6.443.817,49	79,54%
	2012	**39.545.978,24**	**39.855.900,66**	**39.806.081,52**	**1.339.923,08**	**37.930.324,91**	**27.464.761,78**	**27.252.599,43**	71,85%	**10.677.725,48**	**28,15%**
	2013-C	29.023.100,00	29.023.100,00	30.757.438,69	818.120,85	29.923.382,02	23.169.782,42	22.814.608,23	76,24%	7.108.773,79	23,76%
	2013-T	10.678.964,12	10.677.725,48	10.677.725,48	5.316,73	10.673.647,39	1.854.625,42	1.854.625,42	17,38%	8.819.021,97	82,62%
	2013	**39.702.064,12**	**39.700.825,48**	**41.435.164,17**	**823.437,58**	**40.597.029,41**	**25.024.407,84**	**24.669.233,65**	60,77%	**15.927.795,76**	**39,23%**
*	2014-C	30.364.200,00						24.291.360,00	80,00%	6.072.840,00	20,00%
**	2014-T	10.616.673,13						1.911.001,16	18,00%	8.705.671,97	82,00%
	2014	**40.980.873,13**	**0,00**	**0,00**	**0,00**	**0,00**	**0,00**	**26.202.361,16**	63,94%	**14.778.511,97**	**36,06%**
2	2012-C	380.000,00	380.000,00	261.954,51	0,00	28.536,24	260.283,89	26.865,62	94,15%	1.670,62	5,85%
	2012-T	4.280,40	4.280,40	4.280,40	0,00	4.280,40	102,62	102,62	2,40%	4.177,78	97,60%
	2012	**384.280,40**	**384.280,40**	**266.234,91**	**0,00**	**32.816,64**	**260.386,51**	**26.968,24**	82,18%	**5.848,40**	**17,82%**
	2013-C	280.000,00	280.000,00	162.637,78	58.325,72	104.312,06	162.637,78	104.312,06	100,00%	0,00	0,00%
	2013-T	5.848,40	5.848,40	5.848,40	0,00	5.848,40	562,79	562,79	9,62%	5.285,61	90,38%
	2013	**285.848,40**	**285.848,40**	**168.486,18**	**58.325,72**	**110.160,46**	**163.200,57**	**104.874,85**	95,20%	**5.285,61**	**4,80%**
*	2014-C	100.000,00						95.000,00	95,00%	5.000,00	5,00%
**	2014-T	857,81						857,81	100,00%	0,00	0,00%
	2014	**100.857,81**	**0,00**	**0,00**	**0,00**	**0,00**	**0,00**	**95.857,81**	95,04%	**5.000,00**	**4,96%**
3	2012-C	14.598.506,00	15.227.916,63	14.717.099,75	835.800,00	13.324.131,87	9.469.126,12	9.326.243,59	70,00%	3.997.888,28	30,00%
	2012-T	14.270.447,66	14.270.487,66	14.270.487,66	2.397.148,73	11.873.298,93	1.607.158,93	1.607.158,93	13,54%	10.266.140,00	86,46%
	2012	**28.868.953,66**	**29.498.404,29**	**28.987.587,41**	**3.232.948,73**	**25.197.430,80**	**11.076.285,05**	**10.933.402,52**	43,39%	**14.264.028,28**	**56,61%**
	2013-C	13.712.768,00	14.839.158,80	14.849.985,88	745.819,96	13.557.950,92	9.216.509,07	9.106.546,29	67,17%	4.451.404,63	32,83%
	2013-T	14.278.841,88	14.264.028,28	14.264.028,28	536.793,11	13.742.048,77	2.487.378,36	2.487.378,36	18,10%	11.254.670,41	81,90%
	2013	**27.991.609,88**	**29.103.187,08**	**29.114.014,16**	**1.282.613,07**	**27.299.999,69**	**11.703.887,43**	**11.593.924,65**	42,47%	**15.706.075,04**	**57,53%**
*	2014-C	14.042.260,00						9.829.582,00	70,00%	4.212.678,00	30,00%
**	2014-T	14.395.409,58						2.159.311,44	15,00%	12.236.098,14	85,00%
	2014	**28.437.669,58**	**0,00**	**0,00**	**0,00**	**0,00**	**0,00**	**11.988.893,44**	42,16%	**16.448.776,14**	**57,84%**

Capítol	Exercici	Previsions inicials	Previsions totals	Drets reconeguts totals	Drets anul·lats	Drets reconeguts nets	Drets recaptats	Recaptació líquida	%	Drets pendents de cobrament	%
4	2012-C	18.400.111,00	19.650.220,76	19.847.891,82	0,00	19.210.596,62	15.485.684,51	14.848.389,31	77,29%	4.362.207,31	22,71%
	2012-T	4.340.464,42	4.591.636,90	4.591.636,90	27.831,24	4.312.633,18	4.132.894,08	4.132.894,08	95,83%	179.739,10	4,17%
	2012	**22.740.575,42**	**24.241.857,66**	**24.439.528,72**	**27.831,24**	**23.523.229,80**	**19.618.578,59**	**18.981.283,39**	80,69%	**4.541.946,41**	**19,31%**
	2013-C	19.305.084,00	19.399.003,75	18.142.132,70	630.975,35	17.511.157,35	17.090.267,58	16.459.292,23	93,99%	1.051.865,12	6,01%
	2013-T	4.541.946,41	4.541.946,41	4.541.946,41	42.926,63	4.499.019,78	3.549.438,49	3.549.438,49	78,89%	949.581,29	21,11%
	2013	**23.847.030,41**	**23.940.950,16**	**22.684.079,11**	**673.901,98**	**22.010.177,13**	**20.639.706,07**	**20.008.730,72**	90,91%	**2.001.446,41**	**9,09%**
*	2014-C	19.144.662,00						15.315.729,60	80,00%	3.828.932,40	20,00%
**	2014-T	2.311.844,24						2.080.659,82	90,00%	231.184,42	10,00%
	2014	**21.456.506,24**	**0,00**	**0,00**	**0,00**	**0,00**	**0,00**	**17.396.389,42**	81,08%	**4.060.116,82**	**18,92%**
5	2012-C	829.179,00	829.179,00	790.181,15	0,00	788.224,77	634.291,65	632.335,27	80,22%	155.889,50	19,78%
	2012-T	1.024.037,35	1.104.037,35	1.104.037,35	0,00	1.024.037,35	506.095,80	506.095,80	49,42%	517.941,55	50,58%
	2012	**1.853.216,35**	**1.933.216,35**	**1.894.218,50**	**0,00**	**1.812.262,12**	**1.140.387,45**	**1.138.431,07**	62,82%	**673.831,05**	**37,18%**
	2013-C	1.238.222,00	1.238.222,00	517.635,22	606,21	517.029,01	512.674,72	512.068,51	99,04%	4.960,50	0,96%
	2013-T	673.831,05	673.831,05	673.831,05	0,00	673.831,05	155.889,50	155.889,50	23,13%	517.941,55	76,87%
	2013	**1.912.053,05**	**1.912.053,05**	**1.191.466,27**	**606,21**	**1.190.860,06**	**668.564,22**	**667.958,01**	56,09%	**522.902,05**	**43,91%**
*	2014-C	1.240.142,00						992.113,60	80,00%	248.028,40	20,00%
**	2014-T	959.274,65						383.709,86	40,00%	575.564,79	60,00%
	2014	**2.199.416,65**	**0,00**	**0,00**	**0,00**	**0,00**	**0,00**	**1.375.823,46**	62,55%	**823.593,19**	**37,45%**

AJUNTAMENT DE
Vilanova i la Geltrú

DESPESES									
Capítol	Exercici	Crèdits totals consignats (A)	Obligacions reconegudes (O)	Pag. Ordenats (PO)	%	Pagaments fets R	%	Pendent Ordenar O - PO	Pendent Pagar PO - R
1	2012-C	24.422.013,76	23.059.360,84	22.430.592,18	97,27%	22.430.592,18	100,00%	628.768,66	0,00
	2012-T	0	536.358,91	528.199,93	98,48%	528.199,93	100,00%	8.158,98	0,00
	2012	**24.422.013,76**	**23.595.719,75**	**22.958.792,11**	**97,30%**	**22.958.792,11**	**100,00%**	**636.927,64**	**0,00**
	2013-C	24052346,24	23.348.395,38	22.929.619,10	98,21%	22.929.619,10	100,00%	418.776,28	0,00
	2013-T	0	635.902,82	635.902,82	100,00%	635.902,82	100,00%	0,00	0,00
	2013	**24.052.346,24**	**23.984.298,20**	**23.565.521,92**	**98,25%**	**23.565.521,92**	**100,00%**	**418.776,28**	**0,00**
*	2014-C	0	24.822.924,00	24.822.924,00	100,00%	24.822.924,00	100,00%	0,00	0,00
**	2014-T	0	419.102,84	0,00	0,00%	0,00	0,00%	419.102,84	0,00
	2014	**0,00**	**25.242.026,84**	**24.822.924,00**	**98,34%**	**24.822.924,00**	**100,00%**	**419.102,84**	**0,00**
2	2012-C	27.280.343,08	26.660.230,55	15.284.393,40	57,33%	15.252.559,62	99,79%	11.375.837,15	31.833,78
	2012-T	0	10.918.149,25	10.449.911,14	95,71%	10.435.672,70	99,86%	468.238,11	14.238,44
	2012	**27.280.343,08**	**37.578.379,80**	**25.734.304,54**	**68,48%**	**25.688.232,32**	**99,82%**	**11.844.075,26**	**46.072,22**
	2013-C	23945692,68	23.336.708,28	16.190.629,61	69,38%	15.889.193,32	98,14%	7.146.078,67	301.436,29
	2013-T	0	11.866.920,66	11.467.743,09	96,64%	11.453.150,84	99,87%	399.177,57	14.592,25
	2013	**23.945.692,68**	**35.203.628,94**	**27.658.372,70**	**78,57%**	**27.342.344,16**	**98,86%**	**7.545.256,24**	**316.028,54**
*	2014-C	0	23.032.634,00	16.122.843,80	70,00%	15.961.615,36	99,00%	6.909.790,20	7.071.018,64
**	2014-T	0	7.798.278,89	304.201,64	95,00%	301.159,62	99,00%	7.494.077,25	7.497.119,27
	2014	**0,00**	**30.830.912,89**	**16.427.045,44**	**53,28%**	**16.262.774,99**	**99,00%**	**14.403.867,45**	**14.568.137,90**
3	2012-C	3.107.612,00	3.105.712,09	3.105.699,59	100,00%	3.105.699,59	100,00%	12,50	0,00
	2012-T	0	3,00	3,00	100,00%	0,00	0,00%	0,00	3,00
	2012	**3.107.612,00**	**3.105.715,09**	**3.105.702,59**	**100,00%**	**3.105.699,59**	**100,00%**	**12,50**	**3,00**
	2013-C	3394338	3.384.899,53	3.338.605,93	98,63%	3.272.079,26	98,01%	46.293,60	66.526,67
	2013-T	0	15,50	15,50	100,00%	15,50	100,00%	0,00	0,00
	2013	**3.394.338,00**	**3.384.915,03**	**3.338.621,43**	**98,63%**	**3.272.094,76**	**98,01%**	**46.293,60**	**66.526,67**
*	2014-C	0	3.895.910,00	3.895.910,00	100,00%	3.895.910,00	100,00%	0,00	0,00
**	2014-T	0	2.959,92	0,00	0,00%	2.959,92	100,00%	2.959,92	0,00
	2014	**0,00**	**3.898.869,92**	**3.895.910,00**	**99,92%**	**3.898.869,92**	**100,08%**	**2.959,92**	**0,00**
Capítol	Exercici	Crèdits totals consignats (A)	Obligacions reconegudes (O)	Pag. Ordenats (PO)	%	Pagaments fets R	%	Pendent Ordenar O - PO	Pendent Pagar PO - R
4	2012-C	11.029.975,70	10.959.746,06	5.664.696,58	51,69%	5.608.381,89	99,01%	5.295.049,48	56.314,69
	2012-T	0	3.073.269,93	2.240.886,50	72,92%	2.237.957,55	99,87%	832.383,43	2.928,95
	2012	**11.029.975,70**	**14.033.015,99**	**7.905.583,08**	**56,34%**	**7.846.339,44**	**99,25%**	**6.127.432,91**	**59.243,64**
	2013-C	8552094,63	8.501.031,40	4.812.708,27	56,61%	4.785.486,22	99,43%	3.688.323,13	27.222,05
	2013-T	0	6.183.406,62	3.870.980,68	62,60%	3.867.071,73	99,90%	2.312.425,94	3.908,95
	2013	**8.552.094,63**	**14.684.438,02**	**8.683.688,95**	**59,14%**	**8.652.557,95**	**99,64%**	**6.000.749,07**	**31.131,00**
*	2014-C	0	8.078.995,00	4.443.447,25	55,00%	4.399.012,78	99,00%	3.635.547,75	3.679.982,22
**	2014-T	0	6.111.975,92	28.202,05	100,00%	27.920,03	99,00%	6.083.773,87	6.084.055,89
	2014	**0,00**	**14.190.970,92**	**4.471.649,30**	**31,51%**	**4.426.932,81**	**99,00%**	**9.719.321,62**	**9.764.038,11**
6	2012-C	8.238.888,30	6.949.527,12	6.123.259,57	88,11%	6.122.576,57	99,99%	826.267,55	683,00
	2012-T	0	10.331.538,45	9.226.411,96	89,30%	9.220.443,35	99,94%	1.105.126,49	5.968,61
	2012	**8.238.888,30**	**17.281.065,57**	**15.349.671,53**	**88,82%**	**15.343.019,92**	**99,96%**	**1.931.394,04**	**6.651,61**
	2013-C	4053843,44	1.106.419,32	890.822,31	80,51%	889.348,29	99,83%	215.597,01	1.474,02
	2013-T	0	1.938.045,65	1.638.017,43	84,52%	1.632.048,82	99,64%	300.028,22	5.968,61
	2013	**4.053.843,44**	**3.044.464,97**	**2.528.839,74**	**83,06%**	**2.521.397,11**	**99,71%**	**515.625,23**	**7.442,63**
*	2014-C	0	1.157.330,00	925.864,00	80,00%	925.864,00	100,00%	231.466,00	0,00
**	2014-T	0	490.142,89	1.474,02	0,30%	1.474,02	100,00%	488.668,87	0,00
	2014	**0,00**	**1.647.472,89**	**927.338,02**	**56,29%**	**927.338,02**	**100,00%**	**720.134,87**	**0,00**

AJUNTAMENT DE
Vilanova i la Geltrú

Previsions mensuals Tresoreria Exercici 2014

INGRESSOS	GENER	FEBRER	MARÇ	ABRIL	MAIG	JUNY
SALDO INICIAL	1.543.333,70	2.022.784,72	1.671.099,62	1.516.060,82	690.658,60	1.226.256,38
PIE	1.179.280,26	1.179.224,67	1.179.252,47	1.179.280,26	1.179.280,26	1.179.280,26
Recaptació	2.180.877,78	1.418.237,17	1.431.774,70	1.600.000,00	3.600.000,00	2.400.000,00
Generalitat / Diputació	59.570,47	46.309,34	507.251,15	100.000,00	150.000,00	250.000,00
Pòlisses	1.125.000,00	0,00	5.800.000,00	0,00	0,00	0,00
Bestrestes Dipu	2.502.635,04	1.251.317,52	1.251.317,52	1.251.317,52	1.251.317,52	1.251.317,52
TOTAL INGRESSOS (A)	8.590.697,25	5.917.873,42	11.840.695,46	5.646.658,60	6.871.256,38	6.306.854,16

DESPESES	GENER	FEBRER	MARÇ	ABRIL	MAIG	JUNY
NOMINA	1.041.158,73	1.035.028,40	1.023.797,96	1.020.000,00	1.300.000,00	2.000.000,00
IMPOSTOS / SS	759.929,52	753.624,83	757.606,22	760.000,00	760.000,00	850.000,00
CARREGA FINANCERA	986.634,55	460.237,41	427.585,54	526.000,00	410.000,00	465.000,00
PROVEIDORS	2.655.189,73	1.997.883,16	2.115.644,92	2.500.000,00	3.100.000,00	3.100.000,00
PÒLISSES	1.125.000,00	0,00	6.000.000,00	150.000,00	75.000,00	150.000,00
TOTAL DESPESES (B)	6.567.912,53	4.246.773,80	10.324.634,64	4.956.000,00	5.645.000,00	6.565.000,00
SALDO FINAL (A - B)	2.022.784,72	1.671.099,62	1.516.060,82	690.658,60	1.226.256,38	-258.145,84

INGRESSOS	JULIOL	AGOST	SETEMBRE	OCTUBRE	NOVEMBRE	DESEMBRE	TOTALS
SALDO INICIAL	-258.145,84	-1.832.548,06	-4.231.950,28	-4.769.352,50	-5.118.754,72	-8.049.474,46	1.543.333,70
PIE	1.179.280,26	1.179.280,26	1.179.280,26	1.179.280,26	1.179.280,26	1.179.280,26	14.151.279,74
Recaptació	1.500.000,00	1.200.000,00	2.120.000,00	2.800.000,00	3.200.000,00	2.450.000,00	25.900.889,65
Generalitat / Diputació	250.000,00	200.000,00	500.000,00	200.000,00	400.000,00	2.150.000,00	4.813.130,96
Pòlisses	0,00	0,00	0,00	0,00	0,00	0,00	6.925.000,00
Bestrestes Dipu	1.251.317,52	1.251.317,52	1.251.317,52	1.251.317,52	0,00	0,00	13.764.492,72
TOTAL INGRESSOS (A)	3.922.451,94	1.998.049,72	818.647,50	661.245,28	-339.474,46	-2.270.194,20	67.098.126,77

DESPESES	JULIOL	AGOST	SETEMBRE	OCTUBRE	NOVEMBRE	DESEMBRE	TOTALS
NOMINA	1.100.000,00	1.100.000,00	1.100.000,00	1.100.000,00	2.100.000,00	1.100.000,00	15.019.985,09
IMPOSTOS / SS	1.050.000,00	760.000,00	1.000.000,00	760.000,00	760.000,00	1.050.000,00	10.021.160,57
CARREGA FINANCERA	505.000,00	1.195.000,00	238.000,00	720.000,00	1.575.000,00	705.000,00	8.213.457,50
PROVEIDORS	3.100.000,00	3.100.000,00	3.100.000,00	3.200.000,00	3.200.000,00	3.240.000,00	34.408.717,81
PÒLISSES	0,00	75.000,00	150.000,00	0,00	75.000,00	700.000,00	8.500.000,00
TOTAL DESPESES (B)	5.755.000,00	6.230.000,00	5.588.000,00	5.780.000,00	7.710.000,00	6.795.000,00	76.213.320,97

SALDO FINAL (A - B)	-1.832.548,06	-4.231.950,28	-4.769.352,50	-5.118.754,72	-8.049.474,46	-9.065.194,20	-9.065.194,20
						Saldo Operacions Tresoreria final exercici	5.700.000,00
						SALDO FINAL	-14.765.194,20

AJUNTAMENT DE
Vilanova i la Geltrú

PLA DE DISPOSICIÓ DE FONS

L'objecte del Pla de Disposició de Fons és establir l'ordre dels pagaments en funció de les disponibilitats reals de fons atenent a les prioritats establertes legalment i les que fixa el mateix Pla, d'acord amb els següents criteris:

1.- Les presents normes són aplicables a l'Ajuntament de Vilanova i la Geltrú i als seus Organismes Autònoms.

2.- La seva duració és anual coincidint amb l'exercici pressupostari i la seva aprovació es realitzarà conjuntament amb el Pla de Tresoreria.

3.- Les previsions del Pla de Disposició de Fons és realitzaran atenent a la següent distribució d'ingressos i despeses:

Ingressos:

I1) Participació en ingressos de l'Estat (PIE).
I2) Ingressos gestionats pel Servei Municipal de Recaptació.
I3) Ingressos gestionats per delegació per l'Organisme de Gestió Tributària de la Diputació de Barcelona.
I4) Bestretes de l'Organisme de Gestió Tributària de la Diputació de Barcelona a compta dels ingressos que gestiona per delegació.
I5) Ingressos provinents de l'Estat, la Generalitat de Catalunya, la Diputació de Barcelona o altres administracions o entitats.
I6) Ingressos per concertació de préstecs o de pòlisses de tresoreria.

Despeses:

D1) Càrrega financera, excepte punt D6).
D2) Nòmines i retribucions de personal.
D3) Aportacions a Organismes Autònoms municipals i apagaments a tercers que serveixen íntegrament pel pagament de nòmines i retribucions de personal.
D4) Grans contractes.
D5) Devolucions d'ingressos i fiances.
D6) Minoracions o cancel·lacions de pòlisses de tresoreria.

4.- La gestió dels fons que integren la tresoreria municipal es realitzarà sota el principi d'unitat de caixa amb centralització de tots els fons i valors generats per operacions pressupostàries i no pressupostàries, i la tresoreria municipal tots els recursos dineraris disponibles pel pagament de les obligacions.

5.- Resten exclosos de l'aplicació del Pla de disposició de fons:

- Els pagaments a realitzar en formalització.
- El pagament d'obligacions amb origen en despeses amb finançament amb ingressos afectats que per disposició legal o en virtut de conveni constitueixin tresoreria separada.

- Els pagaments corresponents a espectacles contractats amb l'artista en la modalitat de 'a taquillatge' fins al límit de l'import de l'efectivament recaptat i que correspongui a l'artista o empresari organitzador.

6.- La tresoreria municipal podrà fraccionar o atendre parcialment les ordres de pagament quan el crèdit a pagar excedeixi de les disposicions autoritzades al present Pla de disposició de fons o quan la situació de la tresoreria ho faci aconsellable.

7.- En el cas que hi hagi ordres de pagament a nom persona que tingui deutes pendents amb l'Ajuntament, s'iniciarà expedient de compensació a l'empara de les previsions del text refós de la Llei reguladora de les hisendes locals i de la Llei general pressupostària, sense necessitat d'atendre a l'ordre de prelació.

<u>Ordre de prelació dels pagaments</u>

Les ordres de pagament s'inclouran en les previsions de pagaments de la tresoreria atenent al ordre de prelació següent:

1) Càrrega financera derivada dels Capítols 3 i 9 dels Pressupostos municipals ajustada als venciments establerts en els quadres d'amortització i d'interessos.

2) Nòmines i retribucions de personal, incloses les obligacions derivades de pagaments de la quota empresarial a la Seguretat Social i d'altres obligacions fiscals per retencions a l'impost sobre la renda, excepte que s'hagi obtingut l'ajornament o fraccionament.

3) Pagaments derivats de la presentació d'autoliquidacions tributàries dintre de termini, o del compliment de liquidacions tributàries notificades.

4) Aportacions a Organismes Autònoms municipals i apagaments a tercers que serveixen íntegrament pel pagament de nòmines i retribucions de personal, incloses les obligacions derivades de pagaments de la quota empresarial a la Seguretat Social i d'altres obligacions fiscals per retencions a l'impost sobre la renda, excepte que s'hagi obtingut l'ajornament o fraccionament.

5) Pagaments i/o dipòsits que resultin del compliment de sentències o resolucions judicials ferms que determinin quantitat certa.

6) Primes d'assegurances en la mesura que puguin derivar en manca de cobertures.

7) Pagaments por serveis públics, estimats per l'ordenador de pagaments com de primera necessitat.

8) Bestretes de caixa i pagaments a justificar.

9) Pagaments declarats com a urgents per l'ordenador de pagaments fins a un límit de 200.000,00 € mensuals.

10) Pagament d'obligacions contretes a exercicis anteriors, tant de naturalesa pressupostària com no pressupostària, sense incloure els interessos que s'hagin pogut meritar a tenor del disposat a la Llei 3/2004, de 29 de desembre, per la que s'estableixen mesures de lluita contra la morositat a les operacions comercials.

11) Altres pagaments.

Normes d'aplicació

Primera.- En els supòsits en que per imperatiu legal, o per aplicació d'acords plenaris de la Corporació, el producte d'un determinat ingrés estigués afectat a una despesa, aquest producte s'entendrà Tresoreria separada i es destinarà amb prioritat a l'atenció dels pagaments corresponents al fi afectat. No obstant, si l'afectació tingués el seu origen en acte convencional o unilateral de la Corporació, l'afectació respectarà, en tot cas, les prioritats dels números 1) a 4), ambdós inclosos, d'aquest Pla de disposició de fons.

Segona.- Quan es tracti de despeses finançades amb subvencions finalistes a les quals el seu cobrament estigui condicionat a la justificació del pagaments d'aquestes despeses en data determinada, es podrà alterar l'ordre de prelació als exclusius efectes de la justificació indicada. La tramitació d'aquestes ordres de pagament requerirà la petició raonada de l'òrgan o servei gestor de la despesa amb especificació de la data o dates de justificació compromeses a la subvenció i les despeses concretes afectades.

Tercera.- Gaudeixen de prioritat absoluta i, per tant, no són objecte de conveni o alteració els pagaments inclosos en els números 1) a 3), ambdós inclosos, d'aquest Pla de disposició de fons.

Quarta.- La declaració com a urgents dels pagaments del número 9) es realitzarà per resolució motivada del regidor d'hisenda que tindrà en compta les consideracions següents:

- Despeses destinades a atencions de caràcter benèfic, assistencial, o per atendre necessitats bàsiques de persones o col·lectius amb risc d'exclusió social.
- Despeses derivades de circumstàncies que puguin representar perill per a la seguritat o la salubritat.
- Despeses que, cas de no atendre-les, puguin afectar greument a la capacitat productiva o al nivell d'ocupació del creditor.
  A aquests efectes es podrà demanar informe o acreditació documental sobre la concurrència de les indicades circumstàncies.

Cinquena.- S'inclouen en els pagaments del número 4) de l'ordre de prelació els següents organismes, entitats i tercers, amb indicació de l'import màxim a satisfer mensualment (apartat D3 del número 3 dels criteris del present Pla de disposició de fons):

AJUNTAMENT DE
Vilanova i la Geltrú

Aportacions Organismes Municipals	
Consorci Serveis Persones	104.750,00
Defensor ciutadania	450,00
EPEL Neàpolis	12.916,00
IMET	238.889,25
OA Victor Balaguer	45.833,00
	402.838,25

Aportacions Entitats i Tercers		
AAVV Sant Joan	Neteja Centre Cívic	1.356,40
Actua SCCL	Acollida familiar escoles	15.280,00
Agnès Monferrer Ventura	Professors (substitucions)	2.500,00
Antonio Ramírez Garcia	Agenda 21 escolar	2.678,88
APCI (Ass. promoció convivència i igualtat)	Tallers convivència	632,00
Assoc. Amics de la Banda de Música MM	Núria Vallès	2.500,00
Barna Porters SL	Recepció Ajuntament	7.553,50
Bertexam	Consergeria instal. esports (caps setmana)	24.921,15
BM Gestió cultural	Jordi Mestres Gassó	2.992,50
César Rincón	Centres Cívics	2.187,50
Club Patí Vilanova	Consergeria pavelló Casernes	1.316,25
Consell Esportiu (Aramunt)	Programa Joves	1.427,00
Consorci TVDigital		20.000,00
Consorci TVDigital		16.000,00
Elisabeth Domenech Pons	Assessoria Jurídica Serveis Socials	990,00
Estació Nàutica		4.165,66
Estació Nàutica	Punt informació turística	1.815,00
Eva Montes	Tallers	1.747,48
Francesc Prats Buitrago	Professors (substitucions)	1.092,17
Imma Marrugat Esteve	Assessorament psicològic Serveis Socials	630,87
Josefina Creu	Menjador Casal d'avis	6.277,76
Mancomunitat Minusvàlids	Jardineria	25.258,41
Mancomunitat Minusvàlids	Missatgeria	1.863,83
Mancomunitat Minusvàlids	Aportació Espai jove	10.000,00
Marta Uxo de la Yglesia	Mediació conflictes	4.363,14
Montserrat Virella Ferrer	Vitalici (local Pl. Vila 10)	781,32
Pucofax SL	Consergeria instal·lacions esportives	11.343,75
Soma Produccions (Pere Serrano)	Professors (substitucions)	2.500,00
Susana Conesa Rodríguez	Atenció psicològica Pla Equitat	1.764,00
Teresa Moratalla	Atenció psicològica Pla Equitat	1.161,30
UEB La fundació		1.741,25
UEB La fundació		3.775,87
		182.616,99
	TOTAL	**585.455,24**

La substitució de l'organisme, entitat o tercer per altre sempre que es mantingui l'import mensual màxim no requerirà nou acord municipal. Cas contrari, és requerirà resolució motivada del regidor d'hisenda, al igual que si es tracta de noves incorporacions.

Sisena.- S'inclouen en els pagaments de l'apartat D3 del número 3 dels criteris del present Pla de disposició de fons les següents empreses o entitats:

Cespa SA
Endesa Energia SAU / Endesa Energia XXI SLU / Endesa Distribución Eléctrica SLU
Servicios Especiales de limpieza SA (SELSA)
Valoriza Servicios Medioambientales SA
Mancomunitat Intermunicipal Penedès Garraf
Transports Ciutat Comtal SA
Cofely Espanya SAU
VNG Aparcaments
PIVSAM

Dintre d'aquest apartat també s'inclouen els pagaments que realitza l'Ajuntament per lloguer d'immobles i per serveis de Renting.

Setena.- L'ordre de pagament de les despeses incloses dintre del mateix número de l'ordre de prelació es realitzarà per ordre d'antiguitat que vindrà determinat per:

- La data de presentació en el registre de factures de l'Ajuntament quan es tracti de despeses per operacions comercials (factura o sol·licitud de pagament equivalent).
- La data del reconeixement de l'obligació en la resta de casos.

Dates de pagament

Amb la finalitat d'ordenar l'activitat de la tresoreria municipal i aconseguir una major eficiència a la gestió dels recursos disponibles, el pagament de les obligacions reconegudes es realitzarà, com a regla general, en els terminis següents:

a) Càrrega financera: en la data del seu venciment.
b) Nòmina de personal: dintre dels tres darrers dies hàbils de cada mes.
c) Quotes de Seguretat Social i deutes resultants d'autoliquidacions tributàries (incloses les retencions) o de liquidacions tributàries notificades: el darrer dia hàbil del termini fixat per la normativa corresponent, excepte que s'hagi obtingut l'ajornament i/o fraccionament en que s'estarà a les dates fixades a l'acord de concessió.
d) La reposició de fons de bestretes de caixa fixa i els pagaments a justificar: dintre dels 5 dies hàbils següents a l'ordre de pagament, excepte cassos d'urgència acreditada pel departament.
e) Les despeses derivades del deute comercial: dintre dels 30 dies naturals següents a la data de l'ordre de pagament.
f) Resta de despeses: dintre dels 60 dies naturals següents a la data de l'ordre de pagament.

Entrada en vigor

Els presents Plans de Tresoreria i de Disposició de Fons entraran en vigor al dia següent a la seva publicació al Butlletí Oficial de la Província de Barcelona als efectes

de l'article 52 de la Llei 30/1992, de règim jurídic de les Administracions públiques i del procediment administratiu comú, i contra els mateixos es pot interposar recurs contenciós administratiu.

Es vota la proposta, la qual s'aprova amb el resultat següent:

Vots a favor: CiU = 9 vots
Vots en contra: CUP = 3 vots
Abstencions: PSC (7), PP (2) i ICV (2) = 11 vots

4. SERVEIS SOCIALS. APROVACIÓ, SI ESCAU, DE LA NORMATIVA REGULADORA DE LA CONVOCATÒRIA D'AJUTS PER A ACTIVITATS D'ESTIU 2015 I DE LA NORMATIVA REGULADORA DE LES CONDICIONS PER A PARTICIPAR EN EL PROGRAMA D'ESTIU PER A INFANTS I ADOLESCENTS.

Relació de fets

Atès que l'Ajuntament de Vilanova i la Geltrú reconeix i valora les iniciatives de moltes entitats i associacions sense afany de lucre de la ciutat que organitzen durant l'estiu activitats d'esport i de lleure infantil i juvenil. En aquest sentit, té la voluntat de donar suport i potenciar aquestes activitats d'estiu, garantint la igualtat d'accés, la pluralitat i la qualitat de les diferents propostes de les activitats d'estiu per a infants i adolescents de Vilanova i la Geltrú.

Atès que com cada any, per als mesos d'estiu s'organitzen activitats adreçades als infants i adolescents de Vilanova i la Geltrú.

Atesa la voluntat d'aquest Ajuntament de garantir les condicions d'igualtat d'accés a aquest tipus d'activitats.

Vist l'informe emès per la cap de Serveis Socials i que s'adjunta a l'expedient.

Fonaments de dret

De conformitat amb allò que estableixen la Llei 7/1985, de bases del règim local, el Decret legislatiu 2/2003, que aprova el Text refós de la Llei municipal i de règim Local de Catalunya, els articles 17 i 22 de la Llei 38/2003, de 17 de novembre, general de subvencions (LGS) i l'article 124 del Decret 179/1995, de 13 de juny, Reglament d'obres activitats i serveis (ROAS).

Aquest Ple de l'Ajuntament acorda:

AJUNTAMENT DE
Vilanova i la Geltrú

ACORD

"**PRIMER.** Aprovar inicialment la "Normativa reguladora de la convocatòria d'ajuts per a activitats d'estiu per a l'any 2015".

SEGON. Aprovar inicialment la "Normativa reguladora de les condicions per a participar en el programa d'activitats d'estiu 2015".

TERCER. Destinar fins a 50.000€ (cinquanta mil euros), amb càrrec a la partida 35.231.22699 del pressupost de despeses vigent o la partida que es destini a aquest efecte en l'aprovació del pressupost, i fer efectiu aquest import a la Regidoria de Serveis Socials per la seva gestió com a pagament a justificar.

QUART. Publicar aquesta normativa al Butlletí Oficial de la Província i al tauler d'anuncis de la corporació, durant un termini de 20 dies, per al seu tràmit d'informació pública, de conformitat amb l'article 124.2 del Decret 179/1995, de 13 de juny, pel qual s'aprova el Reglament d'obres, activitats i serveis dels ens locals.

CINQUÈ. En cas de no haver-hi cap reclamació o suggeriment, l'aprovació inicial esdevindrà definitiva.

SISÈ. Un cop aquestes bases hagin estat aprovades definitivament, s'iniciarà automàticament el procés de selecció de les entitats que vulguin participar en el programa d'activitats d'estiu. A aquest efecte les entitats interessades disposaran d'un termini de 20 dies, a partir de l'endemà del dia en què les bases esdevinguin definitives, per presentar les seves sol·licituds, tot això sense perjudici de la resta de facultats atorgades pels òrgans competents."

AJUNTAMENT DE
Vilanova i la Geltrú

NORMATIVA REGULADORA DE CONVOCATÒRIA DELS AJUTS ECONÒMICS PER A ACTIVITATS D'ESTIU 2015

1. OBJECTE

Regular els ajuts econòmics destinats a facilitar la participació dels infants i adolescents de Vilanova i la Geltrú en les activitats d'estiu publicades en el Llibretó d'activitats d'estiu **2015** editat per l'Ajuntament.

2. REQUISITS DE LES PERSONES BENEFICIÀRIES

Els requisits són:

2.1. Estar **empadronat/ada** a Vilanova i la Geltrú.

2.2. **Tenir una renda per càpita mensual[1] no superior a 502€[2]** (s'entén com a renda per càpita mensual la suma de tots els ingressos nets de la unitat de convivència –incloent pagues extres- dividit pel nombre de membres que la formen).

2.3. Els/les beneficiaris/àries són **menors de 18 anys.**

3. CRITERIS DE CONCESSIÓ

3.1. Es pot sol·licitar ajut econòmic per a **una sola activitat i un infant i/o adolescent**. La durada **màxima** que cobreix l'ajut econòmic **és de 4 setmanes consecutives.**

3.2. L'ajut econòmic d'aquesta convocatòria **no cobrirà en cap cas el 100% del cost** de l'activitat, ni superarà els **191€.**

3.3. L'obtenció d'ajuts econòmics pel mateix concepte en anys anteriors no generarà cap dret per a l'obtenció de l'ajut econòmic **2015** per a activitats d'estiu i no podrà al·legar-se com a precedent.

3.4. La presentació de la sol·licitud per ajut econòmic a activitats d'estiu **2015** pressuposa automàticament el coneixement i l'acceptació d'aquesta normativa.

---

[1] El càlcul de la renda mensual és la suma de tots els ingressos nets incloses les parts proporcionals de la paga extraordinària.

[2] S'entendrà per **unitat de convivència** el conjunt de persones que formen la unitat familiar. La unitat de convivència també podrà estar integrada per les persones i respectives parelles matrimonials, o de fet, que tinguin atribuïda la pàtria potestat, guarda i custòdia o acolliment del/la menor per resolució administrativa o judicial. També les parelles que convisquin de forma continuada, o matrimonial, amb el pare o la mare del /la menor.

AJUNTAMENT DE
Vilanova i la Geltrú

3.5. El pagament de la quantitat subvencionada es farà directament a l'entitat organitzadora de l'activitat d'estiu on hagi estat inscrit l'infant i/o l'adolescent.

4. TERMINIS

Termini de presentació de sol·licituds: del 4 al 15 maig 2015. Tràmit presencial a l'Oficina d'Atenció Ciutadana (OAC). De dilluns a divendres de 9:00 h a 19:00h.

Publicació llistat provisional: 1 de juny de 2015. En el tauler d'anuncis de l'Ajuntament i en la pàgina web municipal.

Període de reclamacions: de l'1 al 5 de juny 2015. Tràmit presencial a l'Oficina d'Atenció Ciutadana (OAC). De dilluns a divendres de 9:00 h a 19:00 h.

Resolució i llistat definitiu: dilluns 15 de juny 2015. En el tauler d'anuncis de l'Ajuntament i en la pàgina web municipal.

5. FORMA DE JUSTIFICAR EL COMPLIMENT DE L'ACTIVITAT

Les entitats organitzadores d'activitats d'estiu rebran la informació des de l'Ajuntament d'aquells infants / adolescents inscrits a l'activitat que han sol·licitat ajut econòmic.

Les entitats organitzadores d'activitats d'estiu informaran l'Ajuntament de Vilanova i la Geltrú de l'assistència dels participants, sens prejudici que l'Ajuntament pugui demanar documentació complementària als efectes d'acreditar el compliment efectiu de l'activitat.

Es lliurarà un llistat a cada entitat organitzadora amb els participants que té inscrits informant de la subvenció que han rebut, juntament amb l'import de cadascun d'ells.

6. DOCUMENTACIÓ QUE CAL PRESENTAR ACOMPANYANT LA SOL·LICITUD D'AJUT ECONÒMIC PER ACTIVITAT D'ESTIU

Fotocòpia del resguard de preinscripció Amb la informació sobre l'activitat, qui organitza, preu, horari i dates. Cal haver abonat el 25% del cost de l'activitat a l'entitat organitzadora per fer la preinscripció.
Sol·licitud correctament omplerta dels Ajuts Econòmics per a Activitats d'Estiu
Fotocòpia del document d'identitat (NIF/NIE) **o del llibre de família de l'infant o adolescent.**
Si l'infant o adolescent no té NIF/ NIE: **Fotocòpia del NIF/ NIE del pare/mare/tutor**

AJUNTAMENT DE
Vilanova i la Geltrú

Situació Laboral Hauran de justificar la seva situació TOTS ELS MAJORS 16 ANYS que convisquin amb el/la persona sol·licitant	Treballador en actiu	Fotocòpia de les nòmines de febrer i març 2015
	Treballador autònom	Fotocòpia model 131 IRPF-declaració 1r trimestre 2015
	Atur amb prestació o subsidi	Fotocòpia certificat OTG que ho acredita amb indicació del import de la prestació. O fotocòpia dels dos darrers rebuts del banc.
	Atur sense prestació	Certificat de l'OTG
	Atur sense inscripció a OTG	Presentar l'informe de vida laboral.[3]
	Estudiant	Fotocòpia informe de vida laboral i matrícula del curs actual.
	Pensionista	Fotocòpia del Full Resum dels ingressos anuals de Tresoreria de Seguretat [4] Social amb indicació de l'import.
	Beneficiari/ària RMI	Certificat del Programa de Renda Mínima d'Inserció (PIRMI)
	Altres ingressos	Adjuntar declaració responsable dels ingressos.
Habitatge	Fotocòpia dels dos darrers rebuts pagats (hipoteca o lloguer)	
Discapacitat, invalidesa o dependència	Acreditació	Documentació oficial que acrediti que el sol·licitant o el familiar del sol·licitant està en reconeixement de discapacitat, invalidesa o dependència.
	Si rep pensió derivada de la situació	Fotocòpia resum dels ingressos anuals emès per Institut Nacional de la Seguretat Social (Rbla. Principal, 86).
	Si no cobra pensió derivada de la situació	Fotocòpia del certificat Institut Nacional de la Seguretat Social (Rbla. Principal, 86) conforme no rep cap pensió.

[3] Veure nota 3
[4] Pensionistes: El full resum d'ingressos anuals es pot sol·licitar a les oficines de la Seguretat Social INSS, Rbla. Principal, 86 de Vilanova i la Geltrú

Separació o divorci dels progenitors	Fotocòpia de la sentència judicial on s'especifiquin els acords econòmics. En cas d'incompliment del pagament dels esmentats acords, aportar còpia de la denúncia o de la demanda judicial.
Família Nombrosa - Monoparental	Fotocòpia carnets de Família Nombrosa Fotocòpia carnets de Família Monoparental
Altres	Es podrà presentar altra documentació que es consideri convenient.

7. CRITERIS OBJECTIUS D'ATORGAMENT

7.1. La quantitat econòmica atorgada a cada sol·licitud estarà en funció del nombre de sol·licituds estimades i del total de recursos disponibles.

7.2. La persona sol·licitant es comprometrà a mantenir una entrevista personal amb l'Ajuntament, si així es requereix.

7.3. Criteris de Selecció:

- Renda de la unitat de convivència no superior al límit marcat.
- Situacions socioeconòmiques i familiars (famílies nombroses, famílies extenses amb infants en acolliment, famílies formades per un adult amb infant/s a càrrec).

- Despeses derivades del lloguer o préstec hipotecari per a l'adquisició de la primera vivenda.
- Sol·licitants afectats per discapacitats físiques, psíquiques i/o sensorials.
- Membres de la unitat de convivència amb discapacitat física, psíquica i/o sensorial.
- Situació sociofamiliar informada per la Regidoria de Serveis Socials de l'Ajuntament de Vilanova i la Geltrú.
- No es tindrà en compte la hipoteca o lloguer de la vivenda habitual si els membres de la unitat de convivència, disposen de més d'un habitatge.

8. CRITERIS D'EXCLUSIÓ

L'incompliment de qualsevol disposició d'aquesta normativa donarà lloc a la revocació de la subvenció concedida.

Les dades justificatives aportades podran ser sotmeses a constatació. En el cas que es comprovi que les esmentades dades no concorden amb la realitat, es perdrà el dret a l'ajut en aquesta convocatòria, i en el cas d'haver estat percebut, comportarà l'obligatorietat de retornar-ne l'import.

AJUNTAMENT DE
Vilanova i la Geltrú

Altres criteris d'exclusió:

- El no compliment d'algun dels requisits imprescindibles.
- La presentació de la sol·licitud fora del termini establert.
- La no presentació de tota la documentació requerida en el termini establert.
- La comprovació certera d'altres ingressos no relacionats en la sol·licitud.
- Quan les dades referents als ingressos no es corresponguin coherentment amb les despeses.

CALENDARI AJUTS ESTIU 2015

Termini presentació sol·licituds	**del 4 al 15 de maig 2015**
Publicació llistat provisional	**1 de juny de 2015**
Període reclamacions	**del 1 al 5 de juny de 2015**
Publicació llistat definitiu	**15 de juny de 2015**

NORMATIVA REGULADORA DE LES CONDICIONS PER A LES ENTITATS ORGANITZADORES PER PARTICIPAR EN EL PROGRAMA D'ACTIVITATS D'ESTIU 2015

1. INTRODUCCIÓ

A Vilanova i la Geltrú hi ha un ampli ventall d'organitzacions de l'àmbit del lleure, de l'esport o de la cultura que dissenyen, gestionen i produeixen activitats d'educació en el lleure per a infants i adolescents durant el període de vacances d'estiu a través de la promoció esportiva, de l'activitat lúdica, sociocultural i d'aprenentatge.

Les activitats d'educació en el lleure són moments d'intensitat educativa. És, doncs, voluntat de l'Ajuntament de Vilanova i la Geltrú reconèixer i valorar aquestes ENTITATS I ASSOCIACIONS SENSE AFANY DE LUCRE que ofereixen activitats d'estiu dins un marc d'acció planificat, de qualitat i participatiu evitant qualsevol forma d'exclusió.

2. OBJECTE

2.1. Regular les condicions a acomplir de les entitats organitzadores d'activitats d'estiu per participar en el *Programa d'Activitats d'Estiu **2015** de Vilanova i la*

Geltrú amb la finalitat de garantir una oferta d'activitats d'estiu de qualitat i adequades a les normatives existents, una conceptualització comuna i uns criteris bàsics de qualitat.

2.2. S'hi poden adherir totes aquelles organitzacions sense ànim de lucre: entitats, clubs esportius, fundacions, associacions sense ànim de lucre o aquells centres d'ensenyament reglats finançats amb fons públics que organitzin activitats d'estiu.

2.3. Les entitats organitzadores d'activitats d'estiu han de ser de l'àmbit del lleure, de l'esport, de l'educació o la cultura. Poden realitzar l'activitat elles mateixes o encomanant la gestió de l'activitat a organitzacions especialitzades. Es valorarà el coneixement de l'entorn social referent per als infants i adolescents participants i la seva expertesa en l'organització d'activitats i en el desplegament de metodologies pròpies de l'educació en el lleure.

2.4. En cas **d'anul·lar les activitats d'estiu organitzades per no cobrir el mínim de places establert**, s'avisarà sempre, **com a mínim, 10 dies abans de l'inici de l'activitat**. Les entitats han d'informar a cada usuari inscrit sobre aquesta circumstància.

3. DEFINICIÓ DE LA TIPOLOGIA D'ACTIVITATS D'ESTIU

3.1. CASAL D'ESTIU: Activitats educatives que ocupen unes hores al dia, en horari de matí i/o tarda, generalment de dilluns a divendres, i que es fan en el mateix entorn on viuen els infants i els adolescents que hi participen. Opcionalment es poden oferir serveis complementaris com l'acollida i el menjador.

3.2. CAMPUS ESPORTIU: Activitats educatives majoritàriament de caràcter esportiu que ocupen unes hores al dia, en horari de matí i/o tarda, generalment de dilluns a divendres, i que es fan en instal·lacions esportives situades en el mateix entorn on viuen els infants i els adolescents que hi participen. Opcionalment es poden oferir serveis complementaris com l'acollida i el menjador.

3.3. COLÒNIES: Activitats educatives que es fan fora del lloc de residència dels assistents durant uns dies. L'allotjament es fa en instal·lacions juvenils autoritzades o en altres tipus d'instal·lació també autoritzada per oferir allotjament.

3.4. CAMPAMENT: Activitats educatives que es fan a l'aire lliure en contacte directe amb la natura i en les quals l'allotjament es fa sota cobert en tendes de campanya o similar. El contacte intens amb el medi que les acull permet que es desenvolupin una colla d'activitats específiques molt relacionades amb l'entorn natural.

3.5. RUTA: Activitats educatives dirigides principalment a adolescents i joves, que es realitzen durant diversos dies seguint un itinerari d'interès a peu,

amb bicicleta, a cavall o qualsevol altre mitjà de transport, de manera que cada dia es pot dormir en un lloc diferent. L'allotjament es pot fer a l'aire lliure, a sota de qualsevol tipus d'aixopluc, dins d'una tenda de campanya, en una instal·lació juvenil o qualsevol altre edifici o instal·lació en funció del tipus de ruta.

3.6. ESTADA TEMÀTICA: Activitats educatives especialitzades que es fan fora del lloc de residència dels assistents durant uns dies, i en les quals es dedica un temps important a fer una activitat concreta amb la finalitat d'adquirir coneixements, fer un aprenentatge, adquirir hàbits o descobrir un indret. L'allotjament es fa en instal·lacions juvenils autoritzades o en altres tipus d'instal·lació també autoritzada per oferir allotjament.

3.7. ESTADA ESPORTIVA: Activitats educatives especialitzades en l'esport que es fan fora del lloc de residència dels assistents durant uns dies i en les quals es dedica un temps important a fer una activitat esportiva d'iniciació o d'aprenentatge. L'allotjament es fa en instal·lacions juvenils autoritzades o en altres tipus d'instal·lació també autoritzada per oferir allotjament.

3.8. CAMP DE TREBALL: Activitats educatives fetes per un grup d'adolescents o joves amb un interès comú de servei a la comunitat, i que es caracteritzen pel treball voluntari i desinteressat en un projecte de dimensió social o mediambiental (ajuda a les persones, protecció de la natura, restauració d'edificis, recuperació de patrimoni, etc). L'allotjament es fa en una casa, en tendes de campanya o en instal·lacions habilitades expressament a prop del lloc on es fa el servei; això no obstant, pot no haver allotjament.

3.9. INTERCANVI: Activitats educatives destinades a afavorir, durant uns dies, el coneixement mutu i el diàleg entre grups d'ambients, territoris i cultures diferents. L'allotjament es pot fer en una casa particular, en tendes de campanya, en una instal·lació juvenil o en instal·lacions habilitades expressament en funció del projecte.

4. REQUISITS DE LES ENTITATS ORGANITZADORES D'ACTIVITATS ESTIU

Per poder ser inclosa en el Programa d'Activitats d'Estiu **2015** que publicarà l'Ajuntament de Vilanova i la Geltrú, l'entitat organitzadora haurà de:

4.1. Complir la normativa legal vigent per al tipus d'activitat d'estiu que realitzi; entre altres:

AJUNTAMENT DE
Vilanova i la Geltrú

- **Decret 137/2003**, de 10 de juny, de Regulació de les activitats d'educació en el lleure en les quals participen **menors de 18 anys** (DOGC núm. 3092 de 11.06.2003) (http://www.gencat.net/diari/3902/03147057.htm) [5] [6]
- Llei Orgànica 15/1999 i Reial decret 1332/1994 de **protecció de dades de caràcter personal.**
- Decret legislatiu 1/2000, **Llei de l'Esport** de Catalunya
- Decret 56/2003 i Ordre PRE/36/2004 que regula les **activitats físico-esportives en l'entorn natural.**
- Decret 58/2010 regulador de les **entitat esportives** de Catalunya.
- Llei catalana 3/2008 de **l'exercici de les professions de l'esport**.

4.2. Complir amb les condicions de contractació del **Conveni col·lectiu de treball del sector del lleure educatiu i sociocultural vigent** així com la RESOLUCIÓ EMO/1573/2013, de 15 de juliol 2013, de l'Acord de la Comissió negociadora del conveni col·lectiu del lleure educatiu i sociocultural.

4.3. Programar i executar les activitats d'estiu de manera que siguin de qualitat, enriquidores, accessibles i segures pels infants i adolescents, vetllant per la inclusió de tots els infants i adolescents.

4.4. Omplir en el termini acordat (**màxim 17 de març de 2015**) la **Fitxa Descriptiva de l'activitat d'estiu** amb totes les dades que es sol·licitin (tipus d'activitat, barreres arquitectòniques, nom del responsable, horari, etc) per tal d'informar correctament la ciutadania en el llibretó d'activitats d'estiu.

4.5. No cobrar la totalitat del cost de l'activitat a les famílies que sol·licitin ajut econòmic a l'Ajuntament de Vilanova i la Geltrú. Durant el període de sol·licitud d'ajuts econòmics per a activitats d'estiu, **les entitats hauran de cobrar a les famílies que sol·licitin ajut econòmic a l'Ajuntament un 25% del cost total de 4 setmanes** i caldrà facilitar a les famílies el **Full de preinscripció** complimentat.

4.6. Omplir correctament el **Full de preinscripció** i facilitar-ho a la família que sol·licita ajut econòmic a l'Ajuntament de Vilanova i la Geltrú.[7]

---

[5] Les activitats esportives s'assimilaran a casals o colònies segons hi hagi o no pernoctació i han de complir amb el Decret 137/2003, sigui quina sigui la seva denominació i característiques, llevat que l'entitat organitzadora estigui inscrita o adscrita al Registre d'Entitats esportives de la Generalitat de Catalunya. En aquest darrer cas, està expressament exclosa del Decret 137/ 2003 en el seu art. 2.3. i cal complir amb les normes Esports.

[6] El Decret 137/2003 només regula les activitats de lleure que es desenvolupen a Catalunya. Si es fan activitats de lleure fora de Catalunya s'ha de complir amb la normativa sobre activitats de lleure vigent en el lloc de destí.

[7] Aquest full és un requisit de la documentació per acompanyar la sol·licitud d'ajut econòmic per activitat d'estiu a l'Ajuntament de Vilanova i la Geltrú.

4.7. Ofertar horaris i dies d'inscripcions que **coincideixin un mínim de 3 dies amb el període de Sol·licitud d'Ajuts Econòmics** per a activitats d'estiu de l'Ajuntament de Vilanova i la Geltrú. Per a enguany, el període de sol·licitud està previst del **4 al 15 de maig de 2015.**

4.8. Lliurar en el moment de la inscripció a les famílies amb fills/es amb discapacitat psíquica, física o sensorial **l'Autorització de dades personals** per tal que l'Ajuntament coordini la valoració amb el centre educatiu i l'equip psicopedagògic per determinar el suport de reforç de monitoratge i l'adequació de l'activitat d'estiu a les característiques de l'infant o adolescent. Aquesta autorització, un cop signada pels progenitors/ tutors caldrà lliurar-la a la tècnica referent de l'Ajuntament.

4.9. Informar a l'Ajuntament de la participació de l'infant inscrit i amb ajut econòmic.

4.10. Complir les orientacions referents a l'**Exposició al sol responsable** i a **l'alimentació equilibrada.**

4.11. Omplir la **Fitxa de valoració i participació** per cada activitat d'estiu. Aquesta fitxa caldrà lliurar-la a l'Ajuntament **abans del 14 de setembre de 2015**.

5. SUPORT DES DE L'AJUNTAMENT DE VILANOVA I LA GELTRÚ

Des de l'Ajuntament de Vilanova i la Geltrú el suport a les entitats organitzadores d'activitats d'estiu **2015** consistirà en:

5.1. Incloure l'activitat d'estiu de l'entitat organitzadora en el **Llibret d'activitats d'estiu 2015**. Aquest llibret es farà arribar a llars d'infants, a escoles, a instituts de secundària i a aquells espais que siguin oportuns per arribar al màxim de difusió en el municipi durant la primera quinzena del mes de maig.

5.2. Obrir una línia d'**Ajuts Econòmics per a Activitats d'Estiu** amb l'objectiu de facilitar l'accés a totes les activitats d'estiu ofertades en el llibret informatiu.

5.3. Informar a les entitats organitzadores d'activitats d'estiu, un cop es publiqui el llistat de concessions d'ajuts econòmics, d'aquells participants de la seva activitat que tenen ajut econòmic i el percentatge de l'ajut.

5.4. Abonar a les entitats organitzadores d'activitats d'estiu els ajuts econòmics concedits per als seus participants de la seva activitat; prèvia comunicació des de l'entitat dels infants i/o adolescents amb ajut econòmic que han assistit a l'activitat durant el temps establert.

5.5. Valorar el suport de reforç de monitoratge i l'adequació de l'activitat d'estiu a les característiques de l'infant i/o adolescent d'aquelles entitats organitzadores que hagin facilitat el full d'autorització de dades de les famílies amb fill/a amb discapacitat física, psíquica o sensorial.

5.6. **Subvencionar una part del cost del monitoratge de suport** per infants i/o adolescents amb discapacitat, d'acord amb les característiques següents:

- ***Suport total:*** Quan s'ha valorat que és necessari un monitor/a amb dedicació exclusiva per a l'infant i/o adolescent amb discapacitat. Subvenció de **145€** / setmana destinats al finançament de la contractació del monitor/a amb dedicació exclusiva, mentre duri la participació de l'infant i/o adolescent a l'activitat d'estiu, amb un màxim de 4 setmanes consecutives.

- ***Suport parcial:*** Quan s'ha valorat que l'atenció a l'infant i/o adolescent amb discapacitat es pot assolir amb una disminució de la ràtio monitor/a - infants. Subvenció de **97€**/ setmana mentre duri la participació de l'infant i/o adolescent a l'activitat d'estiu, amb un màxim de 4 setmanes consecutives.

- ***Assessorament i Orientació:*** Quan s'ha valorat que les característiques de l'infant i/o adolescent amb discapacitat no requereixen de suport específic. La integració de l'infant i/o adolescent és fàcilment assolible a partir de l'assessorament a l'equip de monitors/es sense requerir un reforç en el nombre d'aquests. No comporta subvenció econòmica, però sí l'assessorament i l'orientació.

5.7. Ofertar **activitats complementàries a les entitats organitzadores** per enriquir la programació de les activitats d'estiu a partir dels recursos disponibles i de forma gratuïta o a preus assequibles, en l'horari en el qual es duen a terme les activitats d'estiu.

6. ÒRGANS COMPETENTS D'ORDENACIÓ, INSTRUCCIÓ I RESOLUCIÓ DEL PROCEDIMENT I TERMINI MÀXIM DE RESOLUCIÓ

6.1. La instrucció i ordenació dels procediments correspondrà a la regidoria que tingui atribuïda la competència sobre la matèria.

6.2. La convocatòria i la resolució correspondrà a la Regidoria de Serveis Socials, sense perjudici de la resta de facultats atorgades pels òrgans competents.

AJUNTAMENT DE
Vilanova i la Geltrú

7. DOCUMENTACIÓ A PRESENTAR

Les entitats organitzadores d'activitats d'estiu hauran de presentar a l'Ajuntament:

Fitxa Descriptiva de cada activitat d'estiu	Degudament omplerta. Termini màxim de presentació: **17 de març de 2015.** La informació que no s'hagi fet arribar a l'Ajuntament en aquest termini no serà inclosa en el llibret d'activitats d'estiu i, per tant, les activitats no podran ser objecte d'ajut econòmic per als participants.
Documentació (abans del **17 de juny de 2015** caldrà haver presentat a l'Ajuntament)	Còpia segellada del **Full de Notificació** d'activitats d'educació en el lleure en les quals participen menors de 18 anys. Es pot trobar a gencat.cat secció Direcció General de Joventut.
	Còpia de la **Assegurança d'accidents personals i Assegurança de Responsabilitat Civil** de l'activitat, d'acord amb el que s'estableix a l'art. 5 del Decret 137/2003 i d'acord amb la Llei 3/2008, de l'exercici de les professions de l'esport.
	En cas de fer ús d'una escola pública, presentar la **sol·licitud específica per demanar l'ús del centre docent d'educació infantil i primària.** [8]
	Un cop estigui contractat el personal, còpia dels **contractes laborals, TC dels monitors i monitores, dels coordinadors/es i directors/es.**
	Pressupost per partides (amb previsió d'entrades i sortides).
Fitxa de Valoració i Participació	Termini màxim de presentació: **14 de setembre 2015**

8. SUPÒSITS DE REVISIÓ

La presentació de la instància de sol·licitud (fitxa descriptiva de l'activitat d'estiu) pressuposa automàticament el coneixement i l'acceptació d'aquesta normativa.

[8] Es pot descarregar a www.imet.cat accedint a l'apartat d'educació, entrant al link "ús social centres públics de primària" o bé recollir-lo a l'IMET i a la Regidoria d'Esports de l'Ajuntament de Vilanova i la Geltrú, i presentar-se al Registre General de l'IMET o bé al registre de l'Ajuntament.

AJUNTAMENT DE
Vilanova i la Geltrú

El NO compliment d'algun dels punts recollits en aquestes condicions, **comportarà l'exclusió de participar en aquestes activitats en properes edicions.**

Altres aspectes a tenir en compte

El període de sol·licituds d'ajuts econòmics per a les famílies és **del 4 al 15 de maig 2015**, d'acord amb la normativa que regula aquests ajuts. La recollida de les sol·licituds es realitza a l'Ajuntament, a l'Oficina d'Atenció Ciutadana, i ha d'anar acompanyada del comprovant de preinscripció degudament omplert per l'entitat organitzadora de l'activitat.

Caldrà que l'entitat organitzadora hagi presentat **tota la documentació requerida** i també hagi comunicat la **participació efectiva dels infants i/o adolescents** corresponents a l'Ajuntament per tal que aquest faci la liquidació de l'import dels ajuts econòmics a l'entitat organitzadora.

El llistat definitiu d'ajuts econòmics concedits als participants inscrits a l'activitat de l'entitat organitzadora es farà arribar a partir del **15 de juny 2015.**

El NO compliment d'algun dels punts recollits en aquestes condicions**, comportarà l'exclusió de participar en properes edicions.**

CALENDARI ACTIVITATS ESTIU 2015	
Termini per presentar la Fitxa Activitat Estiu	**17 de març 2015**
Difusió Llibret de les Activitats Estiu 2015	**del 24 d'abril al 29 d'abril 2015**
Termini presentació sol·licituds ajuts econòmics	**del 4 al 15 de maig 2015**
Llistat Provisional Ajuts Econòmics	**1 de juny 2015**
Període reclamacions ajuts econòmics	**del 1 al 5 de juny 2015**
Llistat definitiu ajuts econòmics	**15 de juny 2015**

Es vota la proposta, la qual s'aprova per unanimitat dels presents (9 vots de CiU, 7 vots del PSC, 2 vots del PP, 3 vots de la CUP i 2 vots d'ICV), amb un total de 23 vots.

AJUNTAMENT DE
Vilanova i la Geltrú

COMISSIÓ INFORMATIVA DE PROMOCIÓ DE LA CIUTAT

5. PROMOCIÓ ECONÒMICA I TURISME. APROVACIÓ INICIAL, SI ESCAU, DE LA REVISIÓ DEL REGLAMENT DELS MERCATS MUNICIPALS DE VILANOVA I LA GELTRÚ.

Relació de fets

I. En aplicació de la Llei 27/2013, de racionalització i sostenibilitat de l'administració local, els mercats municipals han deixat de ser un servei obligatori a prestar per part dels municipis de més de 5.000 habitants. Això determina que els ajuntaments segueixen tenint competències pròpies en els mercats municipals, però desapareix l'obligatorietat de la seva prestació i es suprimeix la reserva de servei, és a dir, que continuen essent de titularitat exclusiva del sector públic, en aquest cas l'administració local, però perdent la seva condició de servei públic de prestació obligatòria.

No obstant això, els mercats municipals són un instrument de socialització de primer ordre, contribuint a difondre entre la ciutadania determinats valors socials com els de la responsabilitat, la integració, la sostenibilitat i l'alimentació saludable. És a dir, els mercats municipals no són només equipaments que acullen activitat econòmica, sinó que esdevenen també canals de distribució eficient dels productes de proximitat, tenint una funció social; ajudant a la vertebració dels nostres barris i fent de motor comercial. L'activitat del mercat col·labora, per tant, en el disseny de les ciutats compactes, complexes i cohesionades socialment, constituint-se com un factor clau en el comerç de proximitat, en el procés d'elaboració de la cadena de preus i, gràcies a la seva centralitat, com a dinamitzador de sinergies amb altres formats comercials i de serveis instal·lats al seu voltant.

Aquest reglament vol adaptar-se a aquesta nova realitat dels mercats i vol garantir aquest nou marc que ha de fixar les relacions entre Ajuntament i concessionaris del mercat, que faciliti la gestió d'aquest servei públic en benefici de la població consumidora i de la societat en general. Entenent que és necessari establir uns mecanismes que garanteixin la prestació d'aquest servei i ordenin la dedicació dels recursos econòmics i materials dels ens locals vers a ells; apostant per seguir defensant la seva prestació com a servei públic i a la vegada per a la cooperació i coordinació de l'activitat econòmica privada, la dels concessionaris amb la de l'administració, impulsant polítiques públiques i legislatives de foment del comerç urbà i de proximitat.

II. Atès que el Reglament dels mercats municipals de Vilanova i la Geltrú es va aprovar el 3 d'abril de 2004 i cal adaptar-lo a aquesta realitat.

AJUNTAMENT DE
Vilanova i la Geltrú

III. Vist que l'informe de la Direcció dels Mercats Municipals és favorable.

Fonaments de dret

I. Malgrat que la Llei de bases de règim local no estableix com a servei obligatori el referit als mercats, això no vol dir que els ajuntaments hagin perdut la competència en aquesta matèria, i menys els que ja la venien exercint mitjançant els diferents mercats conceptuats com a equipaments comunitaris.

II. Corresponen als municipis, entre d'altres, les potestats reglamentàries i d'autoorganització (arts. 4.1 a) LBRL). Dins l'àmbit de la seva competència, i en l'exercici de l'activitat d'intervenció dels ens locals, aquests podran aprovar ordenances i reglaments (arts. 84.1 a) LBRL).

III. Aquestes ordenances tenen la naturalesa d'ordenança municipal, als efectes de llur aprovació i modificació, que es regeixen per la legislació aplicable en matèria de règim local.

IV. Els articles 60 a 66 del Reglament d'obres, activitats i serveis dels ens locals (aprovat per Decret 179/1995, de 13 de juny), i els articles 178 i 1749 del Text refós de la Llei municipal i de règim local de Catalunya, aprovat pel Decret legislatiu 2/2003, de 28 d'abril, regulen el procediment establert per a l'aprovació d'ordenances.

V. L'òrgan municipal competent per a l'adopció de l'acord d'aprovació inicial de la present ordenança és el Ple de l'Ajuntament, de conformitat amb l'article 22.2 d) de la Llei de bases de règim local. En el present cas, s'aprova per majoria simple (art. 65.2 ROAS).

VI. Per tot l'exposat, vista la proposta de l'esmentada ordenança, i de conformitat amb l'art. 25.1 de la Llei de bases de règim local, i els articles 66.1 i 66.2 del Decret legislatiu 2/2003, pel qual s'aprova el Text refós de la Llei municipal i de règim local de Catalunya, i vista la proposta de la Comissió Informativa de l'Àrea de Promoció de la Ciutat, aquest Ple de l'Ajuntament acorda:

ACORD

"**PRIMER.** Aprovar inicialment la revisió del Reglament dels Mercats Municipals de Vilanova i la Geltrú, segons el text refós que s'adjunta.

AJUNTAMENT DE
Vilanova i la Geltrú

SEGON. Sotmetre a informació pública aquest acord mitjançant la seva publicació, durant trenta dies, al BOP (Butlletí Oficial de la Província), DOGC (Diari Oficial de la Generalitat de Catalunya), en un dels mitjans de comunicació escrita i al tauler d'edictes de la corporació, als efectes que es puguin formular al·legacions.

TERCER. Considerar aprovat definitivament aquest avantprojecte si en el termini d'exposició al públic no es formula cap reclamació o al·legació.

QUART. Facultar l'alcaldessa perquè signi tots els documents que siguin necessaris per executar aquest acord."

REGLAMENT DELS MERCATS MUNICIPALS DE VILANOVA I LA GELTRÚ

ÍNDEX

CAPÍTOL I. DISPOSICIONS GENERALS

CAPÍTOL II. LES CONCESSIONS
- Atorgament
- Obligacions dels concessionaris
- Transmissibilitat de les concessions
- Canvi de denominació
- Extinció
- Finalització del termini de la concessió

CAPÍTOL III. CLASSIFICACIÓ DELS LLOCS DE VENDA

CAPÍTOL IV. ALTRES DEPENDÈNCIES DEL MERCAT

CAPÍTOL V. CLASSIFICACIÓ DELS ARTICLES DE VENDA

CAPÍTOL VI. ORGANITZACIÓ
- Manteniment de l'ordre
- Associació de concessionaris
- Personal dels Mercats
  - *La Direcció*
  - *L'Encarregat/ada del manteniment*
  - *L'Operari/ària de mercats*
- Control sanitari

CAPÍTOL VII. NORMES RELATIVES AL FUNCIONAMENT DELS MERCATS MUNICIPALS

CAPÍTOL VIII. NORMES RELATIVES A LA CÀRREGA I DESCÀRREGA

CAPÍTOL IX. NORMES RELATIVES A LA NETEJA I LA GESTIÓ DE LES DEIXALLES

CAPÍTOL X. MECANISMES DE SEGURETAT

AJUNTAMENT DE
Vilanova i la Geltrú

CAPÍTOL XI. HORARIS I CALENDARI DELS MERCATS MUNICIPALS

CAPÍTOL XII. REPERCUSSIÓ DE LES DESPESES

CAPÍTOL XIII. DISCIPLINA DELS MERCATS
- Amb relació a l'activitat de venda
- Disposicions sanitàries i de consum
- De règim intern

CAPÍTOL XIV. DELS CONSUMIDORS O USUARIS

CAPÍTOL XV. FALTES I SANCIONS
- Faltes lleus
- Faltes greus
- Faltes molt greus
- Les sancions

DISPOSICIONS ADDICIONALS

DISPOSICIÓ TRANSITÒRIA

DISPOSICIÓ FINAL

ANNEX 1. RELACIÓ D'ARTICLES DE VENDA

REGLAMENT REGULADOR DELS MERCATS MUNICIPALS DE VILANOVA I LA GELTRÚ

CAPÍTOL I. DISPOSICIONS GENERALS

Article 1.- El present Reglament té per objecte la regulació del funcionament del Mercat Municipal del Centre i del Mercat Municipal de Mar, com a serveis públics municipals, així com l'establiment del seu règim jurídic-administratiu i de gestió que, per tractar-se de l'ús privatiu d'un bé de domini públic, estarà subjecte al règim d'autorització prèvia concessió, d'acord amb l'article 10 i següents d'aquest reglament.

Article 2.- Els edificis on s'ubiquen els mercats municipals tenen el caràcter de béns de domini públic afectes a un servei públic, essent de propietat municipal i, per tant, inalienables, imprescriptibles i inembargables, no podent ser tampoc objecte d'arrendament, ni de cessió d'ús sense autorització, devent els usuaris i titulars dels llocs de venda, respectar les instal·lacions i vetllar per la seva conservació.

Article 3.- Aquest servei genuí es prestarà en règim de lliure concurrència, d'acord amb l'article 38 de la Constitució, que estableix el principi de llibertat econòmica, i

podrà adoptar per a la seva gestió el sistema que es consideri més convenient en funció de l'interès públic i les necessitats municipals.

El servei de mercats es podrà prestar per qualsevol de les formes descrites a l'article 85 de la Llei reguladora de les bases del règim local.

Article 4.- Sense perjudici de completar la definició amb altres matisos coetanis, s'estableix que el servei públic de mercats a prestar per l'Ajuntament consisteix en l'aportació de béns de domini públic en els que s'hi puguin instal·lar comerciants en determinades condicions, a establir per la Corporació, per a la venda dels articles autoritzats. Dotant-los de les instal·lacions, subministraments i serveis necessaris per al seu correcte funcionament i per facilitar la correcta transacció i venda de productes.

Els mercats municipals existents a la nostra vila es destinaran, principalment, a la venda d'articles alimentaris i a la de determinats productes que l'Ajuntament consideri necessaris i autoritzi.

El comerç en els mercats municipals serà exercit pels titulars de les parades, després d'haver obtingut la concessió que els dóna dret a exercir el comerç de venda dels seus articles o mercaderies, mitjançant l'ús específic d'aquests béns de domini públic, amb els corresponents serveis i subministraments. Les concessions es regiran per les condicions específiques que s'assenyalin al concedir-se, per les normes d'aquest Reglament i per les disposicions municipals o de caràcter general que siguin aplicables.

Article 5.- Totes les mesures de caràcter sanitari que requereixin la inspecció sanitària, les mesures sancionadores en matèria d'avituallaments i mercats, les corresponents a la caducitat de les concessions dels comerciants, les referides a la qualitat dels aliments i les relacionades a la gestió del servei de mercats, corresponen a l'Ajuntament de Vilanova i la Geltrú, sens perjudici de les competències que posseeixin les altres administracions en aquestes matèries i sigui quina sigui la forma de gestió dels mercats.

L'Ajuntament o l'ens gestor, si així ho sol·licités la part interessada, podrà realitzar concerts sobre l'administració, conservació i manteniment de qualssevol dels mercats, sempre que la sol·licitud sigui efectuada, com a mínim, per dos terços dels titulars dels llocs de venda, i es constitueixin associacions encarregades del compliment de les tasques.

Article 6.- En tot cas, l'autoritat municipal en els mercats estarà representada pel titular de l'Alcaldia, com a Cap de l'Administració Municipal, per delegació, pel regidor de l'Àrea, així com pel personal adscrit a l'esmentat servei.

Article 7.- Per al bon funcionament de l'organització dels mercats municipals es podran constituir associacions de concessionaris. Quan aquestes associacions siguin les encarregades del servei d'administració, conservació, manteniment o altres, serà obligatòria la pertinença o associació a les mateixes per part dels titulars dels llocs de venda per a exercir el comerç en el mercat, d'acord amb el que disposa l'article 3.

Article 8.- Les despeses i costos que s'originin pel servei de manteniment i conservació de les instal·lacions generals del mercat, així com les derivades de la prestació dels serveis comuns de cada mercat, seran repercutides entre els titulars dels llocs de venda, incloent-les en la taxa per la prestació del servei de mercats, que es regularà a l'Ordenança Fiscal.

Aquest fet obliga que, durant el darrer trimestre de cada any natural, els responsables de la gestió del mercat presentin el pla d'acció i el pressupost corresponent a l'exercici següent, el qual serà revisat i aprovat per totes les parts implicades, en funció de quina sigui la forma de gestió dels mercats municipals en cada moment.

Així mateix, l'Ajuntament, o si escau l'ens gestor, definirà, conjuntament amb cada associació de venedors, la forma de repercussió de les despeses derivades de la prestació de serveis als consumidors i del desenvolupament d'altres activitats del mercat, no incloses dins els serveis comuns dels mercats municipals. Concretament, les despeses associades als serveis opcionals prestats pels mercats municipals de Vilanova i la Geltrú podran ésser cobertes de dues formes diferents: incloent-les dins el pressupost provisional de cada any, i per tant subjecte a aprovació dins el darrer trimestre de l'any anterior segons els mecanismes abans esmentats, o finançant-les a partir de la quota de l'associació de venedors, la qual haurà d'aprovar també els seus pressupostos anuals per avançat.

Article 9.- L'Ordenança Fiscal regularà les obligacions tributàries que es deriven de la prestació del servei del mercat, així com l'aprofitament dels llocs o locals dels Mercats Municipals, comprenent:

1. L'aprofitament i utilització de les parades o locals dels Mercats Municipals.
2. La recepció dels serveis establerts.
3. Les adjudicacions o autoritzacions següents:
   - Per a l'ús dels diversos espais en els Mercats.
   - Les de renovació de l'ús dels diversos espais en els Mercats.
   - Les de transmissió de la titularitat del dret d'ús i utilització dels serveis en els mercats.

En aquest sentit, l'Ordenança establirà la taxa que s'exigirà per la prestació del servei de mercat, així com el cànon per ocupació dels espais, el permís de venda i els drets per traspàs o transmissió de la concessió.

CAPÍTOL II. LES CONCESSIONS

Article 10.- Les concessions estaran subjectes a la legislació vigent i al present Reglament.

Article 11.- L'ús privatiu inherent a l'afectació dels béns, quan comporti la transformació o la modificació del domini públic, restaran subjectes a concessió administrativa, la petició de la qual s'ha de resoldre en el termini de sis mesos. La manca de resolució produeix efectes desestimatoris.

Article 12.- Les concessions s'han d'adjudicar mitjançant concurs d'acord amb la normativa reguladora de la contractació dels ens locals.

Article 13.- La concessió comporta que el concessionari assumeix la gestió i l'explotació del lloc de venda, sota el seu propi risc, i que aporta els mitjans personals, materials i tècnics necessaris. La concessió també pot comprendre la realització de les obres necessàries per establir el servei.

Article 14.- En la concessió, és principi bàsic que el lloc de venda té la consideració de domini públic de la corporació local i, per tant, les característiques del servei públic de mercat al qual es vincula són lliurement modificables per l'Ajuntament per motius d'interès públic.

Article 15.- Les concessions administratives estaran subjectes als principis següents:

a) Que s'atorguin salvant els drets de propietat i sens perjudici d'altri.

b) Que la finalitat per a la qual s'atorguin sigui concreta.

c) Que el termini no excedeixi els 50 anys, si hi ha obres, o els 25 anys, si no hi ha obres; si és inferior es poden concedir pròrrogues fins al màxim establert.

d) Es considera sempre implícita la facultat de l'ens local de resoldre les concessions abans del seu venciment, si ho justifiquen les circumstàncies sobrevingudes d'interès públic. En aquests supòsits, el concessionari ha de ser rescabalat dels danys que se li hagin produït. Al Plec de Condicions hauran d'especificar-se les condicions de rescabalament en cas de resolució de la concessió.

e) L'ens local pot inspeccionar en tot moment els béns objecte de concessió i també les instal·lacions i/o les construccions.

f) El concessionari ha d'establir les garanties suficients per tal d'assegurar el bon ús dels béns i/o les instal·lacions.

g) Qualsevol altre previst a la legislació vigent.

Article 16.- El procediment de la licitació s'ajustarà a les normes generals de la contractació administrativa i correspon al Ple de l'ens local establir els criteris d'acord amb els quals s'ha d'adjudicar el concurs o declarar-lo desert. Entre aquests criteris hi han de constar els que comporten millors avantatges per als usuaris i avantatges per a l'administració en forma de cànon o l'anticipació del termini de reversió i, especialment, els que s'especifiquin al corresponent plec de condicions.

La convocatòria serà objecte de publicitat en el Butlletí Oficial de la Província, a la seu electrònica de l'Ajuntament i en un diari de difusió local i/o provincial, així com d'exposició en el tauler d'anuncis de la Corporació.

Per tal de desenvolupar programes de foment de l'ocupació o per afavorir politiques de promoció i desenvolupament dels mercats, l'Ajuntament, prèvia justificació raonada, podrà licitar determinats llocs de venda que permetin a l'adjudicatari renunciar a l'adjudicació en el termini comprès entre el 6 mesos i dos anys posteriors.

En aquest cas, el plec de condicions que haurà d'aprovar el Ple municipal, establirà els requisits específics que els eventuals licitadors hauran de complir, la tipologia de llocs de venda i la resta de condicions econòmiques i jurídiques.

Article 17.- La concessió es pot formalitzar mitjançant escriptura pública, o en document administratiu. En aquest últim cas, el secretari de la corporació en dóna fe.

❖ Atorgament

Article 18.- Podran ésser titulars de concessions de domini públic les persones naturals o jurídiques de nacionalitat espanyola, d'un altre país de la Unió Europea o d'un tercer país amb permís de residència i treball, sempre que tinguin plena capacitat jurídica i d'obrar.

Les persones jurídiques només podran ser adjudicatàries de llocs de venda si el comerç o l'activitat de serveis està compresa dins de les finalitats, objecte o àmbit d'activitat que, a tenor dels seus propis estatuts o regles fundacionals, els siguin propis.

Les persones titulars, a més a més, hauran de reunir els requisits exigits en el present Reglament i altres que, segons la normativa de l'activitat comercial o de serveis, els hi fossin aplicables.

Article 19.- No podran ser-ho:

a) Les persones naturals o jurídiques compreses en qualsevol dels casos d'incapacitat i prohibició assenyalats a la legislació vigent.

b) Els reincidents en faltes de defraudació en la venda d'articles, quan la darrera sanció els hi hagués estat imposada dins el període d'un any, anterior a l'anunci de licitació.

c) Les que no reuneixin les condicions exigibles en el present Reglament.

d) Aquells que no acompleixin amb els requisits de capacitat i solvència regulats en els articles 43 al 68 de la LCSP.

❖ **Obligacions dels concessionaris**

Article 20.- Si als 30 dies naturals de l'adjudicació no s'ocupés el lloc de venda i s'exercís l'activitat per a la qual ha estat adjudicat, el concessionari perdrà tots els seus drets, inclosos els imports avançats i fiances constituïdes.

Article 21.- Formalitzada la concessió, l'exercici de l'activitat de venda requerirà que es compleixin els següents requisits:

a) Estar donat d'alta en l'epígraf corresponent, i al corrent en el pagament de l'Impost d'Activitats Econòmiques o, en cas d'estar exempts, estar donat d'alta en el cens d'obligats tributaris.

b) Estar donat d'alta en el règim de la Seguretat Social que correspongui, i al corrent en el pagament de les cotitzacions de la mateixa.

c) Els titulars de les parades i les persones que les atenguin compliran la normativa sanitària vigent que sigui d'aplicació a l'activitat i d'acord amb la declaració responsable presentada a l'inici de l'activitat.

d) Mantenir vigent una pòlissa d'assegurança de responsabilitat civil, que cobreixi els danys que puguin ocasionar-se en el propi lloc, en els altres llocs o en qualsevol dels elements comuns del mercat, així com als usuaris, per accions o omissions del propi concessionari o de les persones que treballin pel seu compte.

e) Els prestadors procedents de tercers països hauran d'acreditar el compliment de les obligacions establertes en la legislació vigent en matèria d'autoritzacions o permís de residència i treball per compte propi segons la normativa vigent, en cas de no gaudir de la nacionalitat espanyola.

f) Tenir concedides les autoritzacions i requisits exigits per la normativa vigent per a l'exercici de l'activitat.

Article 22.- L'atorgament de la concessió dóna dret a l'ocupació i a la seva utilització per part del seu titular mentre sigui mantinguda la venda de l'article que tingui assignat, sempre que compleixi els deures que assenyala l'Ordenança Fiscal i el Reglament de Mercats, així com els acords que emanin del propi Ajuntament.

Article 23.- Els titulars de la concessió estan obligats a satisfer el cànon per l'ocupació de parades dels mercats, dintre dels deu primers dies de cada mes, independentment de la taxa per prestació de serveis, que s'haurà de satisfer en el mateix termini. Aquest cànon es fixarà anualment a l'Ordenança Fiscal de Mercats.

També serà obligació dels titulars de les concessions pagar el permís de venda que es satisfarà a l'inici de l'activitat, d'acord amb el que disposi l'Ordenança Fiscal, i estarà relacionat amb els articles venuts i qualsevol subministrament de què gaudeixi que no estigui comprès a la taxa per prestació de serveis.

Els titulars podran utilitzar les cambres frigorífiques, els magatzems i les altres dependències que figurin en el mercat, amb l'obligació de satisfer els drets d'ocupació i dels serveis que corresponguin, que es fixaran a l'Ordenança Fiscal; respectant les normes de funcionament dictades per l'Ajuntament respecte a la utilització d'aquests elements.

Article 24.- El titular de la parada haurà de realitzar, a càrrec seu i amb la corresponent llicència municipal de què s'haurà de proveir, les obres i instal·lacions necessàries per desenvolupar en la parada l'activitat comercial a què es destini. Igualment, haurà de procedir a la instal·lació de comptadors per registrar els consums de fluid elèctric, aigua i d'altres que realitzi, i satisfer l'import d'aquests consums a les companyies respectives.

Les parades i qualssevol altres elements destinats a expedició d'articles, es subjectaran al model que en cada cas hagi aprovat o autoritzi l'Ajuntament. La seva construcció i reforma anirà a càrrec del seu titular.

Article 25.- Les persones físiques titulars de la concessió estan obligades a exercir i a regentar personalment l'activitat pròpia a la parada. Podran representar-los, amb l'autorització de la Direcció de mercats o, si escau, de l'ens gestor, el seu cònjuge o la persona amb anàloga relació d'afectivitat, els fills o bé el personal assalariat. Tots ells degudament donats d'alta en les assegurances socials obligatòries.

Podran tenir a les seves ordres els empleats o assalariats que necessitin per exercir la venda, sempre que estiguin en possessió de la documentació laboral, de seguretat social i de riscos laborals necessària, que s'haurà de facilitar a la Direcció dels mercats o, si escau, a l'ens gestor. Sense aquest requisit es prohibirà la permanència a la parada d'aquest personal, essent susceptible de l'obertura d'expedient sancionador, segons aquest Reglament.

En cas que el titular sigui una persona jurídica podran atendre la parada bé pels seus socis personalment, tots o algun d'ells, o mitjançant personal contractat; en tots dos casos s'aplicarà el que es preveu al paràgraf anterior.

Article 26.- No es permetrà, sota cap concepte, la transmissió dels drets atorgats, de tal forma que l'activitat o l'ús haurà de ser exercit pel titular del dret, a excepció de les situacions especialment recollides en aquest reglament.

Article 27.- L'Ajuntament o, si escau, l'ens gestor establirà, amb l'informe previ de la Comissió General de Mercats, el calendari laboral, les vacances, l'horari de venda al públic i els horaris per als titulars, sent obligatoris els acords que s'adoptin per a totes les parades dels mercats municipals.

Article 28.- Cap parada podrà romandre tancada més del que s'estableixi al calendari laboral, llevat que l'Ajuntament o, si escau, l'ens gestor, hagués autoritzat el tancament al seu titular, per un termini que no excedirà d'un mes, motivat per causes de malaltia que serà degudament justificada, o per absència o vacances, que serà

raonada. Potestativament es podrà ampliar aquest termini per sol·licitud de l'interessat.

Article 29.- El termini màxim d'un mes que una parada podrà estar tancada, no quedarà interromput per obrir la parada un o més dies, a fi de simular una aparença de venda. A aquest objecte es considerarà que hi ha simulació, quan per la quantitat i classe dels articles destinats a la venda, es pugui considerar que no és una venda normal.

Article 30.- En el cas d'haver d'efectuar reformes o canvis de caràcter general en relació amb la distribució, el règim, o la utilització del mercat, que afectin els titulars de concessió, l'Ajuntament o, si escau, l'ens gestor proporcionarà una parada de característiques semblants en el mateix recinte o en el que s'habilités per a mercat, i en cas de no ser possible, l'Ajuntament o l'ens gestor indemnitzarà el titular del lloc de venda.

Article 31.- Les obligacions dels concessionaris en relació amb les despeses de manteniment, reconstrucció o reparació, es regularan de la següent forma:

1) Les despeses i els costos, inclosos els financers, de manteniment, reconstrucció o reparació de les instal·lacions generals del mercat, seran repercutides entre els titulars de la concessió, incloent-les en la taxa per la prestació del servei de mercats, que es regularà a l'Ordenança Fiscal.

2) Les despeses i els costos, inclosos els financers, de renovació, ampliació dels serveis existents en el mercat, així com les de nova instal·lació d'altres serveis relacionats amb el mercat, es repartiran entre els titulars dels llocs de venda mitjançant un sistema que coincidirà amb el que regula actualment les contribucions especials municipals, amb les variacions següents:

    a) Els titulars dels llocs de venda seran, en tot cas, considerats com a subjectes passius.

    b) En el cost de l'obra s'integraran també els seus costos financers.

    c) No regirà el límit del 90 per cent del valor de l'obra, podent repartir l'Ajuntament el 100 per cent del cost. Això no obstant, es deduirà d'aquest cost l'import de les subvencions que concedeixi l'Ajuntament, o qualsevol altra institució, per a les obres.

    d) No serà aplicable en cap cas la regulació de les associacions administratives de contribuents.

3) Els titulars dels llocs de venda hauran d'acceptar de forma expressa, en el moment d'obtenir la llicència, ser subjectes passius de les obligacions esmentades en el número anterior.

❖ **Transmissibilitat de les concessions**

Article 32.- Es reconeix, amb caràcter general, a tots els titulars de les concessions, persones físiques o jurídiques, la facultat de transmetre-les durant la seva vigència. Realitzada la transmissió, el cessionari posseirà els drets que emanin de la concessió, i s'haurà subrogat íntegrament en la posició del transmitent.

En els casos de concessions atorgades en virtut de programes de foment de l'ocupació o per afavorir politiques de promoció i desenvolupament dels mercats, la concessió no serà transmissible mentre hi hagi la possibilitat de renunciar a l'adjudicació, és a dir, fins passat el termini de dos anys establert (art.16).

Serà condició indispensable per a la transmissibilitat de la concessió, no tenir cap deute pendent amb l'Ajuntament, ja sigui derivat d'ingressos de dret públic o de dret privat.

Article 33.- Qualsevol transmissió entre empreses, entre una persona física i una empresa, o entre una empresa i una persona física, serà considerada com a tal, a tots els efectes, sempre que no coincideixin totes les persones cedents i cessionàries.

Article 34.- Ja sigui per a l'obtenció de la concessió o per la transmissió del seu titular, no podrà obtenir-se el control del funcionament de diversos llocs de venda quan això suposi la pràctica d'actuacions de monopoli de sectors del comerç o de control dels preus. En aquest cas serà preceptiu l'informe de la Comissió General de Mercats.

Article 35.- Tant el qui cedeix com el cessionari, siguin persones físiques o jurídiques i amb antelació a qualsevol operació de transmissió, sol·licitaran autorització a l'Ajuntament, directament o, si escau, a través de l'ens gestor. A aquest efecte subscriuran una instància conjunta per poder efectuar la transmissió, fent constar les causes que motiven la petició, la quantitat que estipulin per tal concepte i totes les circumstàncies que considerin oportunes, aportant la llicència i la certificació d'estar al corrent del pagament de les taxes, cànon i qualsevol altre tribut o obligació econòmica derivada de la concessió com de qualsevol altre deute amb l'Ajuntament, s'haurà de justificar que el cessionari acompleix amb les condicions establertes en el moment de la concessió. L'Ajuntament o, si escau, l'ens gestor tindrà els drets de tempteig i retracte sobre l'esmentada transmissió per l'import que se li declari, i que podrà exercir en el termini de dos mesos a partir de la sol·licitud d'autorització.

Article 36.- No s'entendrà produïda la transmissió fins que aquesta no s'hagi comunicat a l'Ajuntament, directament o, si escau, a través de l'ens gestor. El cessionari disposarà d'un termini no superior a un mes per justificar el pagament dels drets establerts en l'Ordenança Fiscal sobre el traspàs, així com la transmissió efectuada i altres que corresponguin a la Hisenda Pública.

Una vegada justificats tots els requisits esmentats, tindrà efecte l'autorització formal de la cessió, que quedarà consumada amb l'entrega, al nou titular, del títol

corresponent. De no produir-se la justificació, quedarà sense efecte l'adjudicació per incompliment de les condicions a què està subordinada.

Article 37.- En cas de defunció del concessionari es transmetrà el dret a favor de qui resultés ésser hereu o legatari del titular.

Article 38.- En cas de no haver-hi disposició testamentària ni declaració d'hereus, el lloc de venda es transmetrà a favor del cònjuge, fills, néts, pares o germans del titular, per aquest ordre. Dins el mateix grau, es donarà preferència al que justifiqui la seva col·laboració en el lloc amb el titular en el decurs dels dos anys anteriors a la defunció d'aquest, i de no haver-n'hi, el de més edat. En el cas de no existir cap dels esmentats parents, el lloc serà declarat vacant i revertirà a favor de l'Ajuntament.

Article 39.- En cas de canvi de titularitat per actes *mortis causa*, el nou titular, dins el termini de tres mesos des de la defunció del causant, ha de sol·licitar a l'Ajuntament el canvi de titularitat del lloc de venda al seu favor.

Un cop transcorreguts tres mesos sense haver efectuat la petició, l'interessat perdrà tots els drets sobre el lloc de venda, quedant extingit el dret.

La justificació de la transmissió requerirà la presentació, en el termini esmentat, de l'escriptura d'inventari de béns i acceptació de l'herència pel successor legítim.

Tot això sense perjudici que en el nou titular concorrin els requisits necessaris per ser titular de la concessió. En els casos de minoria d'edat o majors incapacitats, s'estarà a allò que disposi a aquests efectes la legislació civil i només podran fer-se'n càrrec, representats per aquells que estiguin legalment autoritzats.

Article 40.- Per a les persones jurídiques, la titularitat no és personal, raó per la qual la transmissió "*mortis-causa*" es produirà dins la societat, sense efectes pel que fa a la concessió.

Tanmateix, aquesta situació general resta subjecta a que la persona jurídica que ostenta la titularitat garanteixi la continuïtat de l'activitat. En cas contrari, es procedirà de manera idèntica a la prevista per a quan els titulars són persones físiques.

Article 41.- En el cas de donació o transmissió d'una parada per qualsevol acte jurídic a títol gratuït, el règim tributari que s'aplicarà en cada cas concret serà regulat per l'Ordenança Fiscal corresponent.

Article 42.- Els terminis d'adjudicació dels llocs o espais de venda, són els que s'especifiquin als corresponents títols de concessió, que en qualsevol cas no podran superar el termini màxim reconegut legalment.

El termini màxim de durada de les concessions, no es veurà modificat per ulteriors traspassos o canvis de titularitat efectuats darrere la primera adjudicació, de tal manera que la data inicial per computar la caducitat serà sempre la de la primera adjudicació.

❖ Canvi de denominació

Article 43.- En cas que el titular del lloc de venda demani canvi de denominació, presentarà al registre general de l'Ajuntament la corresponent sol·licitud, acompanyada de la declaració responsable d'inici d'activitats o canvi de nom per establiments alimentaris.

Per Decret d'Alcaldia es podrà autoritzar el canvi de denominació després d'haver-ho exposat al públic durant un termini de deu dies mitjançant el tauler d'anuncis del mercat. Durant l'esmentat termini es demanarà informe a l'Associació de concessionaris del mercat. Els criteris per concedir el canvi, sense perjudici de qualsevol altre que tingui incidència sobre l'interès públic, seran la comercialització de denominacions genèriques que no existeixin en el moment de l'atorgament o les que encara no ocupin tota la superfície assignada al mix comercial establert per l'Òrgan responsable de la gestió. En cas d'obtenir autorització municipal, el peticionari haurà de satisfer la quantitat que s'hagi pogut fitxar per aquest concepte a l'Ordenança Fiscal corresponent.

Per sol·licitar el canvi de denominació haurà d'haver transcorregut el termini d'un any des de l'atorgament.

❖ Extinció

Article 44.- Sens perjudici del que es disposa en altres preceptes d'aquest Reglament, les concessions d'explotació dels llocs de venda al mercat, s'extingiran per les següents causes:

1. Finalització del termini pel qual es va atorgar.
2. Renúncia expressa i per escrit del titular.
3. Mutu acord.
4. Pèrdua d'alguna de les condicions exigides per ser concessionari amb caràcter general o les que es van tenir en compte en el moment de l'adjudicació.
5. Defunció del titular, exceptuant els supòsits que es regulen pel present Reglament.
6. Dissolució i liquidació de la persona jurídica titular, sense haver-se transmès la concessió amb anterioritat a la mateixa.
7. Pèrdua física o jurídica del bé sobre el qual hagin estat atorgades.
8. Desafectació del bé de domini públic.
9. Per falta de pagament del cànon o taxes determinats.
10. Quan s'imposi com a sanció per la comissió d'infraccions molt greus en la forma prevista en la present Ordenança.
11. Per resolució judicial.
12. Causa d'interès públic, abans de l'esgotament del termini d'adjudicació, prèvia, si escau, la corresponent indemnització al titular.
13. Per qualsevol altra causa establerta en la normativa reguladora dels béns de les Entitats Locals.

En el supòsit d'extinció de la concessió per qualsevol de les causes previstes en aquest article o en els següents, el lloc de venda revertirà a l'Ajuntament amb els elements fixes adherits, ja sigui per obra o per instal·lació permanent.

Article 45.- L'Ajuntament podrà anul·lar o revocar les concessions d'acord amb les prescripcions reglamentàries establertes, garantint els drets que assisteixin els afectats.

En produir-se la revocació o anul·lació de la concessió, s'haurà de deixar lliure el lloc de venda, podent la corporació acordar i executar, per si mateixa, el llançament sense que es derivi cap dret a indemnització.

Article 46.- Les concessions quedaran revocades per incompliment de les condicions a què estan subordinades, ja sigui legalment o pel que es disposa al present Reglament.

Les concessions hauran de ser revocades quan esdevinguin circumstàncies que, d'haver existit en el moment de la petició, haguessin justificat la seva denegació.

En cap dels dos supòsits anteriors es produirà rescabalament de danys i perjudicis a favor del titular de la concessió.

Article 47.- Quan el titular de la concessió pretengui extingir-la, haurà de comunicar-ho a la Direcció dels mercats o, si escau, a la societat gestora, almenys amb 30 dies d'antelació a aquell en què desitgi tancar i desallotjar la parada.

Article 48.- L'Ajuntament conserva la facultat d'iniciativa per modificar les condicions, modalitats i circumstàncies de la prestació o el desenvolupament del servei, inclús l'extinció de la concessió per causa de noves o majors exigències d'interès públic, segons estableixen les disposicions vigents.

Tant en el cas de modificació, com d'extinció, si es produeix dany o perjudici al concessionari, aquest tindrà dret al seu rescabalament.

❖ Finalització del termini de la concessió

Article 49.- Els titulars, sens perjudici de l'establert al segon paràgraf de l'article 44, hauran de deixar lliures, buits, nets i a disposició de l'Ajuntament, els llocs de venda, cambres, gàbies de cambres, magatzems, places d'aparcament, etc, en finalitzar el termini de la concessió o la llicència d'ús.

En altre cas, l'Administració Municipal podrà acordar i executar, per si mateixa, el llançament per via administrativa.

Article 50.- Els llocs de venda declarats vacants seran objecte de nova adjudicació mitjançant licitació en la forma establerta en aquest reglament.

CAPÍTOL III. CLASSIFICACIÓ DELS LLOCS DE VENDA

Article 51.- Els espais de venda podran ser :

- Interiors fixos.
- Exteriors fixos.

Els espais interiors fixos són aquells que es corresponen amb les parades ubicades dins del mercat i els espais exteriors els que es corresponen amb les parades que, amb caràcter permanent i no provisional, s'ubiquen a l'exterior de l'edifici i participen del règim de concessió.

Els espais fixos, tant els interiors com els exteriors, es dedicaran a la venda al detall dels articles compresos en la seva denominació d'activitat, tal com s'estableix en aquest Reglament en el seu annex 1.

Article 52.- Realització d'obres en els espais de venda**:**

a) Qualsevol tipus d'obra o instal·lació que es pretengui realitzar en els llocs de venda, requerirà de l'autorització municipal prèvia i si escau l'assessorament del servei de Salut Pública de l'Ajuntament.

b) La instal·lació de maquinària (frigorífics, balances, talladores, etc.) en els llocs de venda, malgrat que aquesta instal·lació no suposi modificar l'estructura dels mateixos, requerirà sempre de l'autorització municipal, la maquinària romandrà en propietat del concessionari.

c) Les obres que afectin l'estructura del bé objecte de concessió, una vegada autoritzada la seva realització, quedaran adscrites a aquesta i seran de propietat municipal una vegada caducada l'adjudicació i revertiran a l'Ajuntament quan s'extingeixi la concessió.

d) La instal·lació de maquinària de qualsevol tipus i la realització d'obres en les adjudicacions de magatzem requeriran sempre l'autorització municipal, quedaran adscrites a l'adjudicació i revertiran a l'Ajuntament quan s'extingeixi la concessió.

CAPÍTOL IV. ALTRES DEPENDÈNCIES DEL MERCAT

Article 53.- A banda dels llocs de venda, es poden distingir els següents espais:

a) <u>Cambres frigorífiques</u>:

Són aquelles instal·lacions destinades a la conservació en fred dels productes peribles destinats a la venda pública.

AJUNTAMENT DE
Vilanova i la Geltrú

1. Les cambres frigorífiques es subdividiran en departaments destinats a conservar cadascuna de les diferents classes d'aliments que necessitin departament especial.

2. Els departaments esmentats en l'article anterior es podran compartimentar en funció de la distribució que fixi l'Ajuntament, no obstant això, aquesta distribució podrà modificar-se per poder atendre les necessitats de les diferents classes d'articles.

3. Queda absolutament prohibida la utilització de les cambres per al dipòsit d'altres gèneres aliens a l'activitat reconeguda dins del propi Mercat.

4. Quan fos necessari, per a poder efectuar qualsevol reparació o neteja, es podran fer desallotjar els departaments i/o compartiments, sense que els usuaris tinguin dret a cap indemnització. En aquest supòsit, essent possible, s'oferirà un espai alternatiu durant el temps en què es realitzi la intervenció.

5. Per a major seguretat dels gèneres que es dipositin en els departaments i/o compartiments, cada usuari haurà de posar un cadenat o tanca en el mateix.

6. El dret d'ús de les cambres és exclusivament per als titulars de llocs de venda. S'atorgarà per ordre de sol·licitud i caldrà un preavís de dos mesos per deixar la seva utilització, en cas contrari s'abonarà el cost d'aquest període.

7. Es prohibeix als titulars autoritzats qualsevol tipus d'arrendament o cessió a tercers de l'ús privatiu d'aquests espais.

8. El dret a la utilització de les cambres s'adequarà al disposat a l'Ordenança Fiscal corresponent.

9. Queda terminantment prohibida l'entrada a la cambra a tota persona que no sigui titular d'un dret d'utilització d'un departament o que no estigui autoritzada per qui tingui aquesta condició.

10. L'Ajuntament no contraurà cap responsabilitat per pèrdues, deteriorament de gèneres i danys resultants de força major i, en general, de qualsevol esdeveniment no provinent dels seus agents, respecte del gènere dipositat.

11. Els tècnics del servei de Salut Pública podran fer retirar de la cambra els gèneres que, per les seves característiques, constitueixin un perill per als altres gèneres dipositats en la cambra. Si requerit el seu propietari no els retirés immediatament, els agents procediran a desallotjar els departaments sense dret, per part de l'usuari, a cap indemnització.

12. L'usuari d'un departament i/o compartiments serà responsable dels danys i perjudicis que puguin produir-se per qualsevol causa dimanant dels gèneres que introdueixi en la cambra o per l'ús indegut que en faci.

13. Les portes de la cambra no podran deixar-se obertes, tret dels casos en què sigui necessari per a l'accés de persones o mercaderies.

b) Magatzems

Es consideren magatzems els espais tancats aptes per al dipòsit del gènere destinat a la venda al públic en el mateix.

1. Queda absolutament prohibida la utilització dels magatzems per al dipòsit d'altres gèneres aliens o d'altre material no relacionat amb l'activitat reconeguda dins del Mercat.

2. Quan fos necessari, per a poder efectuar qualsevol reparació o neteja, es podran fer desallotjar els departaments, sense que els usuaris tinguin dret a cap indemnització. En aquests casos, sempre que sigui possible, s'oferirà un espai alternatiu durant el temps en què es realitzi la intervenció.

3. El dret d'ús és exclusivament pels titulars de llocs de venda. S'atorgarà per ordre de sol·licitud i caldrà un preavís de dos mesos per deixar la seva utilització, en cas contrari s'abonarà el cost d'aquest període.

4. Es prohibeix als titulars autoritzats qualsevol tipus d'arrendament o cessió a tercers de l'ús privatiu d'aquests espais o part.

5. El dret per la utilització dels magatzems s'ajustarà al disposat a l'Ordenança Fiscal municipal corresponent.

6. L'Ajuntament no contraurà cap responsabilitat per pèrdues, deteriorament de gèneres i danys resultants de força major i, en general, de qualsevol esdeveniment no provinent dels seus agents, respecte del gènere dipositat.

7. Els tècnics del servei de Salut Pública podran fer retirar els gèneres que, per les seves característiques, constitueixin un perill per als altres gèneres dipositats. Si requerit el seu propietari no els retirés immediatament, els agents procediran a desallotjar els departaments sense dret, per part de l'usuari, a cap indemnització.

8. L'usuari serà responsable dels danys i perjudicis que puguin produir-se per qualsevol causa dimanant dels gèneres que introdueixi en el magatzem o per l'ús indegut que en faci.

c) Obradors

Són aquells locals destinats expressament a la manipulació i/o elaboració d'aliments destinats a la venda als establiments del Mercat.

1. Els usuaris dels obradors hauran de ser titulars del llocs de venda interiors del mercat.

2. Els obradors hauran de complir en cada moment la normativa tècnica, sanitària i d'activitats reglamentades que sigui pròpia de l'ús específic a què es destinin. Aquest ús no es podrà modificar per cap circumstància.

3. Es prohibeix als titulars autoritzats qualsevol tipus d'arrendament o cessió a tercers de l'ús privatiu dels obradors.

4. L'usuari de cada obrador serà l'únic responsable dels danys i perjudicis a tercers que tingui causa en l'activitat que s'hi realitza.

5. En el cas d'establir-se un preu per la utilització dels obradors, s'ajustarà al disposat a l'Ordenança municipal corresponent.

6. El dret d'ús és exclusivament per als titulars de llocs de venda. S'atorgarà per ordre de sol·licitud i caldrà un preavís de dos mesos per deixar la seva utilització, en cas contrari s'abonarà el cost d'aquest període, que es pogués derivar.

7. Queda terminantment prohibida l'entrada a aquests espais a tota persona que no sigui titular d'un dret d'utilització o que no estigui autoritzada per qui tingui aquesta condició.

d) Moll de càrrega i descàrrega

El moll de càrrega i descàrrega, situat a la planta soterrani, és l'espai destinat exclusivament a la càrrega i descàrrega de mercaderies.

Les normes relacionades amb la utilització d'aquest element, es fixen al Capítol VIII d'aquest Reglament, corresponent a la regulació de la càrrega i descàrrega al Mercat.

e) Zones comunitàries o generals:

Són tots els espais del recinte dels mercats destinats a un ús comú o general i que no formin part d'una concessió ni tinguin assignat un ús específic.

L'Ajuntament o, si escau, l'ens gestor podrà destinar aquests espais a la promoció o difusió d'activitats i altres, podent repercutir la taxa que es derivi, d'acord amb el previst a l'Ordenança Fiscal corresponent. Així mateix, els podrà gestionar per a la possible organització d'actes, esdeveniments, etc., per iniciativa pròpia o a petició de l'Associació de venedors.

CAPÍTOL V. CLASSIFICACIÓ DELS ARTICLES DE VENDA

Article 54.- Les parades dels mercats s'ajustaran a les denominacions que aprovi en cada moment l'Ajuntament i, si escau, l'ens gestor, en la corresponent relació d'articles de venda, recollida en forma d'annex en aquest Reglament.

La quantificació de les parades per denominacions dels articles de venda serà aprovada i/o modificada, a proposta de l'òrgan competent dels mercats, per acord del Ple de l'Ajuntament.

Article 55.- El titular del lloc de venda no podrà vendre més articles que els que figurin a la declaració responsable on s'inclouen els productes a la venda, elaborats o no, i corresponents a una sola de les denominacions de la relació d'articles de venda. Tanmateix, és permesa la venda de productes elaborats que tinguin, entre els seus components principals, els articles definits a la denominació per la que s'atorga la concessió.

Article 56.- En cas de sol·licitud de canvi de denominació serà necessari acreditar una nova declaració responsable, l'Ajuntament ho podrà autoritzar expressament si ho creu convenient i si s'ajusta a la relació d'articles de venda, d'acord amb la política d'oferta i demanda del mercat, després d'haver-ho exposat per un termini de deu dies al tauler d'anuncis del mercat, i assenyalarà la quantitat que s'ha d'abonar a la Corporació, equivalent al valor del permís de venda de la nova activitat que es sol·licita.

El canvi de denominació no tindrà validesa fins que no s'hagi abonat el dret o l'exacció esmentada. Els drets assenyalats s'hauran de satisfer en el termini màxim de 30 dies des de la data de comunicació a l'interessat, i en cas de no efectuar-se, s'entendrà que es renuncia a la nova denominació sol·licitada.

Article 57.- Es disposa que:

a) Existirà una total i absoluta separació entre les parades de venda de diferent denominació.

b) Només serà permesa la unificació i ampliació de parades quan siguin d'un mateix titular o familiars fins al segon grau, si corresponen a una mateixa denominació, havent d'ésser sempre autoritzades per l'Ajuntament i, si escau, per l'ens gestor.

CAPÍTOL VI. ORGANITZACIÓ

❖ Manteniment de l'ordre

Article 58.- El manteniment de l'ordre interior del Mercat, com també de les seves immediateses i accessos, correspon a la Policia Municipal i/o al personal o empresa de seguretat que es permeti, segons la llei vigent.

❖ Associació de concessionaris

Article 59.- Els titulars de les parades dels mercats podran constituir-se en associació, sigui quina sigui la denominació de les seves parades, elaborant per a

aquest efecte uns estatuts que regulin l'organització i funcionament, que no podran contravenir el que disposa aquest Reglament.

En cas que els concessionaris assumeixin algun dels serveis d'administració, conservació, manteniment o altres, serà obligatòria la creació de l'associació (article 7 d'aquest Reglament), així com en el cas de constituir-se una societat gestora de caràcter mixt.

Article 60.- Aquestes associacions col·laboraran amb l'Ajuntament per a la bona marxa del mercat, elevant-li les inquietuds dels seus representats, defensant els seus interessos i col·laborant en la gestió dels mercats municipals o, si escau, participant directament en la gestió de serveis específics.

Article 61.- Els problemes específics de cada mercat es tractaran amb les associacions i, en cas que no n'hi hagi, amb les persones físiques o jurídiques concessionàries no associades. A tal fi, qualsevol comunicació adreçada als titulars de parades es penjarà al tauler d'anuncis dels mercats per al coneixement general, durant un termini de deu dies.

Article 62.- Independentment de quina sigui la forma jurídica adoptada per a la gestió dels mercats, es constituirà una Comissió General de Mercats, la qual estarà integrada per dos representants de l'equip de Direcció dels mercats o, si escau, de l'ens gestor, dos representants dels venedors de cada mercat, preferiblement representants de les juntes de les respectives Associacions de Venedors, i el regidor de l'Àrea, així com les persones responsables de temes que es tractin en particular en cada sessió. La Comissió General de Mercats tindrà funcions de caràcter consultiu, les seves decisions no seran vinculants, i no obstant serà preceptiu el seu informe en els temes següents:

a) Relació dels diferents articles de venda en el mercat i incorporació de nous articles.

b) Augment o distribució de parades.

c) Calendari laboral i horaris.

Sense perjudici de tractar qualsevol altre tema, seran funcions de la Comissió General de Mercats les següents:

a) Col·laborar en el manteniment general del mercat.

b) Col·laborar en el compliment de les normes establertes i en el funcionament del centre.

c) Col·laborar en el funcionament de cada Mercat, pel que fa a la seva promoció i animació i, si escau, a la gestió de serveis concrets.

La Comissió es reunirà un cop cada semestre, o a petició de les parts, per causa justificada.

Article 63.- En el supòsit que algun dels serveis del mercat vulgui ser assumit pels venedors, serà obligatori que aquests estiguin constituïts en associació de venedors, la qual es responsabilitzarà davant l'Ajuntament i, si escau, l'ens gestor, del correcte funcionament del servei assumit, així com de l'eficàcia econòmica i l'eficiència operativa de cada servei.

❖ Personal dels Mercats

▪ *La Direcció*

Article 64.- La Direcció o Gerència dels mercats municipals pot ser assumida per una persona o persones, així com per un ens gestor, en funció del model definit i desenvolupat per a la seva gestió.

Tindrà com a missió general la representació de l'autoritat dintre dels mercats, la planificació i control de les activitats i la direcció de tots els empleats i serveis que en depenen.

En termes generals, les funcions a realitzar per la Direcció o Gerència dels mercats seran:

- Direcció dels mercats municipals i del personal a les seves ordres.
- En cas d'haver-ne estat facultat:, la gestió del pressupost en funció de les necessitats de cada equipament. Així com l'administració dels imports transferits corresponents als preus públics dels mercats, i cobrament i administració dels imports corresponents a les despeses de materials, subministres i consums.
- L'assignació de l'ús i procediment de cobrament dels drets d'utilització de cambres frigorífiques, magatzems i altres espais vinculats a l'explotació de les parades dels mercats.
- Tenir cura del compliment de totes les disposicions del Reglament i ordenances en vigor.
- Vetllar pel bon funcionament dels mercats amb la participació activa, de la manera que sigui definida en cada cas, en accions de promoció, animació, etc., que permetin millorar la posició competitiva dels mercats.

Article 65.- La Direcció o Gerència dels mercats, sigui desenvolupada des de l'Ajuntament o per part d'un ens gestor dels mateixos, s'haurà d'encarregar de la gestió general, organitzada a partir de tres àmbits clarament diferenciats, les funcions dels quals són definides a continuació:

a) En relació amb l'àmbit del control i administració, assumirà les següents funcions:

- Vetllar per l'acompliment de l'horari establert als Mercats Municipals i, si escau i així ho decideix l'Ajuntament, al mercat setmanal.

- Tenir cura que l'activitat es realitzi amb la normalitat i harmonia necessàries segons el Reglament i les ordenances existents.
- Atendre queixes i reclamacions del públic i titulars de les parades i transmetre-les als responsables màxims dels mercats municipals, en particular a l'Alcaldia.
- Donar compte a l'Alcaldia de qualsevol anomalia que pugui observar-se.
- Procurar el bon ordre, la neteja i l'ús acurat dels espais.
- Practicar o sol·licitar dels Serveis corresponents, la inspecció de llocs de venda, vehicles, instruments de peses i mesures, etc.
- Portar un registre de les parades i titularitats que es concedeixin, que haurà d'estar en poder seu i on constaran necessàriament les dades següents: número de parada i articles assignats per vendre amb còpia de la declaració responsable d'establiment alimentari; nom i cognoms, adreça i número de telèfon del seu titular; data de traspàs; quantitat satisfeta pel traspàs, i les observacions complementàries que es considerin necessàries.
- Notificar als titulars dels llocs de venda les disposicions del Ple i l'Alcaldia que els afectin.
- Controlar i gestionar els processos de sancions.
- Vetllar per la normalitat i l'harmonia necessàries per al funcionament de l'associació de venedors.
- Vetllar per la canalització de les queixes, reclamacions, iniciatives i demandes de l'Associació de venedors davant l'Ajuntament.

b) Pel que fa a l'àmbit de la gestió de les activitats, promocions i serveis, assumeix les següents funcions:

- Gestionar els espais dels mercats municipals per a possible organització d'actes, esdeveniments, etc., prèvia petició de l'Associació de venedors en el cas que la iniciativa sigui seva.
- Recolzar i assessorar l'Associació de venedors per a potenciar les activitats de publicitat, promoció i animació dels mercats municipals.

c) Dins de l'àmbit de manteniment i vigilància dels mercats municipals, haurà d'assumir les funcions assenyalades:

- Estar facultat per suspendre provisionalment la venda a qualsevol expenedor del mercat de la seva competència, quan la falta comesa sigui considerada greu per aquest Reglament. En aquest cas, es comunicarà immediatament al regidor de l'Àrea aquesta providència, la falta i la causa que l'hagi originada, a fi que resolgui, en definitiva, el que sigui procedent.
- Vetllar pels interessos de compradors i venedors, procurant que per cap concepte es cometin fraus en el pes o en la qualitat dels articles, o s'alteri l'ordre normal de funcionament del mercat, podent, en aquests casos, sol·licitar l'actuació immediata de la Policia Municipal.
- Requerir i facilitar l'actuació dels inspectors competents en matèria de control sanitari dels productes alimentaris, i de la Policia Local, quan es consideri oportú.

- Vigilar el normal desenvolupament de l'activitat mercantil, atenent les queixes o reclamacions que puguin formular els titulars de les parades o el públic.
- Adoptar les mesures que consideri necessàries i estiguin al seu abast, perquè totes les dependències del mercat es trobin en perfecte estat de neteja i conservació, posant en coneixement dels serveis municipals corresponents les anomalies apreciades.
- Transmetre al regidor responsable de l'Àrea, de forma detallada, de totes les faltes de què tingui coneixement, tant referents al servei del mercat, com relatives a deterioraments observats en el seu material i d'altres contravencions del present Reglament.
- Vetllar pel bon funcionament i manteniment de les cambres frigorífiques i d'altres instal·lacions i espais vinculats als mercats.

- *L'Encarregat/da del manteniment*

Article 66.- L'Encarregat/ada del manteniment dels mercats municipals, desenvoluparà les següents funcions:

- Serà el/la responsable del funcionament dels serveis mecànics i manteniment de la maquinària i instal·lacions dels Mercats.
- Verificarà els treballs que es realitzin per compte de l'Ajuntament en els Mercats.
- Revisarà les instal·lacions, en especial muntacàrregues, frigorífics, enllumenat, sistemes de bombatge i drenatge, així com els estris i utensilis de propietat municipal de servei en els Mercats.
- Tenir cura de l'aplicació dels plans d'autocontrol.
- Efectuarà, ajudat/da dels treballadors/es o serveis dependents de l'Ajuntament, tots els treballs que calguin i que li siguin encarregats per la Direcció del mercat.
- Informarà a la Direcció de totes les incidències que es produeixin, especialment d'actes antireglamentaris que alterin el normal funcionament dels Mercats.
- El contingut dels apartats anteriors és indicatiu i no limitatiu, i dependrà de les seves tasques i responsabilitats en tot el que determini la Direcció del mercat que a la vegada seguirà les instruccions municipals.

- *L'Operari/ària de mercats*

Article 67.- A l'Operari/ària de mercats li correspondrà, bàsicament:

- L'obertura i tancament del mercat (portes i alarmes).
- El control d'accessos.
- Registrar les temperatures de les cambres frigorífiques.
- Realitzar, quan sigui de la seva competència, els plans d'autocontrol.
- Procurar per la conservació i neteja de les dependències comunes del Mercat.

- Control de pilones i tanques per accedir els transportistes al mercat.
- Atendre les empreses de manteniment i reparació.
- Vetllar pels requeriments de paradistes i clients, fent trasllat a la Direcció, si s'escau.
- Vigilar per l'estricte compliment dins del Mercat de les disposicions contingudes en aquesta Ordenança, havent de posar en coneixement de la Delegació competent de l'Ajuntament les conductes, situacions o circumstàncies que afectin negativament el bon funcionament del servei.
- D'altres que, amb caràcter similar, li siguin atribuïdes.

Article 68.- Cap treballador de l'Ajuntament podrà percebre dels adjudicataris o persones relacionades amb l'activitat del Mercat, usuaris o consumidors, cap tipus d'obsequi o gratificació, per insignificants que siguin.

❖ **Control sanitari.**

Article 69.- La inspecció sanitària estarà a càrrec de l'equip d'inspecció del servei de Salut Pública. El personal inspector té càrrec d'agent de l'autoritat.

El personal inspector actuarà d'ofici o a instància de part.

Són funcions del personal inspector:

a) Comprovar les condicions sanitàries dels productes alimentaris que es venguin al mercat.

b) Inspeccionar les condicions higienicosanitàries de les parades, instal·lacions comunes i resta de dependències del mercat.

c) Procedir a la presa de mostres.

d) Procedir a aplicar les mesures cautelars necessàries a aquells productes alimentaris no aptes per al consum humà.

e) Aixecar actes a conseqüència de les inspeccions realitzades.

Article 70.- Els paradistes estan obligats a exhibir a la inspecció sanitària quants articles comerciïn o emmagatzemin per a la venda, fins i tot els dipositats en armaris, càmeres, neveres, envasos, etc., tant si tals dipòsits es trobessin a l'interior o a l'exterior dels mercats.

Els paradistes i la Direcció del mercat adoptaran les mesures correctores i cautelars que es determinin per assegurar la qualitat i seguretat dels productes alimentaris i garantir els drets dels consumidors.

Els productes alimentaris que es declarin no aptes per al consum humà hauran de ser destruïts d'acord amb allò que es disposi, per tal que no puguin ser consumits.

Totes les qüestions de caràcter higienicosanitari i condicions de venda, a més del que s'especifica en aquest reglament, es regiran pel que disposa la normativa sanitària vigent.

CAPÍTOL VII. NORMES RELATIVES AL FUNCIONAMENT DELS MERCATS MUNICIPALS

Article 71.- L'exercici de l'activitat de venda de productes alimentaris es practicarà conforme a la normativa sectorial vigent. El mateix és d'aplicació per als productes no alimentaris, l'emmagatzematge, transport, manipulació i venda dels quals no haurà de generar cap perjudici ni posar en risc la qualitat ni la imatge dels articles frescs o congelats (no envasats) posats a la venda dins el recinte dels mercats municipals**.**

Article 72.- L'Ajuntament, directament o a través de la Direcció dels mercats (si escau, de l'ens gestor) podrà exigir a qualsevol titular documentació acreditativa d'acompliment de la normativa sanitària vigent.

Article 73.- Tots els llocs de venda hauran d'estar abastats i completament nets i preparats, com a màxim, en el moment que cada mercat municipal sigui obert al públic en general.

Article 74.- No podrà iniciar-se la venda sense que s'hagin col·locat en lloc visible i d'acord amb les normes reguladores en cada cas i moment, prèviament, els preus de cadascun dels productes que s'expedeixin.

Article 75.- A l'objecte de no entorpir el trànsit, els titulars dels llocs de venda o els seus dependents no podran romandre, drets o asseguts, fora d'aquells. Així mateix, no podran donar veus ni cridar els compradors.

Article 76.- Els titulars dels llocs de venda estan obligats a exhibir a la Inspecció Sanitària o la Inspecció de Consum, mostres de tots els articles que estiguin a la venda, fins i tot els que es trobin dipositats en armaris, neveres o envasos.

Article 77.- Resta prohibida la venda de producte descongelat, excepte quan la normativa específica ho permeti i s'especifiqui aquest fet en lloc ben visible, separant-se a més els productes frescs dels descongelats.

Article 78.- Els titulars de les parades podran utilitzar les cambres frigorífiques, els magatzems i altres dependències que els siguin assignades, amb l'obligació de satisfer els drets d'ocupació i de serveis que corresponguin, respectant les normes d'utilització d'aquests elements, segons el que es disposa a l'article 53 d'aquest Reglament.

Article 79.- Els titulars de les parades i establiments dels mercats municipals podran utilitzar el moll de càrrega i descàrrega, respectant les normes d'utilització d'aquest element, segons es disposa a l'article 53 d'aquest Reglament i d'acord amb el que disposa el Capítol corresponent a la regulació de la càrrega i descàrrega al Mercat (Capítol VIII).

Article 80.- Està totalment prohibit fumar dins de les instal·lacions dels mercats municipals.

Article 81.- La corporació no es responsabilitzarà del robatori, pèrdua o deterioració de productes o béns emmagatzemats o instal·lats o dipositats en qualsevol dependència del mercat i ocasionats o produïts per causes fortuïtes o de força major alienes a la pròpia actuació municipal, tot i que això signifiqui el tancament temporal o definitiu, parcial o total de les dependencies afectades.

Article 82.- Els adjudicataris, de forma individual o col·lectiva, hauran de subscriure una assegurança de responsabilitat civil que cobreixi els possibles danys a tercers.

CAPÍTOL VIII. NORMES RELATIVES A LA CÀRREGA I DESCÀRREGA

Article 83.- El transport de mercaderies accedirà a l'edifici dels mercats municipals, per realitzar la càrrega i descàrrega, a través del moll de càrrega i descàrrega situat a la planta soterrani o a través de les portes d'accés als respectius edificis, fora de l'horari d'obertura del mercat i sempre que els vehicles restin estacionats, únicament en l'horari definit, a les àrees reservades a tal efecte.

Article 84.- A la planta soterrani, la càrrega i descàrrega es realitza a través d'un moll de càrrega i descàrrega situat dins l'aparcament. Aquesta situació obliga a la utilització de l'espai, única i estrictament, per a les tasques de càrrega i descàrrega, havent de deixar lliure el moll en finalitzar aquestes.

Article 85.- Mentre els mercats municipals romanguin oberts al públic, resta prohibit l'emmagatzematge i estacionament de paquets i carretons al moll de càrrega i descàrrega, excepte el temps mínim indispensable per efectuar aquests treballs i sempre que no dificulti l'accés i les maniobres a l'aparcament soterrani.

Article 86.- En el moment de finalitzar l'horari d'activitat del Mercat, el moll quedarà lliure i expedit, sense que hi romanguin vehicles, mercaderies o envasos buits.

Article 87.- L'entrada, sortida, circulació i estacionament de vehicles en el recinte del moll de càrrega i descàrrega serà objecte de normes especials complementàries, l'acompliment de les quals és responsabilitat de la Direcció dels mercats municipals o, si escau, de l'ens gestor. Les esmentades normes seran redactades per l'Ajuntament de Vilanova i la Geltrú, l'associació de venedors de cada mercat i, quan correspongui, l'empresa encarregada de la gestió de l'aparcament.

Article 88.- La càrrega i descàrrega exterior respectarà, en tot cas, els horaris definits per l'Ajuntament i els espais que el mateix Consistori hi destini a l'exterior del Mercat. En qualsevol cas, restarà totalment prohibida l'entrada de mercaderies a través de les portes dels mercats municipals, amb independència de quina sigui la seva mida, durant l'horari d'obertura al públic del Mercat.

Article 89.- Fora de l'horari definit per l'Ajuntament o, si escau, l'ens gestor, no podrà utilitzar-se la zona exterior del Mercat per procedir a la càrrega i descàrrega, ni ocupar-la amb caixes o altres paquets sense autorització municipal expressa. De la mateixa manera, dins de l'horari comercial, malgrat que l'Ajuntament permeti la càrrega i descàrrega de mercaderies, no podran dipositar-se caixes o altres paquets

a les voreres ni a les portes del Mercat, havent-se de produir la càrrega i descàrrega directament cap als magatzems i cambres.

Article 90.- La distribució de les mercaderies per l'interior del moll de càrrega i descàrrega i des d'aquest a l'interior de les parades, haurà d'efectuar-se obligatòriament per mitjà de carretons. Resta prohibit l'arrossegament o qualsevol altre mètode que pugui fer malbé el terra o altres elements del Mercat.

El mateix criteri és aplicable a la distribució de mercaderies des de l'exterior del recinte dels mercats municipals.

Article 91.- Només podran col·locar-se paquets als passadissos fins a l'obertura de les parades. Els paquets hauran de col·locar-se de forma ordenada i ocupant el mínim espai possible, principalment al voltant de la zona de venda del peix i la carn. No podrà col·locar-se cap caixa recolzada a les portes d'entrada del Mercat ni escales, sinó a una distància mínima de tres metres d'aquestes.

En tot cas, resta terminantment prohibit qualsevol obstacle que, generat per la col·locació de paquets o mercaderies als passadissos, impedeixi el lliure pas del públic, dels carretons de compra i dels carretons de mercaderies.

CAPÍTOL IX. NORMES RELATIVES A LA NETEJA I LA GESTIÓ DE LES DEIXALLES

Article 92.- La neteja diària dels espais comuns serà realitzada, preferiblement, per una empresa contractada a tal efecte, tots els dies en què al mercat hi hagi activitat, sempre abans de l'obertura al públic o després del tancament dels respectius edificis, excepte en els casos en què es requereixi una neteja d'urgència causada per circumstàncies excepcionals, cas en el qual podrà realitzar-se la neteja dins l'horari comercial, amb la màxima cura per a no destorbar el normal funcionament de l'activitat comercial dels mercats municipals i dels seus operadors.

La Direcció dels mercats o, si escau, l'ens encarregat de la seva gestió, podrà dotar de claus i codis d'accés a l'empresa de neteja contractada, per tal que pugui accedir de forma autònoma i realitzar el tancament de l'equipament, sota la responsabilitat d'aquesta.

Article 93.- Els titulars dels llocs de venda hauran de tenir perfectament nets tant el recinte de la parada com el frontal de la mateixa. S'haurà de tenir especial atenció en la neteja de reixetes i desguassos per tal d'assegurar el compliment de les seves funcions.

Article 94.- Cada lloc de venda haurà de disposar de recipients adequats per dipositar les deixalles generades per l'activitat. Els recipients hauran de buidar-se a l'espai habilitat als Mercats Municipals per a deixalles i escombraries.

Els titulars dels llocs de venda estan obligats a retirar personalment les escombraries i deixalles de la seva parada, dipositar-les a la cambra destinada a tal finalitat i a

separar les fraccions de la brossa susceptibles d'ésser recuperades (brossa orgànica, paper i cartró, vidre i envasos).

Als llocs de venda destinats a peix, marisc, carnisseries, polleries, fruites i verdures, els recipients hauran d'estar tapats per evitar pudors. Cada recipient haurà de dur marcat el número del lloc de venda a l'objecte d'evitar pèrdues.

Article 95.- Resta prohibida la col·locació i el dipòsit d'escombraries i deixalles als passadissos.

Article 96.- Les escombraries i deixalles hauran de dipositar-se als contenidors habilitats, prohibint-se el seu dipòsit fora dels mateixos.

Les caixes buides, no utilitzables, es deixaran als contenidors corresponents i sense deixalles al seu interior.

Article 97.- El titular d'un lloc de venda que disposi d'autorització excepcional, per part de la Direcció dels mercats o, si escau, de l'ens gestor, per tancar el seu lloc abans de l'hora fixada, haurà de deixar perfectament net el passadís situat davant la seva parada i complir igualment amb les disposicions recollides en els articles precedents en referència a la neteja i gestió de les deixalles.

CAPÍTOL X. MECANISMES DE SEGURETAT

Article 98.- El recinte del mercat haurà de comptar amb un únic sistema d'alarma per controlar tots els seus accessos.

Article 99.- Les claus i els codis d'accés al mercat, que seran canviats periòdicament, estaran a disposició de les persones autoritzades per la Direcció o ens gestor, en el seu cas.

Malgrat això, només podran realitzar l'obertura i tancament dels recintes les persones especialment autoritzades.

Article 100.- En cas d'emergència totalment justificada, associada a situacions en què perilli la integritat del recinte, els llocs de venda, els serveis o els articles emmagatzemats dins cadascun dels mercats municipals, la Direcció dels mercats o, si escau, de l'ens gestor, facilitarà les claus i el codi d'accés al recinte, als serveis d'emergència que siguin necessaris i estiguin acreditats per solucionar la situació que generi el problema detectat.

Article 101.- Per garantir la seguretat dels mercats municipals s'hauran d'acomplir, sense excepcions, els horaris fixats per l'Ajuntament, especialment pel que fa a l'inici i a la finalització de l'horari d'activitat.

Article 102.- Els paradistes seran els responsables d'adoptar aquelles mesures necessàries que, havent estat autoritzades per l'Ajuntament o ens gestor, ajudin a garantir i a preservar les seves mercaderies i interessos dipositats a les parades.

CAPÍTOL XI. HORARIS I CALENDARI DELS MERCATS MUNICIPALS

Article 103.- La Direcció dels mercats o, si escau, l'ens encarregat de la seva gestió, establirà de comú acord amb les associacions de venedors de cada mercat municipal, un calendari de treball i de vacances obligatori per a tots els llocs i establiments de venda, per tal de garantir el servei durant l'horari de venda al públic.

Article 104.- L'horari de venda al públic i d'activitat dels mercats serà establert, amb caràcter anual, per la Comissió General de Mercats i serà aprovat per l'òrgan competent de l'Ajuntament.

Article 105.- Els mercats, així com els llocs de venda, hauran de tancar-se puntualment. La Direcció dels mercats o, si escau, l'ens gestor tindrà cura del puntual compliment d'aquesta obligació, que podrà delegar al personal al seu càrrec.

Per tancar un lloc de venda amb anterioritat o posterioritat a l'horari establert, haurà de sol·licitar-se l'autorització de la Direcció dels mercats o, si escau, de l'ens gestor.

Article 106.- Totes les activitats de cada mercat, des de la càrrega i descàrrega fins al condicionament de les parades i establiments dels diferents operadors dels mercats municipals, passant per la pròpia venda, hauran de realitzar-se dins l'horari d'activitat aprovat per l'Ajuntament.

Article 107.- Aquelles actuacions que es desenvolupin en relació amb el manteniment i/o conservació, tant de l'equipament com de les parades, es realitzaran fora de l'horari comercial a fi de no afectar la dinàmica habitual del mercat. Tractant-se d'un lloc de venda, hauran d'haver estat prèviament autoritzades per la Direcció o ens gestor, si escau.

En el cas d'una actuació que fos urgent i imprescindible per al bon funcionament de la parada, la Direcció o ens gestor podrà, si ho cregués oportú, autoritzar la intervenció fora de l'horari indicat anteriorment.

Article 108.- Els horaris establerts per a la càrrega i descàrrega interior i exterior són fixats per l'Ajuntament i el seu funcionament és definit en el capítol corresponent a les "normes relatives a la càrrega i descàrrega".

CAPÍTOL XII. REPERCUSSIÓ DE LES DESPESES

Article 109.- Les quantitats a satisfer per part dels operadors del Mercat seran les necessàries per cobrir les despeses aprovades al pressupost de funcionament derivat del pla d'actuació per a l'any següent. El pla d'acció i el pressupost hauran d'aprovar-se, per part dels representants dels concessionaris dels mercats municipals, de l'Ajuntament i, si escau, de l'empresa gestora, durant el darrer trimestre de l'any anterior al que es refereixi el pla d'acció. Aquest pressupost podrà incloure les despeses comunes dels mercats i, si així ho decideixen l'Ajuntament i les associacions de venedors, o si escau l'ens gestor, també les derivades de promocions, serveis i accions d'animació als mercats.

Article 110.- Les despeses que sigui necessari realitzar durant l'exercici econòmic i no hagin estat incloses en el pressupost anual, seran repercutides entre els concessionaris en forma de derrama, prèvia aprovació de les parts implicades en reunió extraordinària.

Article 111.- El repartiment de les despeses comunes, per al càlcul de les quotes, serà el resultat de l'aplicació de la repercussió unitària per metre quadrat de venda a les superfícies de cada lloc de venda dels mercats municipals (coeficient). Alternativament, podrà repercutir-se per metre lineal de taulell, atès que aquest és un criteri especialment rellevant per a la venda al detall als mercats municipals.

Article 112.- Per al càlcul de la repercussió dels subministraments de cada mercat, hi haurà un comptador per a l'aigua, un altre per a la llum i, si escau, un altre per al gas dels espais comuns, fet que permetrà el càlcul fefaent dels consums a repercutir entre els diferents operadors de cada Mercat. El repartiment es realitzarà per coeficient, de nou en funció dels metres quadrats de venda o, alternativament, dels metres lineals de taulell de cada concessionari.

Article 113.- L'avaluació exacta de la repercussió dels costos de personal entre els concessionaris dels mercats municipals dependrà de la forma de gestió triada.

a) En cas de gestió directa o, en general, quan el personal destinat totalment o parcial als mercats depengui directament de l'Ajuntament i, per tant, les despeses de personal siguin incloses dins el capítol 1 dels pressupostos municipals, aquestes requeriran una quantificació exacta, calculada a partir de l'avaluació de les hores efectives dedicades a cada Mercat Municipal per avaluar exactament els costos a repercutir.

b) En cas de triar-se una forma de gestió diferent, especialment si es realitza a través d'una empresa gestora, les despeses de personal coincidiran amb les recollides a la comptabilitat de l'empresa gestora, excepte el cas en què aquesta gestioni altres serveis, cas en el qual el criteri serà el mateix que per al càlcul de dedicacions del personal dependent directament del pressupost municipal i, per tant, inclòs dins el capítol 1.

Article 114.- La resta de les despeses, en tant que tindran fixada la seva quantia sense necessitat d'estimacions, s'inclouran dins les despeses anuals i, per tant, seran repercutides de la manera general esmentada als articles anteriors.

CAPÍTOL XIII. DISCIPLINA DELS MERCATS

Article 115.- Es considera disciplina dels mercats la submissió de les activitats de venda a les diverses parades a les normes de caràcter higienicosanitari, i així mateix a les que, per a la bona organització i funcionament dels mercats, estableixi aquest Reglament, o a les que en un futur es puguin establir.

❖ **En relació amb l'activitat de venda**

Article 116.- Els titulars de les llicències d'ocupació de les parades del mercat seran responsables de les obligacions següents:

1. Complir la normativa d'etiquetatge vigent.

2. Posar els preus de totes les varietats que tinguin exposades per a la venda en una pissarra, fixant sobre la mercaderia un cartell en què s'hi consigni el preu per quilo, dotzena o peça. Els preus hauran de ser visibles en tot moment.

3. Utilitzar els pesos, les balances i les mesures correctes i homologades per l'organisme corresponent, i adaptats al sistema mètric decimal, facilitant i permetent, en tot cas, les comprovacions previstes.

4. Efectuar les operacions de pesada d'aliments i de medició cara al públic i abstenint-se en tot cas de pesar amb balances de mà, per poder ser aquest sistema origen de dubtes.

5. Posar en un lloc visible un rètol en què hi constarà el número de la parada i l'article de venda autoritzat, segons les normes que estableix l'Ajuntament.

6. Abstenir-se totalment de vendre a l'engròs a l'interior del recinte del mercat.

7. Els venedors hauran de conservar l'albarà que justifiqui la seva compra, en el qual el majorista, o altre proveïdor autoritzat, haurà consignat el nom del comprador, el tipus d'article, el preu, la unitat de mida i la data.

8. Els venedors estan obligats a posar de manifest a la Direcció dels mercats o, si escau, a l'ens gestor, sempre que ho demani, la quantitat d'articles i comestibles que hagin de ser destinats a la venda, sense que es puguin oposar a un reconeixement o a una utilització d'aquests, en el cas que siguin declarats nocius per a la salut o no aptes per al consum humà, després d'un dictamen de l'inspector sanitari.

9. Abstenir-se totalment d'utilitzar les cambres frigorífiques o magatzems per a dipositar-hi gèneres de venda, mercaderies o altres objectes aliens al propi mercat. No obstant, podrà efectuar-se alguna utilització contrària a això, mitjançant la corresponent autorització per part de l'Ajuntament.

10. Dur a terme l'estricta neteja de la parada i el seu voltant.

11. Abstenir-se totalment d'anunciar a crits la naturalesa i preu de la mercaderia i cridar als compradors que es trobin a les parades o que passin pel seu davant. Així com romandre fora de les parades que ocupen, obstruint el trànsit.

    Tampoc no podran estendre les mercaderies fora de les parades i interrompre amb elles el pas.

12. Abstenir-se d'utilitzar carretons a l'interior del mercat, llevat del cas en què hi hagi autorització de la Direcció dels mercats o, si escau, de l'ens gestor, que establirà els horaris corresponents.

13. Vestir de forma idònia, decorosa i higiènica.

14. Deixar a la Direcció dels mercats o, si escau, a l'ens gestor nota dels seus domicilis respectius, i relació sempre actualitzada del personal dependent del titular, així com dels canvis que es realitzin.

15. No realitzar en les parades cap modificació, per insignificant que sigui, sense autorització de l'Ajuntament.

16. Satisfer la instal·lació d'armaris, prestatgeries i similars a les parades, demanant permís a l'Ajuntament i subjectant-se en tot cas als models aprovats o ordenats per aquest.

Article 117.- Resten també prohibides les actuacions següents:

1. La desviació injustificada al mercat de productes destinats habitualment al tràfic mercantil.

2. La negativa a satisfer les demandes dels compradors quan aquestes siguin de bona fe, de conformitat amb l'ús establert i quan la seva satisfacció estigui dintre de les disponibilitats del venedor, així com tot tracte discriminatori respecte a les referides demandes.

3. L'incompliment de les disposicions administratives de caràcter general, i de les municipals, quant a la tipificació i normalització comercial de béns i mercaderies; a les instal·lacions o condicions per a l'obertura d'establiments mercantils i per a l'exercici d'activitats comercials; l'etiquetatge i envasat de certs productes, així com a les condicions incompatibles i la prohibició de venda de determinats articles o productes; a la publicitat i marcatge dels productes a la venda; a les condicions de venda a la via pública; i a l'establiment i utilització de canals o formes alternatives de distribució de productes peribles.

4. La venda amb frau en la composició, elaboració, qualitat, origen, presentació, pes o mida de tota classe de productes d'alimentació, així com la utilització d'envasos o embalatges de característiques que impliquin frau en el pes del producte venut.

5. L'aplicació, variació, o assenyalament de preus o de marges comercials que excedeixin dels límits o increments aprovats pels organismes competents.

   Es consideren igualment infraccions en matèria d'abastaments relatives als preus, la manca o la no exhibició de la documentació reglamentària acreditativa de les transaccions comercials, i de manera particular, l'absència de documentació comprovant dels preus i quantitats que han estat adquirides

prèviament dels productes venuts, i de la documentació sanitària de trasllat, d'acord amb la normativa vigent.

6. L'incompliment de les disposicions municipals respecte al funcionament dels mercats.

❖ **Disposicions sanitàries i de consum.**

Article 118.- Queda prohibit als titulars de les parades la realització de les activitats següents:

1. Venda fraudulenta en la qualitat, composició, elaboració, pes, mida i origen de qualsevol classe de productes d'alimentació.

2. Utilització d'envasos o paquets de mides que suposin frau en el pes del producte de venda.

3. Negativa dels titulars de les parades o dels qui els substitueixin a proporcionar dades als funcionaris municipals en base a les seves obligacions de caràcter informatiu.

4. Fer servir, per embolicar i envasar els aliments, embolcalls i envasos no aptes per a l'ús alimentari.

5. Treure del mercat els sobrants de peix, volateria i caça en canal que es posin a la venda.

6. Amb independència de les sancions que corresponguin, la Direcció de mercats o, si escau, l'ens gestor podrà retirar articles de les parades, i inclús ordenar el seu tancament temporal. En cas d'aplicar-se la mesura cautelar de tancament d'una parada per causes sanitàries, aquesta serà aplicada pel servei de Salut Pública.

❖ **De règim intern.**

Article 119.- En general, serà també sancionable l'exercici o la mera temptativa de resistència, coacció, represàlia i difamació contra els funcionaris municipals habilitats per a la funció dels seus serveis d'inspectors, d'investigació o vigilància.

Article 120.- No es permetrà en cap cas en el mercat, ja sigui per part dels titulars de llicències de venda, persones d'ells dependents o qualsevol altre:

1. Organització o venda de números de tota classe de rifes, excepte les autoritzades legalment i les internes de cada mercat.

2. La mendicitat.

3. La venda ambulant.

4. Fumar.

5. L'ús de bicicletes, patins, monopatins i altres.

6. La presència d'animals dins el recinte del mercat.

7. Tot allò que sigui aliè als interessos i finalitats dels serveis que es duen a terme en o amb els mercats.

CAPÍTOL XIV. DELS CONSUMIDORS O USUARIS

❖ **Obligacions.**

Article 121.- Seran obligacions dels consumidors o usuaris del Mercat:

1. Acomplir amb tot allò establert en el Reglament pel que fa al règim interior.

2. El públic en general, no podrà accedir a cap dependència reservada al personal de servei del Mercat Municipal.

3. Les actuacions negligents que provoquin danys en les instal·lacions del Mercat, seran denunciades d'ofici per la Direcció del mercat davant l'autoritat municipal.

4. Està prohibit tocar els articles alimentaris posats a la venda.

5. Aquelles persones que protagonitzin actes escandalosos o discussions que afectin el bon funcionament del servei podran ser invitades a abandonar les dependències del Mercat per tot el personal del servei de l'Ajuntament, i aquests poden reclamar la presencia de la Policia Municipal, si l'actitud d'aquells és agressiva o així ho aconsella.

❖ **Drets.**

Article 122.- Són drets dels consumidors o usuaris del Mercat:

1. Els consumidors o usuaris podran exercir el seu dret a la reclamació, sol·licitant les preceptius fulls de reclamació als concessionaris. Així mateix, podran requerir informació o exposar la seva queixa davant de la Direcció del Mercat o, si escau, de l'ens gestor, que posarà a la seva disposició el model de sol·licitud tipus per tramitar davant l'autoritat municipal l'obertura, si calgués, de l'expedient sancionador corresponent.

2. Els consumidors o usuaris podran sol·licitar de la Direcció dels mercats o, si escau, de l'ens gestor la comprovació dels pesos o de les mides dels articles que s'hi hagin adquirit, sense que els venedors es puguin oposar a aquesta operació.

La Direcció no podrà admetre denúncies o reclamacions anònimes de particulars no identificats.

3. Els consumidors o usuaris podran presentar denúncies sobre aspectes higienicosanitaris que requeriran l'actuació del servei de Salut Pública.

CAPÍTOL XV. FALTES I SANCIONS

Article 123.- Correspon a l'Administració Municipal la correcció de les infraccions que es cometin respecte a aquest Reglament i les seves prescripcions complementàries. Les infraccions a què fa referència aquest capítol es classifiquen en lleus, greus i molt greus. Les faltes lleus prescriuran als sis mesos, les greus als dos anys i les molt greus als tres anys. A efectes del còmput del termini de prescripció, aquest es considerarà iniciat a partir de la data de comissió de la infracció.

❖ Faltes lleus

Article 124.- Seran faltes lleus:

a) L'incompliment reiterat -més de dues ocasions- dels horaris sobre preparació i abastament del lloc de venda.

b) El tancament del lloc de venda fins a tres dies continuats, sense justificació ni sol·licitud d'autorització prèvia per part de l'Òrgan responsable de la gestió.

c) La inobservança de les normes relatives a la neteja, pulcritud i decòrum dels llocs de venda i dels seus titulars.

d) Les discussions o aldarulls que no produeixin escàndol.

e) La desobediència de les directrius o ordres de la Direcció del mercat o de l'Òrgan responsable de la gestió.

f) No facilitar les inspeccions dels diversos serveis municipals.

g) L'incompliment de les normes relatives a la càrrega i descàrrega i la distribució de mercaderies sense la utilització de carretons.

h) L'estacionament, a l'aparcament per a clients o al moll de càrrega, de vehicles dels quals siguin titulars els operadors o els seus dependents, fora dels horaris o períodes de càrrega i descàrrega autoritzats.

i) Qualsevol infracció del present Reglament que no estigui qualificada expressament de falta greu o molt greu.

j) No exhibir els corresponents rebuts del pagament dels impostos, cànons o preus legalment exigibles quan ho demani la Direcció del Mercat.

k) No exhibir els corresponents rebuts del pagament de les quotes de l'Associació de Venedors o Societat de Titulars quan ho demani la Gerència del Mercat.

❖ **Faltes greus**

Article 125.- Es consideren faltes greus:

a) La reincidència continuada de la mateixa falta lleu, fins a 3 vegades al llarg d'un any.

b) L'exercici de l'activitat de venda sense col·locar en lloc visible els preus de cada producte.

c) Els aldarulls que donin lloc a escàndol públic a l'interior del mercat.

d) La utilització de balances o altres instruments de pesar i mesurar que funcionin incorrectament.

e) La desobediència a les ordres d'Alcaldia o de la delegació municipal competent.

f) Les ofenses de paraula o obra a la Direcció o al personal dependent d'aquest.

g) Impedir de forma reiterada les inspeccions dels diversos Serveis Municipals.

h) No posar a la venda part dels gèneres que s'expedeixin, quan així ho ordeni la Direcció.

i) La realització d'obres i instal·lacions sense prèvia autorització municipal.

j) La venda de productes no inclosos dins la denominació genèrica del lloc de venda.

k) La manca d'obertura al públic de la parada o lloc de venda durant més de tres dies, sense causa justificada mitjançant baixa mèdica per malaltia o accident.

l) L'incompliment de les disposicions en matèria sanitària que, no obstant, no posin directament en perill la salut dels usuaris.

m) L'incompliment de les obligacions fiscals front l'Ajuntament, per més de trenta dies.

n) El retard en el pagament de la quota mensual de l'Associació de Venedors o Societat de Titulars, durant més de tres mesos.

❖ Faltes molt greus

Article 126.- Es consideren faltes molt greus:

a) La reiteració de faltes greus (tres sancions definitives en via administrativa per falta greu imposades dins del període de divuit mesos).

b) L'incompliment de les disposicions en matèria sanitària que puguin posar en perill la salut dels usuaris o que hagin causat danys a la salut dels usuaris.

c) El fet que no sigui exercida l'activitat comercial per part dels titulars dels llocs de venda, pel seu cònjuge o parella, per descendents o per dependents dels titulars o per treballadors autoritzats.

d) La defraudació continuada en la quantitat i qualitat dels gèneres venuts.

e) El traspàs o cessió del lloc de venda sense acomplir les disposicions d'aquest Reglament.

f) El sotsarrendament del lloc de venda.

g) Romandre tancada al públic la parada, sense causa suficientment justificada ni autorització de l'Òrgan responsable de la gestió, per espai de més de tres mesos, o bé els diferents tancaments que, sense excedir de tres mesos, comportin que la parada es trobi tancada més de tres mesos en el decurs d'un any.

h) El fet de tenir dependents que treballin en el lloc de venda sense complir les disposicions vigents en matèria laboral, de Seguretat Social i Riscos Laborals.

❖ Les sancions

Article 127.- La imposició de sancions per la comissió de faltes lleus no requerirà la instrucció d'expedient, però serà preceptiva l'audiència prèvia a l'interessat. En els casos de falta greu o molt greu, serà necessària la instrucció d'expedient sancionador, conforme al que preveuen les Lleis.

Article 128.- Per raó de les faltes a què es refereix aquest Capítol, podran imposar-se les següents sancions:

a. Per a les faltes lleus:
   - Advertiment.
   - Multa de 100,00 € fins a 700,00 €

b. Per a les faltes greus:
   - Multa de 701,00 a 1.500,00 €
   - Suspensió temporal de l'activitat per un màxim d'un mes.

c. Per a les faltes molt greus:
   - Multa de 1.501,00 a 3.000,00 €
   - Suspensió temporal de l'activitat per un termini d'un a sis mesos.
   - Caducitat de la concessió, d'acord amb la normativa vigent, o revocació o extinció immediata de la llicència sense dret d'indemnització.

Article 129.- En qualsevol cas d'infracció podrà disposar-se la intervenció i decomís dels productes útils objecte de la infracció.

Article 130.- Si es deixa sense efecte la llicència per impagament de prestacions tributàries o pecuniàries pendents, aquestes s'hauran de fer efectives per via de constrenyiment, malgrat la sanció.

Article 131.- El titular que cedeixi la parada amb infracció del present Reglament i que hagi estat sancionat amb la pèrdua de la llicència, no tindrà dret a poder optar, ja sigui personalment, a través de terceres persones, i ni tan sols en base a la seva participació com a soci en una persona jurídica aspirant, a l'obtenció de nova llicència per la mateixa parada o per una altra, o adjudicar-se'n una per traspàs o canvi de titularitat.

El concessionari il·legal quedarà també impossibilitat per optar a l'obtenció de qualsevol llicència de mercats, ni tan sols per subrogació o traspàs.

Article 132.- La resolució dels expedients sancionadors correspondrà a l'Alcalde, amb l'excepció de la declaració de quedar sense efectes la llicència, que serà competència de l'òrgan municipal que l'hagués atorgat.

Article 133.- Els expedients sancionadors es tramitaran segons allò que estableix el RD 1398/93, de 4 d'agost. No obstant, en les suposades faltes qualificades com a lleus, el procediment serà sumari, concretant-se en els tràmits establerts en els articles 23 i següents de l'esmentat RD, practicant-se les actuacions pels Serveis Municipals corresponents.

Article 134.- Sense perjudici de les facultats sancionadores a què fa referència el present capítol, l'Administració Municipal adoptarà les mesures complementàries que siguin necessàries per a la correcció d'anomalies que es produïssin a l'objecte d'assegurar les condicions mínimes de Sanitat i Seguretat en el servei.

DISPOSICIONS ADDICIONALS

1ª.- Als efectes de la determinació del termini de les concessions, el còmput de la durada de 50 anys s'iniciarà a partir de la data d'adjudicació de les mateixes, amb posterioritat a la remodelació integral de cadascun dels mercats. Per a la resta, és a dir per les existents, des del moment de la remodelació dels mercats:

- Des del 14-9-1999 per a les concessions del Mercat del Centre.

- Des del 20-3-1995 per a les concessions del Mercat de Mar.

2ª.- Els preceptes d'aquesta Ordenança que, per raons sistemàtiques, reprodueixin aspectes de la legislació vigent i altres normes de desenvolupament, i els que incloguin remissions a preceptes d'aquesta, s'entendran automàticament modificats o substituïts en el moment en què es produeixi la modificació dels preceptes legals i reglamentaris de què porten causa.

DISPOSICIÓ TRANSITÒRIA

Tots el concessionaris en el termini d'un any a partir de la entrada en vigor d'aquest Reglament hauran de complir amb els requeriments establerts a l'article 21 del mateix.

DISPOSICIÓ DEROGATÒRIA

Resta derogat l'antic Reglament regulador dels mercats de Vilanova i la Geltrú, aprovat el 3 d'abril de 2004 pel Ple de l'Ajuntament.

DISPOSICIÓ FINAL

Aquest Reglament entrarà en vigor un cop s'hagin realitzat els tràmits del procediment d'aprovació d'ordenances establert en els articles 49 i 70.2 de la Llei 7/1985, de 2 d'abril, reguladora de les bases del règim local, i els articles 65 i 66 del Decret 179/1995, de 13 de juny, pel qual s'aprova el Reglament d'obres, activitats i serveis dels ens locals.

Vilanova i la Geltrú, 12 de febrer de 2015

ANNEX 1. RELACIÓ D'ARTICLES DE VENDA

Article 1.- D'acord amb l'article 54 del Reglament dels Mercats Municipals, s'estableix la relació d'articles de venda que s'ajustarà a les següents activitats i d'acord a les proporcions generals del Mix Comercial del Mercat que s'hagi pogut definir.

Article 2.- Les denominacions genèriques dels mercats municipals són, pel que fa a l'àmbit alimentari, les assenyalades a continuació:

a) *Peix i marisc*.

Comprendrà la venda de tota mena de peix i marisc.

b) *Carnisseria*.

Comprendrà la venda de carns fresques de boví, oví, i cabrum, així com els menuts corresponents. També s'hi incorpora la venda de carn de cavall i poltre.

c) *Cansaladeria*.

Comprendrà la venda de carns de porcí fresca o de cansalada salada. Altres productes de porcí, secs, fumats, curats i embotits de tota mena, carns fredes, pernils, llard, sagí, llardons i patés. Foie gras i derivats. Botifarra blanca, negra, de ceba, crua, bisbe i bull, d'establiments amb autorització sanitària. Conserves càrniques. Formatges. Salsitxes frankfurt i derivats. Mantegues i margarines.

d) *Xarcuteria–formatgeria*.

Venda de tota mena d'embotits, curats i cuits, carns fredes i pernils (exceptuant la carn fresca de porc), botifarra blanca, negra, de ceba, bull i bisbe, sempre que provinguin d'indústria amb autorització sanitària. Mantega, margarines, trufats, patés, foie gras i derivats. Formatges, llet en les diverses preparacions, iogurts, preparats del cacau, xocolates i nata envasada, menjars preparats, salsitxa tipus frankfurt i derivats, salmó fumat.

e) *Volateria, ous*.

Comprendrà la venda de pollastres, gallines, ànecs, guatlles, perdius, llebres, conills, caça menor i aus comestibles en general que, sacrificades prèviament, poden vendre's senceres i trossejades. Venda d'ous i derivats.

f) *Pesca salada, conserves i olives*.

Comprendrà la venda de tota mena de peix i marisc salat, sec, fumat, remullat o en salmorra. Espècies, confitats, nyores i picants, àcids, olives al detall i tota mena de conserves, en les quals el principal component sigui un dels productes assenyalats anteriorment.

g) *Queviures*.

Venda de tots aquells productes alimentaris que es presentin envasats, retolats i no detallats, com són: pastes per a sopa, grans i llegums, sèmoles i purés, sopes preparades, fruits secs i torrats, pans de motlle i torrats, galetes, i tot el que sigui pastisseria industrial, melindros, dolços i neules, pastes seques, torrons i postres preparats, codonys i gelees, caramels i bombons, xocolates, cacaus, sucres, cafès i infusions, tota mena d'espècies, mels, melmelades i fruites en almívar, conserves de tota mena envasades, salses i condiments, olis comestibles embotellats, vins i licors embotellats, llet i els seus derivats, iogurts, mantegues, matons, quallades, crema, batuts.

També podran vendre embotits, pernils i formatges, així com d'altres productes que no hi són, en qualsevol altre denominació, envasats i sense detallar, i tots aquells articles de neteja que siguin propis de l'ús domèstic.

h) *Llegums i cereals*.

Comprendrà la venda de llegums, pastes i cereals, secs, cuits i remullats, i les seves farines, purés i sèmoles, així com menjars preparats al detall.

També podran vendre, en instal·lacions perfectament adequades i separades, llavors i fruits secs dissecats, torrats i salats, envasats i al detall. Es podran detallar tots aquells productes d'aperitiu «snacks», així com les patates fregides i similars. Caramels i llaminadures.

i) *Fruites i verdures*.

Comprendrà la venda de tota mena de fruites, verdures, hortalisses, patates i altres tubercles; bolets frescos o secs, i cargols. També ous i mel, sempre que siguin de producció directa de pagès.

j) *Pa, pastisseria ordinària i industrial i confiteria*.

Comprendrà la venda de tota mena de pa i farines, coques, croissants i ensaïmades, així com magdalenes, adequant tant l'estructura com el funcionament, al que disposi la legislació vigent, tant en matèria sanitària, com a les normes de comercialització del pa. També la venda de tot tipus de pastes de fabricació industrial, així com caramels i galetes al detall. Melindros, dolços i postres preparats, bombons, xocolates, cacaus, cafè i infusions, confitures, gelees, melmelades, vins embotellats, licors i caves. Aigua i sucs envasats.

k) *Congelats*.

Venda de tota mena de productes congelats, mitjançant les instal·lacions adients i amb la deguda separació entre cada producte.

l) *Herbolari, dietètica i règim*.

Venda de tota mena de productes naturals i elaborats que, a més dels seus valors nutritius, tinguin una funció terapèutica, destinats a l'alimentació de règim. També podran vendre plantes medicinals, aromàtiques i per a infusions.

m) *Noves denominacions de venda de productes alimentaris*.

Seran definides per la Direcció dels mercats o, si escau, per l'ens gestor i aprovades per l'Ajuntament.

Article 3.- A més de les alimentàries, també serà possible la implantació de les activitats no alimentàries recollides a la següent relació:

a) *Bar - restaurant*.

Estarà autoritzat a servir al públic, només dins el recinte del mercat, en forma de consumició, tota classe de productes de menjar i beure. També, amb la corresponent autorització oficial, la venda de tabac d'acord amb les condicions legalment establertes.

b) *Plantes i flors*.

Venda de tota mena de flors i plantes naturals o artificials per guarnir i complements.

c) *Revistes i diaris*.

Tota mena d'articles d'escriptori, llibreria, papereria, joguines, revistes, llibres, diaris, xiclets, caramels i regalèssia; amb la corresponent autorització oficial i d'acord amb les condicions legalment establertes, venda de tabac i recollida i distribució de travesses i loteries autoritzades.

d) *Merceria i gènere de punt*.

e) *Articles per a mascotes i animals de companyia*.

f) *Noves denominacions de productes no alimentaris*.

Seran definides per la Direcció dels mercats o, si escau, per l'ens gestor i aprovades per l'Ajuntament.

Article 4.- La relació d'articles de venda citats no és excloent, reservant-se l'Ajuntament la facultat d'autoritzar-ne d'altres, per l'aparició de nous articles de venda i d'acord a les proporcions generals del Mix Comercial del Mercat que s'hagi pogut definir.

Article 5.- Amb la sol·licitud prèvia, l'Ajuntament podrà autoritzar el canvi d'activitat que s'haurà de mantenir un mínim d'un any.

Article 6.- Totes les autoritzacions de venda s'entenen supeditades a les normes establertes o que en el futur es poguessin dictar en matèria de sanitat.

Article 7.- Per a la venda de productes frigorífics i congelats, així com de qualsevol altre producte que ho requereixi sanitàriament, és imprescindible disposar de la instal·lació de fred més adient, de conformitat amb les normes que regeixin en qualsevol moment.

Article 8.- En general, les parades podran realitzar vendes d'articles semielaborats, refrigerats, congelats o precuinats on l'ingredient principal sigui un dels elements autoritzats en la relació d'articles de venda i d'acord amb les condicions sanitàries establertes.

****

Es vota la proposta, la qual s'aprova amb el resultat següent:

Vots a favor: CiU (9), PSC (7), PP (2) i ICV (2) = 20 vots
Abstencions: CUP = 3 vots

6. ESPORTS. AUTORITZACIÓ A L'IAE PARC DEL GARRAF SPORT PER A LA SORTIDA DE SOCI DEL CLUB ESPORTIU VILANOVA I LA SEVA SUBSTITUCIÓ PER L'EMPRESA PLAY-OFF CONSULTING, SL.

Relació de fets

I. Atès l'escrit de Parc del Garraf Sport AIE, de data 13 de gener de 2015, pel qual sol·licita de l'Ajuntament de Vilanova i la Geltrú l'aprovació de la sortida de soci de l'AIE del Club Esportiu Vilanova i la seva substitució per l'empresa Play-Off Consulting, SL.

II. Atesa la documentació a aportar segons els Plecs de condicions d'explotació i administratives particulars de la concessió Complex Esportiu Municipal i de la concessió del servei de la piscina coberta del carrer d'Olivella, s/n, de Vilanova i la Geltrú, per a l'acceptació de la nova empresa.

III. Atesa la documentació aportada per Parc del Garraf Sport, AIE:

a. Sol·licitud del canvi de soci del Club Esportiu Garraf per l'Empresa Play-Off Consulting, SL.
b. Certificat de l'acord de l'Assemblea General Extraordinària de l'AIE, de data 4 de novembre de 2014, en la que s'aprova la separació del soci Club Esportiu Vilanova i l'admissió de l'entrada d'un nou soci en la seva substitució.
c. Còpia de les escriptures elevades a públiques per la Sra. Berta Garcia Prieto, notari de l'Il·lustre Col·legi de Catalunya, de la separació del soci Club Esportiu Vilanova de Parc del Garraf Sport, AIE, i acceptació del nou soci Play-Off Consulting, SL.
d. Declaració de l'absència de deutes de l'empresa vers l'Ajuntament de Vilanova i la Geltrú.
e. Declaració de no trobar-se l'empresa en cap de les prohibicions per a contractar amb l'administració.
f. Documents que acrediten la solvència tècnica i econòmica de l'empresa Play-Off Consulting, SL.

Fonaments de dret

I. D'acord amb el Títol III. Tramitació de la licitació i formalització del contracte dels Plecs de condicions d'explotació i administratives particulars de la concessió Complex Esportiu Municipal i de la concessió del servei de la piscina coberta del carrer d'Olivella, s/n, de Vilanova i la Geltrú.

II. D'acord, tanmateix, amb la normativa vigent de contractació pública, així com amb l'aplicable al present cas.

Per tot això aquest Ple de l'Ajuntament acorda:

ACORD

"**PRIMER.** AUTORITZAR L'AIE PARC DEL GARRAF SPORT per a la sortida de soci del Club Esportiu Vilanova i la seva substitució per l'empresa Play-Off Consulting, SL.

SEGON. Notificar el present acord a la concessionària."

Es vota la proposta, la qual s'aprova amb el resultat següent:

Vots a favor: CiU (9), PSC (7) i ICV (2) = 18 vots
Abstencions: PP (2) i CUP (3) = 5 vots

COMISSIÓ INFORMATIVA DE SERVEIS A LA CIUTAT

7. SERVEIS VIARIS I MOBILITAT. APROVACIÓ INICIAL, SI ESCAU, DEL REGLAMENT DE SANEJAMENT DE VILANOVA I LA GELTRÚ.

Relació de fets

1. A l'informe de la Gerència de la Companyia d'aigües es justifica la necessitat de justificar amb profunditat el Reglament de Sanejament actualment vigent, manifestant literalment el següent:

> *"El Ple Municipal de Vilanova i la Geltrú, en sessió ordinària del dia 6 d'octubre de 2004, va aprovar definitivament el Reglament dels Serveis de Sanejament de Vilanova i la Geltrú. El 22 de novembre de 2004, va*

ser publicat integrament al BOP, amb entrada en vigència 15 dies hàbils després de la publicació.

La Mancomunitat de Municipis del Penedès-Garraf, disposa d'un Reglament de Sanejament propi, publicat al BOP el 18 d'abril de 2002, titulat Reglament regulador dels abocaments d'aigües residuals de la Mancomunitat Penedès Garraf.

L'Ajuntament de Vilanova i la Geltrú té cedides les competències de la gestió de Sanejament en Alta a la Mancomunitat Penedès Garraf i en aquest període s'han produït noves transferències pel que fa a la gestió de la Depuradora d'aigües residuals.

El Reglament de Vilanova i la Geltrú vigent, es va elaborar preveient la possibilitat d'una unificació dels serveis de Sanejament en Alta i els de Baixa en un únic gestor.

Durant els més de 10 anys que porta en funcionament el Reglament Municipal, s'han produït diverses incidències menors que han recomanat diverses revisions del Reglament Municipal per adaptar-lo a les noves normatives i a corregir els desajustaments amb el Reglament de la Mancomunitat.

Per altra banda, una vegada elaborada la nova proposta de Reglament Municipal, ha estat sotmès al criteri dels serveis jurídics de l'Agència Catalana de l'Aigua, que ha recomanat diverses modificacions de millores i aclaridores de conceptes, especialment pel que fa a la delegació de competències als ens gestors d'alta i de baixa, als valors límit d'abocaments, als abocaments provisionals, i pel que fa a la seva tramitació i classificació dels usuaris.

Per a això s'han realitzat les correccions en aquest sentit que, a més de titular i renumerar els articles del Reglament, els dóna més facilitat d'interpretació i lectura, i ajuda a evitar possibles errors d'interpretació.

Així mateix, aquesta nova redacció que ha estat modificada substancialment en els criteris esmentats, contempla l'adaptació a les normatives superiors que han sorgit durant el període, recull alguns suggeriments de l'Agència Catalana de l'Aigua i les propostes correctores de les incidències contradictòries amb el Reglament de la Mancomunitat.

El Consell d'Administració de la Companyia d'Aigües ha donat la seva conformitat a la proposta de Reglament Municipal dels Serveis de Sanejament, i en base a això es trasllada aquest informe amb el

document proposta de Reglament per a la seva tramitació a nivell municipal."

Fonaments de dret

I. Art. 25.2.c) de la Llei 7/85, de 2 d'abril, reguladora de les bases de règim local, que atribueix la competència municipal: l'abastament d'aigua potable a domicili i l'evacuació i tractament d'aigües residuals.

II. Corresponen als municipis, entre d'altres, les potestats reglamentàries i d'autoorganització (arts. 4.1 a) LBRL). Dins l'àmbit de la seva competència, i en l'exercici de l'activitat d'intervenció dels ens locals, aquests podran aprovar ordenances i reglaments (arts. 84.1 a) LBRL).

III. Aquestes ordenances tenen la naturalesa d'ordenança municipal, als efectes de llur aprovació i modificació, que es regeixen per la legislació aplicable en matèria de règim local.

IV. Els articles 60 a 66 del Reglament d'obres, activitats i serveis dels ens locals (aprovat per Decret 179/1995, de 13 de juny), i els articles 178 i 179 del Text refós de la Llei municipal i de règim local de Catalunya, aprovat pel Decret legislatiu 2/2003, de 28 d'abril, regulen el procediment establert per a l'aprovació d'ordenances.

V. L'òrgan municipal competent per a l'adopció de l'acord d'aprovació inicial de la present ordenança és el Ple de l'Ajuntament, de conformitat amb l'article 22.2 d) de la Llei de bases de règim local. En el present cas, s'aprova per majoria simple (art. 65.2 ROAS).

VI. Per tot l'exposat, vista la proposta de l'esmentada ordenança, i de conformitat amb l'art. 25.1 de la Llei de bases de règim local, i els articles 66.1 i 66.2 del Decret legislatiu 2/2003, pel qual s'aprova el Text refós de la Llei municipal i de règim local de Catalunya, i vista la proposta de la Comissió Informativa de l'Àrea de Serveis a la Ciutat, aquest Ple de l'Ajuntament acorda:

ACORD

"**PRIMER.** Aprovar inicialment la revisió del Reglament de Sanejament de Vilanova i la Geltrú, segons el text refós que s'adjunta.

SEGON. Sotmetre a informació pública aquest acord mitjançant la seva publicació, durant trenta dies, al BOP, DOGC, en un dels mitjans de comunicació escrita i al tauler d'edictes de la corporació, als efectes que es puguin formular al·legacions.

AJUNTAMENT DE
Vilanova i la Geltrú

TERCER. Considerar aprovat definitivament aquest avantprojecte, si en el termini d'exposició al públic no es formula cap reclamació o al·legació.

QUART. Facultar l'alcaldessa perquè signi tots els documents que siguin necessaris per executar aquest acord."

REGLAMENT REGULADOR DELS SERVEIS DE SANEJAMENT DE VILANOVA I LA GELTRÚ

CAPÍTOL I: OBJECTE I DISPOSICIONS GENERALS

Article 1. Objecte.

Aquest Reglament té per objecte l'ordenació i la intervenció administratives de la utilització, mitjançant connexions i abocaments d'aigües, del servei públic de les xarxes de clavegueram, de col·lectors, i sistemes de sanejament de titularitat municipal. El Reglament fixa les normes en matèria d'abocament o descàrrega d'aigües residuals, per utilització directa o indirecta de les xarxes de col·lectors, clavegueres, estacions o plantes depuradores i instal·lacions complementàries dels sistemes de sanejament. Sense perjudici que en el futur es puguin incorporar altres xarxes i instal·lacions, actualment les de titularitat municipal són: la xarxa de sanejament en baixa i la de sanejament en alta.

L'activitat d'ordenació i d'intervenció del Reglament disciplina s'ha d'entendre sens perjudici de les competències que d'acord amb la Llei hauran d'exercir altres administracions públiques d'àmbit territorial superior.

Igualment aquest Reglament té per objecte regular les relacions amb els usuaris.

Article 2. Titularitat del servei.

L'Ajuntament de Vilanova i la Geltrú és el titular dels serveis de sanejament, sense perjudici de les delegacions específiques que l'Ajuntament pugui realitzar a tercers. En aquest cas l'ens encarregat de la gestió de la competència específica objecte de delegació serà l'Ens Gestor.

Article 3. Obligatorietat del servei.

3.1. Les xarxes municipals de clavegueram i els elements i sistemes de sanejament de titularitat municipal constitueixen un servei públic de prestació i de recepció obligatòries.

3.2. Totes les edificacions i els establiments situats en sòl urbà abocaran les aigües residuals a la xarxa municipal de clavegueram, mitjançant l'adequada connexió.

3.3. No s'admeten abocaments d'aigües residuals a cel obert o a instal·lacions d'evacuació fora de servei, ni la injecció dels abocaments en el subsòl.

3.4. Als abocaments que, excepcionalment, s'efectuen a la llera pública, al mar o a altres sistemes d'evacuació, els són d'aplicació les prescripcions dels articles 4.2 i 5 d'aquest Reglament.

Article 4. Abocaments i instal·lacions objecte de regulació.

4.1. Les prescripcions d'aquest Reglament són d'aplicació als abocaments efectuats:

a) A la xarxa de clavegueram i de col·lectors del municipi.
b) A tots els col·lectors, bombaments, estacions depuradores, emissaris i a qualsevol altra instal·lació corresponent als sistemes de sanejament que sigui de titularitat municipal.

4.2. Aquest Reglament no és, en canvi, aplicable als abocaments directes a la llera pública o al mar, realitzats amb caràcter excepcional i amb prèvia autorització administrativa, ni als indirectes que no s'efectuen ni a la corresponent xarxa o sistemes de sanejament i de clavegueram municipal. No és tampoc d'aplicació el Reglament als altres abocaments autoritzats, de conformitat amb el que preveu l'article següent.

4.3. Les previsions d'aquest article s'apliquen sens perjudici de les competències de l'Administració hidràulica previstes en els articles 56 del DL 3/2003, de 4 de novembre, pel qual s'aprova el Text refós de la regulació en matèria d'aigües de Catalunya, i 93.4 de la Llei estatal d'aigües, i en tot cas es subjectaran al que prescriu el Decret 130/2003, de 13 de maig, pel qual s'aprova el Reglament dels serveis públics de sanejament.

Article 5. Abocaments aliens als sistemes.

5.1. La realització d'un abocament al medi només eximeix de l'obligació de connexió als sistemes públics de sanejament si aquests no existeixen, sense perjudici de la necessitat d'obtenir prèviament l'autorització per fer-ho, per part de l'administració competent en la matèria, o bé si, encara que n'hi hagin, és autoritzat per l'Agència Catalana de l'Aigua, en resultar més beneficiós per al medi ambient.

5.2. Desaparegudes les circumstàncies que justifiquen els abocaments esmentats en el paràgraf anterior, la connexió i l'abocament al clavegueram i/o als sistemes d'evacuació i sanejament esdevenen obligatoris.

Article 6. Competències de l'Ajuntament, dels ens instrumentals de l'Ajuntament i de les altres Administracions.

6.1. En execució d'aquest Reglament, l'ajuntament exerceix, **sobre les xarxes municipals de clavegueram i els sistemes d'evacuació, i sanejament** referenciats a l'article **1,** les competències que atribueix la Llei abans esmentada, amb capacitat per a gestionar sistemes públics de sanejament, i tot això sens perjudici de les competències que es puguin delegar als ens instrumentals de l'Ajuntament i altres administracions, i de les de l'Administració hidràulica i sanitària de la Generalitat de Catalunya.

6.2. Les relacions entre l'Ajuntament, els seus ens instrumentals, les administracions a les que eventualment se'ls hi pugui delegar l'exercici d'alguna competència i l'Administració hidràulica i sanitària de la Generalitat s'han d'ajustar als principis de lleialtat institucional, d'informació, de cooperació, de col·laboració i d'assistència recíproques, i al règim de coordinació propi de les situacions de concurrència competencial.

Article 7. Clàusula de supletorietat.

Tot allò no previst en les normes d'aquest Reglament, s'aplicarà en tot allò que sigui objecte d'aquest Reglament l'ordenança municipal sobre la connexió de les xarxes privades de clavegueram a les xarxes públiques i el Reglament regulador dels abocaments d'aigües residuals de la Mancomunitat Intermunicipal del Penedès-Garraf.

Article 8. Denominacions.

En l'àmbit de l'article **1**, s'entendrà per:

1. SISTEMA PÚBLIC DE SANEJAMENT D'AIGÜES RESIDUALS: el conjunt de béns de domini públic interrelacionats en un tot orgànic, compost per una o més xarxes locals de clavegueram, col·lectors, estacions de bombament, emissaris submarins, estació depuradora d'aigües residuals i altres instal·lacions de sanejament associades, amb l'objecte de recollir, conduir fins a l'estació i sanejar, de manera integrada, les aigües residuals generades en un o més municipis.

2. SISTEMA PÚBLIC DE SANEJAMENT D'AIGÜES PLUVIALS: El conjunt de béns de domini públic interrelacionats, compost per una o més xarxes locals de clavegueram, col·lectors, estacions de bombament, dipòsits de retenció i altres instal·lacions de sanejament associades, amb l'objecte de recollir i conduir fins a l'estació depuradora o fins al medi les aigües pluvials, recollides en un o més municipis.

3. SISTEMA PÚBLIC DE SANEJAMENT EN ALTA: el conjunt de béns de domini públic constituït per l'estació depuradora d'aigües residuals, les estacions de bombament, els emissaris submarins i els col·lectors en alta associats. S'entén per col·lector en alta aquella instal·lació a la qual es connecten les xarxes de

clavegueram públiques, conduint directament (per gravetat o bombament) les aigües residuals recollides fins a l'estació depuradora d'aigües residuals.

4. SISTEMA PÚBLIC DE SANEJAMENT EN BAIXA: el conjunt de béns de domini públic constituït per la xarxa de clavegueram municipal i les altres instal·lacions que, de conformitat amb la normativa de règim local, són de competència del municipi.

5. CONNEXIÓ DE SERVEI: el tram únic de canonada limitat per la xarxa general de clavegueram i el límit de propietat de l'immoble o solar a la que dóna servei.

6. XARXA DE CLAVEGUERAM: el conjunt de conductes i instal·lacions públics que serveixin per a la conducció de les aigües residuals i/o pluvials. Les connexions a la xarxa no formen part de la pròpia xarxa de fet i, tot i ser a subsòl públic, pertanyen a l'immoble o solar al que donen servei.

7. XARXA SEPARATIVA: És aquella xarxa de clavegueram que canalitza les aigües pluvials per una conducció independent de la que porta les aigües residuals.

8. XARXA UNITÀRIA: És aquella xarxa de clavegueram que canalitza conjuntament sense separació les aigües pluvials i les aigües residuals.

9. XARXA PSEUDOSEPARATIVA: És aquella xarxa de clavegueram que en condicions habituals canalitza les aigües residuals, però en condicions excepcionals pot admetre la conducció d'aigües pluvials procedents de les escomeses dels abonats.

10. XARXA INTERIOR D'UN IMMOBLE O SOLAR: és el conjunt de conduccions i instal·lacions destinades a desguassar les aigües pluvials i residuals de l'immoble o solar en qüestió.

11. AIGÜES BLANQUES: Són les aigües que no han estat sotmeses a cap procés de transformació, de tal manera que la seva potencial capacitat de pertorbació del medi és nul·la i, per tant, no han de ser conduïdes mitjançant els sistemes públics de sanejament. La procedència és diversa: aigües destinades per al reg agrícola, aigües subterrànies, aigües superficials, deus o brolladors i aigües procedents de la xarxa d'abastament.

12. AIGÜES PLUVIALS: Són les procedents de la precipitació atmosfèrica que, en funció del seu recorregut d'escolament, tenen un caràcter d'aigües blanques o d'aigües residuals urbanes.

13. AIGÜES RESIDUALS: Les aigües utilitzades que, procedents de vivendes, instal·lacions comercials, industrials, sanitàries, comunitàries o públiques s'aboquen, a vegades, en aigües d'altra procedència.

14. AIGÜES RESIDUALS URBANES: Les aigües residuals domèstiques o la barreja de les mateixes amb aigües residuals no domèstiques i/o aigües d'escorrentia pluvial.

15. AIGÜES RESIDUALS DOMÈSTIQUES: Les aigües residuals procedents dels usos particulars (sanitaris, dutxes, cuina i menjador, rentat de roba i vaixelles, etc.) generades principalment pel metabolisme humà i les activitats domèstiques no industrials, ni agrícoles, ni ramaderes.

16. AIGÜES RESIDUALS NO DOMÈSTIQUES: Totes les aigües residuals abocades des d'establiments utilitzats per efectuar qualsevol activitat comercial, industrial, agrícola o ramadera i que no siguin d'escorrentia pluvial.

17. USUARIS I USUÀRIES DOMÈSTICS: Aquells que aboquen aigües residuals domèstiques segons la definició de l'apartat 15.

18. USUARIS I USUÀRIES NO DOMÈSTICS: Aquells que aboquen aigües residuals no domèstiques segons la definició de l'apartat 16.

19. PERMÍS D'ABOCAMENT: S'entendrà per permís d'abocament qualsevol de les situacions previstes a la Llei 20/2009, que en aquest moment son les següents:

- Per a les activitats de l'annex I sotmeses a Autorització Ambiental: aquesta s'atorga a través de l'emissió d'un informe ambiental del sector d'aigües residuals, emès per l'ens gestor, que s'integra en l'autorització ambiental atorgada pel Departament de Medi Ambient i Sostenibilitat de la Generalitat de Catalunya.

- Per a les activitats dels annexos II i IV sotmeses a Llicència Ambiental: aquesta autorització s'atorga a través de l'emissió d'un informe ambiental del sector d'aigües residuals, emès per l'ens gestor. L'informe s'integra en la llicència ambiental atorgada per l'ajuntament.

- Per a les activitats de l'annex III sotmeses a Comunicació Ambiental o activitats no classificades, segons la Llei 20/2009: aquesta autorització l'atorga directament l'ens gestor. Aquesta autorització atorgada per l'ens gestor, s'haurà d'ajuntar a la documentació a presentar pel titular a l'Ajuntament per a la tramitació de la comunicació prèvia a l'inici de les activitats de l'annex III.

CAPÍTOL II: OBLIGACIONS DE L'AJUNTAMENT, OBLIGACIONS I DRETS DE L'USUARI I PÒLISSA DEL SERVEI

Article 9. Representació davant d'organismes de l'Administració pública.

L'Ajuntament serà el representant davant els organismes de l'Administració pública en totes les activitats relacionades amb el sanejament, sens perjudici del que s'estableix a l'article **6.**

Article 10. Règim de les reclamacions, recursos i jurisdicció competent.

El règim de reclamacions, recursos i jurisdicció competent, serà l'establert a les normes que regulin el Procediment Administratiu i la Jurisdicció Contenciosa Admnistrativa.

No obstant, per al cas de delegació de competències en un ens instrumental de l'AJUNTAMENT, l'usuari podrà presentar les reclamacions que consideri oportunes davant l'ens, que haurà de donar resposta en el termini de 15 dies naturals. Si s'incomplís aquest termini o l'interessat no estigués d'acord amb la resolució dictada, podrà presentar recurs d'alçada davant l'alcalde-president de l'Ajuntament en el termini d'un mes a partir de la recepció de la resolució esmentada, o pel transcurs del termini de 15 dies naturals esmentat. Contra la resolució del recurs d'alçada, l'interessat podrà presentar el corresponent recurs contenciós administratiu.

Article 11. Obligacions genèriques.

L'Ajuntament, amb els recursos disponibles, i dintre de les seves competències, es troba obligat a planificar, projectar, executar, conservar i explotar les obres i instal·lacions necessàries per captar, recollir, regular i conduir les aigües pluvials i residuals, domèstiques i industrials. A més, recollirà i conduirà les aigües pluvials i residuals de tal forma que es puguin vessar als conductes públics, segons les condicions que fixa aquest Reglament i la normativa complementària que pugui dictar-se.

Haurà de tenir cura igualment de la conservació i l'explotació de les obres i instal·lacions destinades al sanejament d'aigües que altres administracions públiques cedeixin a favor de l'Ajuntament de Vilanova i la Geltrú.

Article 12. Obligacions específiques.

És obligació de l'Ajuntament:

a) Concedir el dret al desguàs de l'aigua residual a qualsevol peticionari en els termes establerts en aquest Reglament i en les condicions tècniques i econòmiques recollides a la normativa dictada.

b) Respondre qualsevol reclamació, petició o consulta que els USUARIS decideixin formular, preferiblement pel mateix mitjà en què s'hagi rebut.

c) Tenir en bon estat de funcionament les instal·lacions de les xarxes publiques de manera que permetin l'evacuació d'aigües pluvials i residuals, tant domèstiques com industrials.

d) Mantenir un servei d'avisos on els usuaris puguin adreçar-se per comunicar avaries o rebre informació en casos d'emergència. En els avisos d'avaries d'un usuari individual o d'un bloc d'habitatges entre les 22 i les 6 hores, es podrà procedir a la facturació mitjançant les taxes corresponents de les despeses generades pels avisos que no tinguin caràcter d'emergència o no siguin imputables al servei.

e) Fer reparar amb la màxima celeritat possible aquelles avaries a la xarxa general que puguin provocar un mal funcionament de la mateixa i/o repercussions als abonats.

f) Fer reparar amb la màxima celeritat possible les connexions dels particulars en l'àmbit de la via pública, repercutint sobre els afectats les despeses que la reparació origini.

g) El personal anirà proveït de la documentació que n'acrediti la identitat. Qualsevol USUARI que desitgi formular una reclamació contra els empleats del servei haurà de realitzar-la per escrit.

Article 13. Obligacions de l'usuari.

L'USUARI té l'obligació de:

a) Respectar les instal·lacions i, per tant, queda prohibida la manipulació o l'alteració de qualsevol element de les xarxes.

b) Mantenir les seves instal·lacions de manera que no obstrueixin les xarxes de sanejament i, per tant, autoritzar la inspecció i revisió de les instal·lacions interiors d'evacuació per tal de comprovar que l'ús sigui l'adequat. Es declinarà qualsevol responsabilitat per deficiències en els serveis que siguin imputables al condicionament o dimensionat de les instal·lacions de l'USUARI.

c) Vetllar per l'estat de conservació, neteja i correcte funcionament de les connexions o escomeses de clavegueram, comunicant la necessitat de reparació que es realitzarà a càrrec econòmicament de l'USUARI. Les tasques de neteja aniran a càrrec de l'USUARI.

d) Comunicar l'existència de fuites d'aigües residuals a la via pública i obstruccions a la xarxa de sanejament que produeixin desbordaments, males olors o qualsevol tipus de molèsties als ciutadans. Igualment, està obligat a notificar les manipulacions en les xarxes o usos indeguts de l'aigua que puguin ser causa greu de contaminacions o de risc d'accidents a altres persones o béns.

e) Pagar els càrrecs i dipositar les fiances que se li formulin d'acord amb les tarifes i els preus aprovats.

f) Respectar les limitacions i prioritats establertes en la xarxa de clavegueram.

Article 14. Drets de l'usuari.

L'USUARI té dret a :

a) Rebre el servei contractat amb la qualitat i quantitat determinats per aquest Reglament.

b) Ser avisat de forma individual o comunitària, amb antelació suficient, de qualsevol interrupció del servei que es produís per motiu de reparacions previstes, especificant la previsible durada del procés.

c) Ser avisat pels mitjans disponibles, com més aviat millor, de les interrupcions en el servei degudes a causa de força major, especificant la previsible durada del procés.

d) La interrupció del servei per avaries en les instal·lacions imputables a l'AJUNTAMENT, per un període continuat superior als 10 dies, atorga el dret a l'abonat a reclamar el reintegrament de la part proporcional de la quota fixa, des del primer dia.

e) Rebre els rebuts de manera detallada, clara i entenedora, així com rebre les explicacions pertinents que sol·liciti.

Article 15. Pòlissa del servei.

15.1. La pòlissa de servei inclou el subministrament d'aigua i el sanejament.

La contractació del servei de proveïment i sanejament es formalitzarà amb la pòlissa de servei, subscrita amb el sol·licitant.

La relació entre ambdues parts serà regulada per la pòlissa de servei i per aquest Reglament.

La pòlissa de servei es concedeix en general amb caràcter definitiu i subjecte a les condicions legals que estableix aquest Reglament i la mateixa pòlissa.

La pòlissa de servei es mantindrà en vigència fins a la seva denúncia per qualsevol de les parts, de conformitat amb les disposicions d'aquest Reglament. No obstant, es podrà anul·lar unilateralment en els casos que especifica l'article 43 d'aquest Reglament, referit a la revisió dels permisos.

15.2. Excepcionalment, en els casos que no es subministri aigua potable, s'emetrà només una pòlissa de servei de sanejament.

Article 16. Connexions provisionals per obres.

Excepcionalment, es podran concedir connexions provisionals per obres.

Aquestes connexions es concediran sempre a títol de precari. No obstant això, durant el temps que estigui en vigència, queden subjectes a les mateixes condicions generals

establertes per a la resta de connexions, a més de les que es puguin establir amb caràcter particular.

Aquesta connexió quedarà clausurada automàticament en finalitzar les obres.

Qualsevol concessió provisional inclourà en el pressupost de concessió la corresponent previsió de despeses de retirada.

Article 17. Formalització de la pòlissa del servei.

Per formalitzar la pòlissa de servei, caldrà presentar prèviament una sol·licitud d'acord amb les condicions que s'estableixen en aquest Reglament.

La petició de servei es farà en un imprès normalitzat.

S'hi farà constar el nom del sol·licitant o la seva raó social, el domicili, la seva identificació fiscal, el nom del futur USUARI i la seva identificació fiscal, el domicili del servei, el caràcter del servei que se sol·licita, i la domiciliació de notificació i abonaments. Qualsevol canvi en el domicili esmentat haurà d'ésser comunicat per escrit. Si no es fa així, serà vàlid a tots els efectes qualsevol intent de notificació que es realitzi al domicili declarat pel peticionari en la sol·licitud.

A l'imprès de sol·licitud s'adjuntarà: Si es tracta d'un habitatge, la d'habitabilitat; si és una indústria o un local comercial, la llicència d'obertura o la seva sol·licitud i, si és una connexió per obres, la llicència d'obres.

Cada connexió quedarà adscrita a les finalitats per les quals es va concedir i quedarà prohibit dedicar-la a altres finalitats o modificar-ne l'abast, per a la qual cosa serà sempre necessària una nova sol·licitud.

Article 18. Legitimació per a la sol·licitud de la pòlissa del servei.

Les sol·licituds de la pòlissa de servei es realitzaran per a cada habitatge, local, indústria i obra que constitueixin una unitat independent sota domini d'una persona física o jurídica. S'hauran de tenir en compte aquestes consideracions:

1.- Pot fer la sol·licitud la persona física o jurídica titular del dret d'ocupació de l'habitatge o el local per al qual se sol·licita la connexió.

2.- En els casos de comunitats de propietaris, pot fer-la el seu representant legal acreditat degudament.

3.- En l'execució d'obres, pot demanar-la el titular de la llicència municipal o el contractista de les obres autoritzat degudament pel titular.

En tots els supòsits caldrà fer constar la identificació fiscal del sol·licitant.

Si se sol·licita una sola pòlissa de servei general per a tot un immoble que no té pòlisses individuals, s'aplicaran sobre aquesta pòlissa general tantes quotes de servei com habitatges, locals o dependències que, susceptibles d'abonament, es connectin mitjançant la connexió general.

La sol·licitud de modificació de la pòlissa general o les pòlisses individuals requerirà que el sol·licitant es trobi al corrent de les seves obligacions econòmiques derivades dels serveis.

Tot això, sense perjudici del compliment del que preveuen els articles 7 i 11 de l'Ordenança sobre connexions de les xarxes privades de clavegueram a les xarxes públiques de Vilanova i la Geltrú.

Article 19. Supòsits de denegació de la pòlissa de serveis.

Es podrà denegar la sol·licitud de pòlissa per qualsevol de les causes següents:

a) Per incompliment de les disposicions establertes en aquest Reglament.

b) Per omissió en la sol·licitud de qualsevol dels documents i les dades exigides.

c) Per qualsevol altra causa degudament fonamentada que impossibiliti la connexió. En aquest cas s'indicarà al peticionari els defectes que s'han de corregir i, en cas de mostrar la disconformitat, el peticionari podrà recórrer davant l'Ajuntament que, amb les actuacions prèvies que consideri oportunes, dictarà la resolució que sigui procedent.

d) Quan el peticionari no hagi satisfet l'import del subministrament d'aigua o sanejament de pòlisses anteriors. Els membres d'una unitat familiar que gaudeixin de la mateixa pòlissa, no poden utilitzar la rotació dels seus components en la titularitat del servei mentre no es liquidi l'import generat per la pòlissa original. El deute comprendrà els recàrrecs i les despeses corresponents.

e) Quan en l'indret per al qual se sol·licita el servei existeixi una pòlissa en vigència.

Article 20. Condicions per a la utilització del sistema públic de sanejament competència de l'Ajuntament.

S'estableixen les següents condicions per a la utilització del sistema públic de sanejament:

a) Els USUARIS i usuàries no domèstics, l'activitat dels quals estigui compresa dins de l'article 39.1.2 d'aquest Reglament, o sigui potencialment contaminant, o bé generin abocaments superiors als 6.000 m3/any, resten obligats a obtenir el permís d'abocament al sistema públic de sanejament i

a respectar les prohibicions establertes en l'annex I i les limitacions que contempla l'annex II d'aquest Reglament.

b) Els USUARIS i usuàries domèstics i la resta de persones usuàries no domèstiques no inclosos en l'apartat anterior, l'activitat dels quals generi aigües residuals domèstiques, resten subjectes a les previsions de les reglamentacions que dicti l'ajuntament o l'ens gestor i, en tot cas, a les prohibicions establertes en l'annex I d'aquest Reglament.

c) L'autorització d'un abocament al medi només eximeix de la connexió a un sistema públic de sanejament si aquest no existeix a menys de 150 m., o bé si, encara que n'hi hagi, és autoritzat per l'organisme de conca perquè és més beneficiós per al medi, tot això d'acord amb el que estableix l'article 5.1 d'aquest Reglament.

d) S'inscriurà d'ofici l'abocament en el cens d'abocaments.

Article 21. Suspensió del servei de subministrament d'aigua.

Pel cas que els usuaris i usuàries incompleixin les obligacions establertes a la pòlissa del servei, quan afecti a les condicions i elements del serveis de sanejament, s'adoptaran les mesures necessàries mitjançant la millor solució tècnica i procurant sempre que es causi el menor perjudici possible als USUARIS i, si cal, es podrà suspendre el servei de subministrament d'aigua, en els casos següents:

1.- Si no s'hagués satisfet la taxa del servei de sanejament dintre dels 20 dies següents a la fi del període de cobrament o no s'hagués lliurat dins del mateix període un aval per la quantitat recorreguda per mitjà d'una reclamació.

2.- Per falta de pagament de les quantitats resultants de liquidacions en ferm, per frau o per reincidència en la comissió d'infraccions.

3.- En tots els casos en què l'USUARI realitzi abocaments prohibits en els articles 26,27 i 29. En aquest cas, si per la tipologia de l'abocament no fos possible imposar les mesures correctores establertes en l'esmentat article, es clausurarà la connexió d'abastament.

4.- Quan l'USUARI estableixi o permeti establir derivacions en les seves instal·lacions per l'abocament de residuals en altres locals o habitatges diferents als consignats en la seva pòlissa de servei, sense perjudici d'aquelles servituds de pas de servei inscrites al Registre de la Propietat, abans de l'aprovació d'aquest Reglament.

5.- Quan en hores de relació normal amb l'exterior, l'USUARI no permeti l'entrada al local afectat per la pòlissa de servei del personal que, autoritzat i provist de la documentació acreditativa corresponent, tracti de revisar les instal·lacions. En aquest cas haurà de constar la negativa davant dos testimonis o en presència d'algun agent de l'autoritat.

6.- Quan l'USUARI incompleixi les condicions establertes en la pòlissa de servei.

7.- Quan l'USUARI utilitzi el servei sense tenir la pòlissa al seu nom i es negui a regularitzar aquesta situació.

8.- Per la negativa de l'USUARI a realitzar les modificacions o reparacions de les instal·lacions de control del servei.

9.- Per negligència de l'USUARI en la reparació d'avaries en les seves instal·lacions generals que poden causar danys al servei, a les xarxes, a la via pública o a tercers, un cop transcorregut el termini establert per arreglar-les.

10.- Quan les instal·lacions interiors puguin afectar la potabilitat de l'aigua de la xarxa de distribució. En aquest cas, el tall pot ser immediat i s'informarà per escrit als organismes competents.

Excepte en els dos últims casos, es comunicarà a l'USUARI que se li suspèn el servei mitjançant una notificació escrita amb una antelació mínima de 10 dies a la data de suspensió. En el cas de delegació de competències, també s'informarà a l'Ajuntament per a la seva autorització mitjançant Decret de l'Alcaldia. En qualsevol cas, se seguirà la tramitació que a cada moment exigeixi la legislació vigent. El tall només es realitzarà si estan obertes les oficines per tal de possibilitar la tramitació per al restabliment del servei.

El servei es reiniciarà una vegada regularitzada la situació que va provocar-ne la suspensió.

Totes les despeses derivades de la tramitació de la suspensió del servei i del seu reinici, aniran a càrrec de l'USUARI.

No es reposarà el servei mentre no s'abonin els deutes pendents, les despeses connexes i els dèbits ocasionats per la suspensió i reposició del servei.

Si el tall fos produït per falta de pagament i la situació es prolongués més de 2 mesos, es donarà per finalitzat el contracte sense perjudici de l'exigència del pagament del deute i de la repercussió dels danys i perjudicis.

La pòlissa de servei quedarà sense efecte, sense perjudici de poder exercitar les accions de suspensió del subministrament descrites anteriorment, per les causes següents:

a) Si ho demana l'USUARI o persona autoritzada legalment.
b) Per finalitzar el termini de durada de la pòlissa en contractes provisionals.
c) Quan l'USUARI perdi la titularitat o el dret d'ús, segons els casos, sobre l'espai receptor del servei, sense perjudici del dret de subrogació a què fa referència el Reglament.
d) Per defunció de l'USUARI, sense la utilització del dret de subrogació dins del termini de 6 mesos a partir de la defunció.

e) Per utilització del servei sense que l'USUARI sigui contractual.
f) Per resolució dels organismes competents a petició de l'Ajuntament.

Article 22. Subrogació en els drets i obligacions de la pòlissa.

Quan mori el titular de la pòlissa de servei, el seu cònjuge, el descendent, l'ascendent o els germans que haguessin conviscut habitualment a l'habitatge, com a mínim amb dos anys d'antelació a la data de la mort, podran subrogar-se els drets i obligacions de la pòlissa. No seran necessaris els dos anys de convivència en cas que hagin estat sotmesos a la pàtria potestat del difunt o del cònjuge.

Les persones jurídiques només podran subrogar-se en els casos de fusió per absorció.

El termini per subrogar-se serà de sis mesos a partir de la data del fet causant. És requisit inexcusable trobar-se al corrent de les obligacions econòmiques derivades dels serveis i amb la fiança pagada.

CAPÍTOL III: CONDICIONS DELS ABOCAMENTS D'AIGÜES RESIDUALS

Article 23. Sotmetiment a autorització prèvia i a ordres individuals de manament.

23.1. La utilització obligatòria del clavegueram i dels sistemes de sanejament municipal resta subjecta al compliment de les condicions establertes en aquest Reglament i a la prèvia autorització administrativa o permís de connexió i, en el seu cas, d'abocament.

23.2. El permís d'abocament, el qual faculta als usuaris i usuàries per realitzar l'abocament d'aigües residuals al sistema públic de sanejament en les condicions establertes a l'article 13 del Decret 130/2003, dels serveis públics de sanejament (RSPS), en els casos que sigui preceptiu i l'autorització o permís de connexió (acte pel qual s'autoritza la connexió efectiva a la xarxa municipal de clavegueram des de la vessant de les condicions materials de la connexió) és competència de l'Ajuntament, o de qui l'exerceixi per delegació.

23.3. Sens perjudici de les mesures cautelars que hom pugui adoptar en la instrucció dels procediments sancionadors, l'Ajuntament, o qui exerceixi la competència per delegació, pot dictar ordres individuals de manament adreçades al compliment de les prescripcions d'aquest Reglament.

Article 24. Taxes i cànons.

Els usuaris de la xarxa de clavegueram i dels elements de depuració hauran de satisfer les taxes i els cànons establerts en les Ordenances fiscals i en la Llei 6/1999, d'ordenació, gestió i tributació de l'aigua.

Article 25. Regulació de la contaminació en origen.

La regulació de la contaminació en origen, mitjançant les limitacions i les prohibicions que es contemplen en els articles 26 i 27 d'aquest Reglament, s'estableix amb les finalitats següents:

a) Protegir la llera receptora, eliminant qualsevol efecte tòxic, crònic o agut, tant per a les persones com per al medi natural, i preservar la qualitat del medi receptor tenint en compte els tipus de depuració.

b) Salvaguardar la integritat i la seguretat dels treballadors i de les instal·lacions d'evacuació i de sanejament.

c) Prevenir qualsevol anomalia en els processos de depuració emprats.

d) Millorar el rendiment de les instal·lacions de sanejament.

Article 26. Abocaments limitats.

Qualsevol usuari o usuària, amb independència de les prohibicions establertes a l'article següent, resten subjectes a limitacions relatives a contaminants. En concret, no podran fer abocaments o descàrregues d'aigües residuals que continguin elements en concentracions superiors a les establertes a **l'annex 1 d'aquest Reglament.**

Article 27. Abocaments prohibits.

27.1. Està prohibit l'abocament directe o indirecte a les xarxes generals de tota classe de matèries o productes, procedents d'usos domèstics, industrials, sanitaris, comercials, ramaders, de la construcció o de qualsevol altre ús, en estat líquid, sòlid o gasós que, d'acord amb la legislació sectorial corresponent, tenen la consideració de residus municipals, industrials, industrials especials, tòxics, perillosos o radioactius, o qualsevol altre categoria de residus existent o que, en el en el futur, es pugui establir.

27.2. En particular, està prohibit l'abocament de les matèries, substàncies i productes que, amb caràcter enunciatiu i no exhaustiu, es relacionen a **l'annex II** d'aquest Reglament.

27.3. L'abocament d'aigües blanques al sistema quan pugui adoptar-se una solució tècnica alternativa per existir a l'entorn de l'activitat una xarxa separativa o una llera pública. En cas contrari, s'haurà d'obtenir un permís específic per realitzar aquests abocaments.

27.4. És prohibit l'abocament a la xarxa de aquells fàrmacs que, encara que no s'hagin esmentat en la relació de prohibicions i de limitacions que aquest Reglament contempla, puguin produir alteracions greus a les estacions depuradores, encara que

sigui com a conseqüència del seu abocament en petites concentracions, com succeeix a títol d'exemple en el cas dels antibiòtics.

27.5. Quan existeixi xarxa d'aigües pluvials, aquestes no podran abocar-se al clavegueram d'aigües residuals. No es podran abocar tampoc a la xarxa d'aigües pluvials les aigües industrials encara que no estiguin contaminades, sense la corresponent autorització.

27.6. Es podrà obligar l'establiment a recollir les primeres aigües pluvials que es produeixin dins el recinte per a procedir al seu correcte tractament i evitar l'abocament d'aquestes aigües contaminades a la llera, quan la contaminació de les mateixes sigui imputable al procés productiu.

Els abocaments no domèstics que continguin substàncies de les establertes en **l'annex II** del present Reglament, hauran de respectar les limitacions que s'hi estableixen.

L'Ajuntament, amb comunicació a l'Agència Catalana de l'Aigua, podrà adoptar limitacions diferents a les establertes en l'apartat anterior quan, en aplicació de les millors tècniques disponibles, s'aconsegueixi que, per a una mateixa càrrega contaminant fixa abocada al sistema, el cabal abocat considerat en el permís d'abocament disminueixi a causa de l'estalvi d'aigua per part de l'establiment.

Article 28. Tractaments previs.

28.1. Les aigües residuals que no compleixin les limitacions d'abocament establertes en aquest Reglament, han de ser objecte del corresponent tractament previ.

28.2. Les instal·lacions necessàries per a aquest tractament previ han de ser construïdes i explotades pel propi usuari, i han de ser objecte de concreció en la sol·licitud de permís d'abocament o de Programa d'Adequació d'Aigües Residuals.

28.3. Als efectes que preveu l'apartat anterior, la sol·licitud de permís o d'acceptació d'un Programa s'ha d'acompanyar amb el projecte corresponent, el termini d'execució, les característiques de l'abocament una vegada executades les instal·lacions i el règim de cabals abocats.

28.4. En els supòsits d'agrupacions d'usuaris per efectuar conjuntament un pretractament, s'haurà d'obtenir un permís d'abocament relatiu a l'efluent final conjunt, amb declaració de tots els usuaris que componen l'agrupació, el qual haurà d'acomplir amb els límits establerts al RSPS. El permís d'abocament restarà condicionat a l'eficàcia del pretractament, de manera que si no es produeixen els resultats previstos i acceptats per l'Entitat Gestora restarà sense efecte el permís i es prohibiran els abocaments a la xarxa.

Article 29. Prohibició de dilució.

Amb l'excepció dels casos d'emergència, de perill o de risc imminent, està totalment prohibida la utilització d'aigua de dilució en els abocaments d'aigües residuals.

Article 30. Modificació de les limitacions.

30.1. Les previsions de l'article 26, així com de **l'annex 1** d'aquest Reglament, poden ser objecte de modificació o d'adaptació per a determinats usuaris si ho aconsellen raons relacionades amb la gestió global de les instal·lacions de sanejament, com el balanç general de certs contaminants, els graus de dilució resultants, la consecució d'objectius de qualitat o altres que així ho justifiquin.

30.2. Podran establir-se amb els sectors de tractament de subproductes i/o residus acords específics relacionats amb la limitació de determinats paràmetres; aquests acords contemplaran el balanç ecològic general de l'activitat i les millores tècniques disponibles. En tot cas caldrà tenir en compte el que s'estableix als articles 8.3, 13.4 i 13.5 del RSPS, i es farà constar al permís d'abocament i es comunicarà a l'ACA.

30.3. Les condicions específiques i els acords a què es refereixen els dos apartats anteriors seran objecte d'estudi per part de l'Ajuntament, el qual adoptarà la decisió adient .

30.4. Amb independència del que disposen els apartats anteriors, i amb caràcter general, els valors fixats per a DBO5 i DQO a l'article 26, en relació amb **l'annex 1** d'aquest Reglament, s'entenen com a valors punta de l'abocament (entenent per valor punta aquell abocament d'una durada inferior a una hora per cada cicle diari de producció). Els valors mitjans dels abocaments reduiran un 300% la DBO5 i la DQO decantada (és a dir, fins a 250 mg02/l quant a la DBO5 i fins a 500 mg02/l per a la DQO decantada). L'increment de fins al 300% de les puntes diàries d'abocament amb relació als valors mitjans, podrà aplicar-se en cicles anuals per a empreses de producció estacional; per tant, en aquest cas el valor punta podrà concentrar-se durant un temps, mentre que la resta de l'any s'abocarà el valor mitjà, i aquestes circumstàncies s'hauran de reflectir en el permís d'abocament que s'atorgui.

30.5. Les modificacions de les prohibicions i limitacions no podran superar els límits establerts als annexos.

Article 31. Límits de saturació del sistema.

L'Ajuntament proposarà a l'Agència Catalana de l'Aigua l'establiment d'una reserva suficient de la capacitat del sistema que garanteixi el tractament de les aigües residuals dels creixements urbans futurs.

Quan no es pugui garantir la reserva indicada en l'apartat anterior o s'arribi a un nivell proper al de saturació del sistema, es posarà en coneixement de l'Agència Catalana

de l'Aigua, de conformitat amb el que estableix l'article 41 del Reglament dels serveis públics de sanejament o normativa que el modifiqui o el substitueixi.

Aquesta comunicació o les previsions que al respecte contingui el pla de reposicions, millores i noves inversions que preveu l'article 19 de l'esmentat Reglament dels serveis públics de sanejament, permetran que els corresponents instruments de planificació de l'Agència Catalana de l'Aigua incorporin les actuacions necessàries per garantir el tractament de les aigües residuals en atenció a les previsions del creixement urbà contemplades en el planejament urbanístic o per superar la situació de risc de saturació del sistema.

Els límits de saturació del sistema a què es refereixen els anteriors apartats es concretaran en cada cas en el corresponent títol de transmissió de la titularitat de les instal·lacions que conformen el sistema de sanejament.

Article 32. Abocaments a la claveguera o a col·lectors.

Totes les indústries, amb inclusió d'aquelles que porten a terme un tractament previ de les seves aigües residuals, hauran d'instal·lar una reixa de desbast de 50 mm. abans de l'abocament a la claveguera. Els cabals abocats a la xarxa no podran excedir de sis vegades en un interval de quinze minuts, ni de quatre vegades en una hora, del valor del cabal mitjà diari com a norma general. Aquelles empreses que tinguin un cabal d'abocament important en relació amb el cabal total del sistema de sanejament receptor, hauran de pactar les condicions específiques de cabal punta amb l'Administració gestora (Ajuntament, Mancomunitat, Consell Comarcal, Generalitat, etc.).

Article 33. Neteja de tancs.

Hauran de ser objecte d'un control especial el cabal i la qualitat de l'efluent en el cas de neteja de tancs amb buidatge o circumstàncies anàlogues. Les condicions d'estudi i abocament de les aigües resultants de la neteja de tancs s'hauran d'establir en la tramitació de l'autorització d'abocament, i hauran de constar en la mateixa.

En el cas que les neteges donin lloc a la producció de residus sòlids com llots, aquests hauran de ser gestionats com a residus sòlids, de conformitat amb el que estableix la legislació sectorial.

Article 34. Necessitat de tractament previ.

Si els efluents no satisfan les condicions i les limitacions establertes en aquest Reglament, l'usuari resta obligat a la construcció, l'explotació i el manteniment al seu càrrec de les instal·lacions de tractament previ, d'homogeneïtzació o del tipus de tractament primari, secundari o terciari, que siguin necessàries.

Article 35. Pla d'autoprotecció del sistema.

35.1. De conformitat amb l'art. 21 del RSPS s'haurà d'elaborar un Pla d'autoprotecció, d'acord amb la Llei 4/97, de 20 de maig, de protecció civil de Catalunya, el qual haurà d'incloure el contingut mínim que s'estableix a la Llei 31/95, de 8 de novembre, de prevenció de riscos laborals.

35.2. Els usuaris i usuàries titulars dels permisos d'abocament hauran d'adaptar la seva activitat i, si escau, les seves instal·lacions a les mesures d'actuacions adoptades per l'Ajuntament o l'ens gestor en aplicació del Pla de seguretat i d'emergència del sistema.

Article 36. Situacions i actuacions en cas d'emergència.

36.1. S'entén que hi ha una situació d'emergència o de perill quan es dóna alguna de les circumstàncies següents:

a) Quan a causa d'un accident en les instal·lacions de l'usuari, hi hagi risc imminent de produir-se un abocament inusual al medi natural o a la xarxa de clavegueram o als sistemes de sanejament, potencialment perillós per a la salut de les persones, les instal·lacions, les estacions depuradores d'aigües residuals o per a les pròpies xarxes, o bé que pugui alterar de forma substancial les condicions fixades pel permís d'abocament.

b) Quan s'aboquin cabals que excedeixen del màxim cabal autoritzat.

36.2. Davant d'una situació d'emergència o perill, l'usuari té el deure de comunicar la situació a l'ens que tingui la competència, amb la finalitat d'evitar o bé reduir els danys.

36.3. Endemés, i amb la major celeritat possible, l'usuari ha d'adoptar totes les mesures i emprar tots els mitjans que estiguin al seu abast a fi d'aconseguir que els productes vessats ho siguin en la mínima quantitat possible, i/o de reduir al màxim llur perillositat.

36.4. En un termini màxim de set dies naturals, l'interessat ha de remetre a l'Ajuntament o l'Ens Gestor un informe detallat de l'incident. En aquest informe han de figurar, com a mínim, les dades següents:

a) Nom, identificació i ubicació de l'empresa.
b) Cabal i matèries abocades.
c) Causa de l'accident, hora en què es produí i durada.
d) Mesures adoptades i mitjans emprats per l'usuari.
e) Hora i forma en què es comunicà l'incident a l'Entitat Gestora.
f) Totes aquelles altres dades i precisions que permetin una correcta interpretació de l'incident i una adequada valoració de llurs conseqüències.

36.5. L'Ajuntament facilitarà als usuaris les instruccions a seguir en situacions d'emergència o de perill juntament amb l'autorització d'abocament.

36.6. En aquestes instruccions figuraran, en primer lloc, els números telefònics als que l'usuari ha de comunicar l'emergència. El primer d'aquests números ha de ser el de l'estació depuradora d'aigües residuals receptora de l'efluent anormal. En el supòsit que no sigui possible comunicar amb aquesta estació, ha de fer-ho als números següents i en l'ordre indicat. Establerta la comunicació, l'usuari ha de fer saber el tipus de productes i el volum o la quantitat dels mateixos que s'ha abocat.

36.7. En cas d'emergència, i sens perjudici del que disposin les instruccions, l'Ajuntament, o qui exerceixi la competència per delegació, pot dictar les ordres individuals de manament que siguin adients, sense necessitat d'audiència prèvia.

36.8. En el mateix permís d'abocament o bé amb posterioritat, l'Ajuntament pot exigir a l'usuari la presentació d'un document en el qual s'han d'incloure les instruccions i mesures a adoptar per part del seu personal per tal de contrarestar o reduir al mínim els efectes nocius que els eventuals accidents puguin provocar. En aquestes instruccions particulars, cada usuari ha de preveure els incidents més perillosos que puguin produir-se en funció de les característiques dels seus processos industrials.

36.9. Les instruccions i mesures del pla d'emergència s'han de redactar de forma que siguin fàcilment comprensibles per totes les persones. Un exemplar de les mateixes estarà a l'abast en tots els punts estratègics del local i, especialment, en els llocs en els que els operaris han d'actuar per dur a terme les mesures correctores previstes. Si és el cas, es preveurà la realització d'exercicis periòdics d'ensinistrament del personal.

Article 37. Mesures especials de seguretat.

37.1. En els casos en què resulti procedent en funció de les dades de què es disposi, es podrà exigir als usuaris l'adopció de mesures especials de seguretat, per tal de prevenir accidents que puguin comportar un abocament incontrolat o irregular a la xarxa de productes manipulats o emmagatzemats de caràcter perillós.

37.2. En els casos en què s'estimi tècnicament justificat, es podrà exigir per a l'atorgament del permís d'abocament una assegurança de responsabilitat civil.

CAPÍTOL IV: RÈGIM JURÍDIC I PROCEDIMENT DE LES AUTORITZACIONS I DE LES ORDRES INDIVIDUALS DE MANAMENT. CLASSIFICACIÓ D'USUARIS

Article 38. Autoritzacions de connexió.

38.1. Totes les edificacions i els establiments que estan en sòl urbà han de comptar amb la corresponent connexió al clavegueram municipal, degudament autoritzada,

d'acord amb l'Ordenança sobre les connexions de les xarxes privades de clavegueram a les xarxes públiques de Vilanova i la Geltrú. En el supòsit d'usuaris industrials i assimilables (UI), es requerirà també l'obtenció d'un permís d'abocament específic que haurà d'atorgar l'Ajuntament, amb la finalitat de vetllar pel compliment dels requisits establerts; aquest permís d'abocament porta implícita l'autorització per utilitzar la xarxa municipal de clavegueram corresponent per a l'evacuació de les aigües residuals de la persona usuària.

38.2. No s'admetran abocaments a cel obert ni l'eliminació dels abocaments per injecció al subsòl. En el cas d'aigües no contaminades s'admetrà l'eliminació, l'abocament a cel obert o la injecció al subsòl amb l'obtenció prèvia de la corresponent autorització.

En supòsits excepcionals, s'admetran els abocaments a lleres públiques i altres sistemes d'eliminació, d'acord amb allò que disposin els organismes competents, de conformitat amb la normativa vigent.

38.3. Serà admissible la recepció de camions cisterna (amb les cubes identificades segons el procediment de l'Agència Catalana de l'Aigua) a les estacions depuradores d'aigües residuals que siguin de titularitat pública, així com també la recepció de residus de sistemes de tractament d'aigües residuals domèstiques o assimilables, sempre que no es perjudiqui el bon funcionament de les estacions i es garanteixi el compliment de les normes vigents en matèria de producció, de transport i d'eliminació de residus, sens perjudici del que s'estableix a la disposició final 2ª.

38.4. Les sol·licituds de connexió a col·lectors en alta s'han de formular també de conformitat amb els models i acompanyant la documentació assenyalada a **l'annex 6** d'aquest Reglament.

Article 39. Classificació de les persones usuàries.

39.1. Es defineix com a usuari tota persona natural o jurídica, titular d'un edifici, d'un establiment o d'una activitat que produeix aigües residuals. Els usuaris es classifiquen en:

1) Usuari/usuària domèstic, segons la definició de l'article 8 i els no inclosos en l'apartat següent 2.

2) Usuari/usuària no domèstic, en formen part tots aquells usuaris que es trobin el alguna de les condicions següents:

- **a)** Disposar d'establiments destinats a activitats industrials, comercials o de concurrència pública, sempre que generin abocaments d'aigües residuals amb un volum superior a 3.000 m3/any.
- **b)** Els usuaris amb establiments que, independentment del cabal dels seus abocaments, i en relació amb la Classificació Catalana d'Activitats Econòmiques(CCAE93), aprovada pel Decret 97/1995, siguin incardinables en alguna de les divisions següents:

Divisió 01, grup 01,2
Divisió 10 a 37, ambdues incloses.
Divisió 50
Divisió 51, grup 51.5
Divisió 52, grup 52.1

En el cas de modificació del Decret 97/1995, s'estarà a les divisions i grups equivalents corresponents a la nova normativa.

c) Els usuaris/usuàries domèstics i la resta de persones no domèstiques no incloses en l'apartat anterior, l'activitat dels quals generi aigües residuals domèstiques estaran subjectes als límits generals en matèria d'abocament que preveu aquest reglament.

39.2. La definició i la mesura de la càrrega contaminant dels establiments i activitats es realitzarà d'acord amb el procediment regulat pel Decret 320/1990, de 21 de desembre, o per la norma que en el futur pugui substituir o modificar l'esmentat Decret.

Article 40. Permís d'abocament.

40.1. Els abocaments d'aigües residuals a les xarxes de clavegueram i als col·lectors, i també els abocaments directes a les estacions depuradores, requeriran l'atorgament del permís d'abocament per l'Ajuntament, sens perjudici del que s'estableix a la disposició addicional 2ª.

40.2. Quant als usuaris generals (UG), si es tracta d'usuaris domèstics que utilitzen l'aigua per als usos normals propis dels habitatges, el permís d'abocament s'entendrà implícit amb l'atorgament de la llicència municipal de primera ocupació o utilització. Respecte de la resta d'usuaris generals, el permís d'abocament s'entendrà implícit amb l'atorgament de la llicència municipal d'activitat i funcionament.

40.3. Pel que fa als usuaris no domèstics, hauran d'obtenir expressament el permís d'abocament per abocar al clavegueram, essent aquest permís un requisit preceptiu i previ per a l'obtenció de la llicència que correspongui per a l'exercici de l'activitat (llicència municipal d'activitat o autorització, llicència o permís ambiental, d'acord amb la legislació vigent).

40.4. Quan es pretengui l'obtenció de permís d'abocament corresponent a vehicles cisterna, la sol·licitud es formularà d'acord amb el que estableix l'article 44 d'aquest Reglament.

Article 41. Sol·licitud del permís d'abocament, tramitació i resolució.

41.1. Règim d'obtenció del permís d'abocament.

En el cas d'activitats compreses en l'àmbit d'aplicació de la Llei 20/2009, de 4 de desembre, de prevenció i control ambiental de les activitats, l'obtenció del permís d'abocament se sotmet al règim regulat a la Llei esmentada, o normativa que la modifiqui o substitueixi.

En cas que les activitats subjectes a permís d'abocament no es trobin compreses en l'àmbit d'aplicació de la Llei anterior, regirà la normativa de procediment administratiu, o la normativa que la modifiqui o substitueixi.

41.2. Documentació.

Les persones titulars de les activitats a què es refereix l'article 7.1 del Reglament dels serveis públics de sanejament, per tal d'obtenir el permís d'abocament han d'aportar la documentació que recull **l'annex V**, d'acord amb el règim regulat a l'article 12 del mateix Reglament dels serveis públics de sanejament.

41.3. A la documentació tècnica a què es refereix el paràgraf anterior, l'interessat hi haurà d'afegir, quan calgui, la documentació relativa al tractament previ que exigeix l'article 34 d'aquest Reglament.

41.4. Si la sol·licitud no reuneix els requisits que assenyalen els paràgrafs anteriors o conté deficiències esmenables, es requerirà l'interessat per tal que, en el termini de deu dies, esmeni la mancança o acompanyi els documents preceptius, amb la indicació que, si no ho fa així, se'l tindrà per desistit en la seva sol·licitud. En cas de desistiment es dictarà resolució consistent en la declaració d'aquesta circumstància, amb indicació dels fets produïts i de les normes aplicables.

41.5. Els Serveis o Unitats Administratives de l'Ajuntament responsables de la tramitació de l'expedient poden dur a terme tots aquells actes d'instrucció que creguin necessaris, amb inclusió de la pràctica de les inspeccions que calguin. Igualment es portarà a terme la classificació dels usuaris d'acord amb aquest Reglament.

41.6. La inspecció, practicada d'acord amb allò que assenyala l'article 51 i següents d'aquest Reglament, és un requisit preceptiu i previ a l'atorgament d'autorització d'aquells abocaments que, de conformitat amb l'article 34, han de ser objecte d'un pretractament.

41.7. També tenen la consideració d'actes d'instrucció necessaris en el procediment els informes que hagin d'emetre les Administracions públiques en relació amb llurs competències.

41.8. Només es pot prescindir del tràmit d'audiència dels interessats quan, amb l'informe favorable dels serveis tècnics, l'autorització s'atorgui en els mateixos termes en els quals ha estat sol·licitada.

41.9. L'òrgan competent ha de dictar resolució expressa sobre les sol·licituds de permís d'abocament en el termini màxim de dos mesos, a comptar des de la data en què la sol·licitud sigui rebuda efectivament i hagi tingut entrada en el seu registre.

41.10. Transcorregut el termini assenyalat en el paràgraf anterior sense que s'hagi dictat i notificat la resolució expressa, la sol·licitud es podrà entendre desestimada per silenci administratiu, atès que d'acord amb la llei no opera el silenci administratiu positiu respecte de sol·licituds l'estimació de les quals tingui com a conseqüència que es transfereixin al sol·licitant o a tercers facultats relatives al domini públic o al servei públic.

41.11. Per al còmput del termini màxim de dos mesos que estableix l'apartat 8 d'aquest article es tindran en compte les causes de suspensió del termini a què es refereix l'article 42 de la Llei 30/1992, de règim jurídic de les administracions públiques i del procediment administratiu comú.

41.12. El permís d'abocament incorporarà la classificació expressa de l'usuari i podrà atorgar-se motivadament amb condicions o prescripcions de caràcter tècnic, econòmic, de tramesa d'informació i altres. També podrà denegar-se de forma motivada, sens perjudici de la potestat de reiterar la sol·licitud de permís mitjançant la presentació d'un projecte corregit.

41.13. La classificació dels usuaris d'acord amb l'article **20 i 39** d'aquest Reglament podrà ser modificada en qualsevol moment en aquells supòsits en què per canvis substancials de l'activitat passin a estar compresos dins d'un grup diferent d'usos. Això motivarà la revisió del permís d'abocament.

41.14. Quan es produeixi un canvi de titularitat de l'usuari, s'haurà de comunicar a l'ajuntament o en el seu cas a l'Ens Gestor per tal de transferir el permís d'abocament atorgat de l'usuari anterior a l'actual.

41.15. Contingut del permís d'abocament al sistema:

El permís d'abocament al sistema ha d'incloure com a mínim:

a) Els límits màxims admissibles de les característiques de l'abocament per a l'establiment de les quals s'haurà de tenir en compte l'assoliment dels objectius de qualitat del medi.
b) El cabal mitjà abocat (m3/d) i cabal màxim abocat (m3/h).
c) L'obligació d'instal·lar una arqueta de registre lliure de qualsevol mena d'obstacle i accessible en tot moment als servies tècnics competents que permeti l'aforament i la presa de mostres en el termini màxim d'un mes a comptar des de la notificació de la resolució. L'arqueta haurà de disposar d'un element aforador amb les característiques establertes quan el cabal de l'abocament i d'abastament siguin diferents.
d) El període de proves, que no podrà excedir d'un any, per tal d'avaluar les incidències de la connexió al normal funcionament del sistema de sanejament.
e) La durada màxima del permís d'abocament.

El permís d'abocament al sistema podrà, a més, establir limitacions, condicions i garanties pel que fa a:

a) Límits sobre l'horari de l'abocament.
b) Registres de planta en relació amb els abocaments.
c) Programes d'execució d'instal·lacions de depuració.
d) Aforament de cabals.
e) Les obligacions adquirides per l'usuari o usuària.
f) Altres que estableixi l'Ajuntament, o en el seu cas, l'Ens Gestor.

El permís d'abocament al sistema pot establir l'obligació de realitzar autocontrols per part del titular de l'activitat, d'acord amb l'establert a la Llei 3/1998, de 27 de febrer, de la intervenció integral de l'Administració Ambiental, quan es tracti d'activitats compreses en el seu àmbit d'aplicació o bé d'USUARIS o usuàries que, pel cabal i/o per la càrrega contaminant i/o pel fet de manipular productes perillosos, comportin un elevat risc d'impacte sobre el sistema públic de sanejament.

El permís pot incloure excepcions temporals als requeriments especificats en **l'ANNEX I** d'aquest Reglament en cas que s'aprovi un programa que garanteixi el compliment d'aquestes exigències en un termini de dotze mesos o en cas que es presenti un projecte de reducció de la contaminació tècnicament viable i temporalment possible.

Quan la capacitat de les instal·lacions de sanejament es trobi per sota del vint-i-cinc per cent del seu límit de saturació, es podran admetre abocaments que superin els límits establerts en **el bloc 1 de l'annex I** d'aquest Reglament amb l'objectiu d'aprofitar al màxim la seva capacitat de depuració. Caldrà que aquesta possibilitat es reguli en el permís d'abocament detallant-se, entre altres extrems, els límits sobre l'horari, el cabal, les càrregues contaminants de l'abocament, així com el sobrecost. L'atorgament del permís no pot, en cap cas, comprometre l'assoliment dels objectius de qualitat del medi receptor on aboqui el sistema públic de sanejament.

Quan els abocaments d'aigües residuals els generin activitats compreses en l'àmbit d'aplicació de la Llei 3/1998, de 27 de febrer, les prescripcions del permís d'abocament al sistema s'integraran en la resolució que posa fi al procediment en els termes previstos en la dita Llei.

La inspecció i vigilància del permís d'abocament correspon a l'Ajuntament.

Article 42. Permís provisional, Programes d'Adequació d'Aigües Residuals i revisió dels permisos.

42.1. El permís d'abocament podrà atorgar-se amb caràcter provisional, en virtut de l'acceptació de Programes d'Adequació d'Aigües Residuals (PAAR).

42.2. El permís provisional podrà incloure excepcions als requeriments especificats a l'annex 1 d'aquest Reglament. La durada màxima d'aquests Programes d'Adequació

d'Aigües Residuals serà de 12 mesos, tret de cas que es presenti un projecte de reducció de la contaminació tècnicament viable i temporalment possible. L'incompliment de les condicions dels Programes constituirà causa legítima de revocació del permís provisional.

42.3. Les sol·licituds de Programes d'Adequació d'Aigües Residuals han de comprendre:

- **a)** La memòria descriptiva de l'activitat causant de l'abocament.
- **b)** L'eliminació de la contaminació en origen.
- **c)** Les modificacions en el procés que siguin adients.
- **d)** El projecte de depuració, amb indicació del seu cost.
- **e)** Les fases d'adaptació.
- **f)** El termini d'execució, que no pot excedir en cap cas de tres anys.
- **g)** Les característiques de l'aigua residual depurada.
- **h)** El règim dels cabals abocats.
- **i)** Les previsions d'explotació i de manteniment.
- **j)** Qualsevol altre extrem que l'Ajuntament consideri adient en funció de les característiques de l'activitat.
- **k)** La declaració de veracitat de les dades anteriors.

42.4. L'aprovació dels Programes es pot condicionar per l'Ajuntament a l'aportació d'una garantia o aval per part del sol·licitant, que cobreixi el cost de sobreexplotació de l'estació depuradora com a conseqüència dels excessos de contaminació durant el període d'execució del Programa. En cas d'incompliment del Programa, podrà executar-se la garantia, rescabalant-se l'Ajuntament dels sobrecostos d'explotació produïts.

42.5. Revisió del permís d'abocament al sistema.

Sens perjudici del previst a la Llei 3/1998, de 27 de febrer, el permís d'abocament al sistema s'haurà de revisar quan es produeixi algun canvi significatiu en la composició de l'abocament, quan s'hagin alterat substancialment les circumstàncies concurrents en el moment del seu atorgament, o quan n'hagin sobrevingut d'altres que justificarien la denegació del permís o el seu atorgament amb condicions diferents.

En tot cas, caldrà procedir a l'esmentada revisió quan la càrrega contaminant abocada per a les activitats respecte el total tractat pel sistema sigui significativa i dificulti el tractament en les condicions adequades.

Igualment, es revisarà el permís d'abocament quan l'efecte additiu d'abocaments de les mateixes característiques qualitatives en dificulti, també, el seu tractament adequat.

Si la revisió comporta la modificació de les condicions de l'abocament s'atorgarà un termini que, en cap cas, pot excedir de dotze mesos per adaptar-se als nous requeriments.

No estaran subjectes a aquest tràmit de revisió els establiments que acreditin disposar de la certificació adient d'acord amb el sistema de gestió ambiental ISO 14001 i/o EMAS, o sistemes equivalents que existeixin en el futur.

Article 43. Revocació del permís d'abocament.

43.1. Sense que aquesta circumstància generi cap dret d'indemnització, es revocarà el permís d'abocament en els casos següents:

- **a)** D'ofici, per incompliment, previ advertiment, de les condicions establertes en aquest Reglament amb caràcter general, o de les fixades amb caràcter particular en el permís d'abocament. També serà revocat el permís en els casos d'extinció de la llicència d'activitat i/o ambiental que faculti per a la realització de l'activitat, de variacions negatives en l'efluent com a conseqüència de l'estat o de la modificació de les instal·lacions i de repercussió perjudicial de l'efluent abocat en el normal funcionament de l'estació depuradora receptora.
- **b)** Com a mesura aparellada a una sanció imposada, de conformitat amb les previsions del Capítol VI d'aquest Reglament.
- **c)** A instàncies de l'Administració ambiental d'acord amb la normativa sectorial que resulti d'aplicació.

43.2. En tot cas, l'expedient de revocació del permís d'abocament es resoldrà amb l'audiència prèvia de l'interessat.

43.3. Es comunicarà immediatament a l'Administració ambiental, si escau, la revocació del permís, amb la finalitat que s'adoptin les mesures adients. La revocació determinarà la prohibició de realitzar abocaments a la xarxa de clavegueram per a realitzar les obres necessàries que impedeixin físicament la possibilitat dels abocaments, l'import de les quals serà a compte i càrrec del titular del permís objecte de revocació.

Article 44. Abocaments mitjançant camions cisterna.

Per a la realització d'abocaments a les instal·lacions de sanejament mitjançant vehicles cisterna caldrà que, sense perjudici dels permisos exigibles de conformitat amb la legislació sectorial aplicable, la persona posseïdora obtingui un permís especial atorgat per l'Ajuntament, mitjançant l'aportació de la documentació establerta per l'Agència Catalana de l'Aigua (actualment model CIS-1).

L'abocament que s'hagi de realitzar mitjançant camions cisterna ha de respectar les prohibicions i limitacions establertes en els **annexos I i II** d'aquest Reglament, i no podrà efectuar-se en períodes de pluja per tal d'evitar que l'aigua residual pugui anar al medi receptor per entrar en funcionament els sobreeixidors del clavegueram en episodis de pluja.

Tot i l'establert en l'apartat anterior, els abocaments procedents de fosses sèptiques o de les neteges dels sistemes públics de sanejament, realitzats mitjançant camions

cisterna, no estaran sotmesos a les limitacions del **bloc 1 de l'annex I** pel que fa a la DQO, la DBO, les partícules en suspensió i els sulfurs.

Quan la capacitat de les instal·lacions de sanejament es trobi per sota del vint-i-cinc per cent del seu límit de saturació, podrà aplicar-se allò previst en el punt 5 de l'article 13 del Reglament dels serveis públics de sanejament de la Generalitat de Catalunya.

Les estacions depuradores d'aigües residuals hauran de disposar de les instal·lacions adients per rebre els abocaments realitzats mitjançant camions cisterna.

L'Ajuntament o, en el seu cas, l'Ens Gestor durà un cens on inscriurà tots els permisos especials per a l'abocament mitjançant camions cisterna que hagi atorgat, la situació administrativa dels vehicles, així com la procedència i naturalesa dels abocaments que, mitjançant aquest sistema, s'efectuïn.

Article 45. Obligacions de la persona titular del permís d'abocament.

La persona titular del permís d'abocament ha de complir les obligacions següents:

a) Comunicar amb caràcter immediat a l'Ajuntament qualsevol avaria en el procés productiu i/o qualsevol incidència que pugui afectar negativament la qualitat de l'abocament al sistema.
b) Comunicar amb caràcter immediat qualsevol circumstància futura que impliqui una variació de les característiques quantitatives i/o qualitatives de l'abocament perquè es procedeixi, si escau, a la revisió del permís.
c) Disposar d'un pla d'autoprotecció elaborat de conformitat amb allò establert en la legislació sectorial en coordinació amb el que estableixi el Pla d'autoprotecció del sistema elaborat per l'Ajuntament, de conformitat amb el que estableix l'article 21 del Reglament dels serveis públics de sanejament de la Generalitat de Catalunya.
d) Adaptar la seva activitat i, si escau, les seves instal·lacions, a les mesures i actuacions que resultin del Pla d'autoprotecció del sistema previst a l'article 21 del Reglament dels serveis públics de sanejament de la Generalitat de Catalunya.

En el supòsit que es produeixi una descàrrega al sistema deguda a cas fortuït, l'usuari titular de l'activitat causant de la descàrrega està obligat a:

a) Comunicar la descàrrega a l'Ajuntament i a l'Agència Catalana de l'Aigua, tot especificant les següents dades:

    - Nom, identificació i ubicació de l'activitat.
    - Cabal i matèries abocades.
    - Hora i causes de la descàrrega.
    - Descripció de les mesures adoptades.

b) Actuar, si escau, d'acord amb el que prevegi el seu pla d'autoprotecció.

c) Adoptar les mesures necessàries per minimitzar els efectes negatius i els danys causats al sistema.

CAPÍTOL V: INSPECCIÓ I CONTROL. MESURES I DETERMINACIONS DE LES CARACTERÍSTIQUES DELS ABOCAMENTS

Article 46. Disposicions generals.

46.1. Amb caràcter general, el funcionament dels establiments i de les instal·lacions subjectes a aquest Reglament serà objecte d'actuacions d'inspecció i de control.

46.2. Totes les mesures, proves, preses de mostres i anàlisis per a determinar les característiques dels abocaments d'aigües residuals s'han de dur a terme d'acord amb els mètodes normalitzats per a anàlisi d'aigües residuals, identificats i definits en la darrera edició del "STANDARD METHODS FOR THE EXAMINATION OF WATER AND WASTEWATER" de "l'American Public Health Association" (APHA), i la WATER POLLUTION CONTROL FEDERATION (WPCF), i d'acord amb les modalitats i procediments de mesura i anàlisi que aplica l'Agència Catalana de l'Aigua (Decret 320/1990, de 21 de desembre, o normativa futura que la substitueixi).

Article 47. Iniciativa de les inspeccions i dels controls.

47.1. Les funcions de vigilància i d'inspecció que s'exerceixin per tal de vetllar pel compliment d'aquest Reglament seran realitzades per personal de l'Ajuntament o de l'ens o administració que actuï per delegació, d'acord amb el que s'estableix a l'article 50.

47.2. Les inspeccions i els controls tindran lloc a iniciativa de l'Ajuntament, de l'inspector quan apreciï un incompliment de les normes reguladores dels abocaments, per ordre superior, dels mateixos particulars interessats o en virtut de denúncia.

Article 48. Instal·lacions d'inspecció i de control.

A fi de posar-les a disposició dels serveis tècnics de l'Ajuntament, als efectes del càlcul de la càrrega contaminant, els establiments industrials han de comptar amb les següents instal·lacions:

a) **ARQUETA DE REGISTRE.** Els establiments hauran de procurar la unificació dels abocaments generats pels processos productius i, alhora, respectaran les xarxes separatives de tal manera que no podran abocar les aigües pluvials en la xarxa interna de les aigües residuals, i viceversa. Totes les indústries i establiments assimilables han d'ubicar en el clavegueró de descàrrega dels seus abocaments d'aigües residuals una arqueta de registre de fàcil accés, lliure de qualsevol mena d'obstacle, localitzable aigües avall i abans de la descàrrega, accessible des d'un espai públic i si és possible ubicada dins de l'establiment a línea de façana. L'usuari ha de remetre a l'Ajuntament o en el seu cas l'Ens

Gestor els plànols de situació de pous i aparells complementaris per a la seva identificació. Aquesta instal·lació s'ha d'ajustar a **les previsions de l'annex 3.** No obstant, prèvia petició de l'interessat i informe favorable dels serveis tècnics, l'usuari podrà redactar un projecte detallat d'un altre tipus de pou, arqueta o element alternatiu, i sotmetre'l a l'aprovació de l'Ajuntament.

b) **AFORAMENT DE CABALS.** Cada arqueta de registre ha de disposar d'un sistema d'aforament, d'acord amb les directrius esmentades a **l'annex IV**. La lectura del cabal per comptador pot ser utilitzada com a aforament del cabal d'aigua residual; igualment, si l'aigua procedeix d'un pou o d'una altra font de captació pròpia, es pot habilitar un mitjà indirecte de mesura del cabal d'aigua residual.

c) **MOSTRES.** La tècnica de la presa de mostres variarà segons la determinació a realitzar. Per a concentracions màximes que no poden ser superades en cap moment, la mesura serà instantània i a qualsevol hora del dia. Per a concentracions representatives de valors de càrregues residuals contaminants, les mesures seran horàries, integrades proporcionalment al cabal, i preses durant els períodes d'abocament. Els requeriments mínims per calcular la quantia representativa dels abocaments es concretaran per l'Ajuntament d'acord amb el titular de la indústria interessada, i podran revisar-se quan s'estimi oportú. Aquelles indústries que per la seva dimensió i/o contaminació siguin significatives i que a més tinguin grans fluctuacions en les característiques de llurs aigües residuals i en els volums d'abocament, hauran de disposar d'un aparell de presa de mostres automàtic, proporcional al cabal i amb anàlisi durant tot l'any.

d) **MANTENIMENT.** Els titulars de les instal·lacions industrials que aboquin aigües residuals al clavegueram han de conservar en perfecte estat de funcionament tots els equips de mesura, mostreig i control necessaris per a la realització de la vigilància i el control dels abocaments de les seves aigües residuals. En tot cas, és responsabilitat de l'empresa la instal·lació i el correcte funcionament d'aquests equips.

e) **TRACTAMENTS PREVIS.** Quan tinguin lloc tractaments previs, individuals o col·lectius i degudament legalizats, a la sortida dels cabals depurats s'ha d'instal·lar una arqueta per a presa de mostres, d'acord amb allò que s'estipula a l'apartat a) anterior.

Article. 49. Finalitat de les inspeccions.

Les inspeccions i els controls que tinguin lloc sobre les instal·lacions, l'abocament d'aigua a la xarxa de clavegueram, les obres de connexió i els equips correctors instal·lats, tenen per finalitat la comprovació del compliment per part de les persones usuàries d'allò que disposa aquest Reglament, i particularment de les prescripcions establertes en els permisos d'abocament.

Article 50. Realització de les inspeccions i procediment.

50.1. Les actuacions inspectores hauran de realitzar-se en presència de la persona titular o de la representació de l'empresa per tal que assisteixi a l'acte, i el seu deure de facilitar l'accés a les instal·lacions i el muntatge dels equips i instruments necessaris per a la correcta pràctica de la presa de mostres.

50.2. Els usuaris facilitaran al personal inspector l'accés a les diferents instal·lacions objecte de la inspecció, amb la finalitat de verificar els controls adients.

50.3. El personal encarregat de les inspeccions i dels controls s'haurà d'acreditar degudament mitjançant l'exhibició d'una credencial lliurada per l'Ajuntament, o en el seu cas, l'Ens Gestor o l'Ajuntament, i en horari de realització d'activitats en els establiments l'accés s'haurà de facilitar sense necessitat de comunicació prèvia.

50.4. La negativa a facilitar les inspeccions i els controls, a proporcionar dades i a la realització de preses de mostres serà objecte de sanció. Transcorreguts quinze minuts des de l'acreditació del personal inspector, els destinataris de la inspecció que la impedeixin o la dificultin poden incórrer en la corresponent infracció tipificada en el Capítol següent.

Article 51. Comprovacions durant la inspecció.

En les visites d'inspecció i vigilància es poden efectuar les comprovacions següents:

a) Estat de les instal·lacions i del seu normal funcionament, en ordre a garantir la qualitat de l'efluent, tal i com estigui previst en el permís d'abocament.
b) Presa de mostres de l'abocament o abocaments a la xarxa pública o en qualsevol altre punt en el qual es pugui originar. També es poden prendre mostres de les xarxes d'aigües pluvials.
c) Realització "in situ" de totes les mesures i anàlisis que es considerin adients.
d) Mesura dels cabals abocats, tant dels desguassos elementals com del desguàs general.
e) Mesura dels cabals d'aigua que entren en els processos.
f) Comprovació amb l'usuari del balanç d'aigua: aigua de xarxa pública, recursos propis i altres.
g) Comprovació de l'estat, instal·lació i funcionament dels elements de control dels efluents definits en el permís d'abocament (mesuradors de cabal, de pH, de temperatura, etc.).
h) Comprovació del compliment per part de l'usuari de les condicions imposades en el permís d'abocament i en aquest Reglament.

Article 52. Inspecció amb presa de mostres.

Amb caràcter general, en les visites d'inspecció o de control en les que calgui efectuar preses de mostres per analitzar-les posteriorment en el laboratori, el personal inspector ha de procedir en els termes següents:

a) Identificar el punt o punts de la presa de mostres.
b) Descriure les característiques generals de l'abocament.
c) Presa de mostres per triplicat, identificant l'envàs on es guarden i identificació de l'etiqueta amb el segell de l'Ajuntament.
d) Dos envasos resten en poder de l'Ajuntament i el tercer en mans del representant de l'empresa, precintant-se els tres. S'advertirà el representant de l'empresa que ha de conservar la mostra en les condicions fixades per la normativa d'aplicació. En cas de no acceptació per part del representant de l'empresa, la tercera mostra quedarà en poder de l'Ajuntament, la qual cosa es farà constar en l'acta que s'aixequi.
e) Altrament, el mostreig es pot realitzar efectuant una sèrie de captacions en un temps determinat i integrant-les totes en una sola mostra, o bé utilitzant un aparell automàtic de presa mostres amb la possibilitat de captar una o vàries mostres, en funció de les necessitats determinades per l'Ajuntament actuant. En el primer cas, s'invitarà el representant de l'empresa a ser present durant el temps que duri el mostreig i, un cop acabat aquest i preparada la mostra integrada, es procedirà segons el que ja s'ha indicat anteriorment. En el segon cas, un cop col·locat l'aparell, es precintarà en presència del representant i, transcorregut el temps de mostreig predeterminat, es desprecintarà i es recolliran les mostres, les quals es distribuiran d'acord amb l'apartat anterior.
f) Si en el moment de la inspecció no es produeix cap abocament per tractar-se un vessament intermitent, haurà de fer-se constar aquesta circumstància en l'acta i, si escau, procedir a realitzar una altra visita d'inspecció en un altre moment.

Article 53. Conservació de les mostres.

Tant les mostres en poder de l'inspector com les que estiguin en poder de l'empresa seran transportades protegides de la llum i del calor, refrigerades a 4º C i dins del termini màxim de 72 hores es lliuraran a l'establiment tècnic que haurà de practicar les anàlisis.

Article 54. Inspecció d'instal·lacions de tractament previ.

54.1. Quan l'usuari o col·lectiu d'usuaris hagi de construir una planta de tractament per poder assolir els límits fixats per a l'abocament d'aigües a la xarxa de clavegueram, es procedirà a una inspecció prèvia a la concessió del permís definitiu d'abocament.

54.2. En aquest cas, seran objecte d'inspecció i de control:

a) Les instal·lacions i els processos que generin aigües residuals.
b) Els magatzems de productes líquids l'abocament dels quals pugui realitzar-se a la xarxa, encara que sigui amb caràcter accidental.
c) Els elements de seguretat construïts per tal d'evitar imprevistos que puguin donar lloc a abocaments d'elements perillosos.

d) Els sistemes de subministrament d'aigua a l'establiment, els equips de mesura de cabals i els comptadors volumètrics totalitzadors.
e) La xarxa interior de recollida i concentració d'aigües pluvials i d'aigües no contaminades.
f) La xarxa interior de recollida i de concentració d'aigües residuals.
g) Les instal·lacions de tractament de les aigües residuals prèvies a l'abocament a la xarxa.
h) Les instal·lacions de control i de mesura de l'aigua tractada abans del seu abocament a la xarxa.
i) Les obres de connexió a la xarxa (claveguerons, arquetes, pous, etc.).
j) Altres elements d'interès.

Article 55. Acta d'inspecció.

55.1. Un cop realitzada la inspecció, s'aixecarà acta per triplicat, fent constar les dades següents: dades de la persona interessada (nom, direcció i NIF), dades de l'inspector o inspectora, dades de l'objecte o activitat inspeccionada, motiu de la inspecció, signatura i segells identificatius de les parts implicades, indicació de si es signa i/o es rebutja l'acta d'inspecció per part de la persona interessada, indicació, quan hi hagi una presa de mostres, del precintat de la mostra, si s'accepta o no la mostra contradictòria per part de l'interessat, que s'informa a l'interessat de les analítiques que es duran a terme, així com del procediment de l'anàlisi diriment i altres dades obtingudes de la inspecció, tals com la descripció dels sistemes de tractament previs de què disposa l'establiment, la lectura de comptadors del sistema de subministrament d'aigua (tant fonts pròpies com de companyia) i tot el referent a la gestió dels fangs (en el cas que se'n generi).

55.2. Aixecada l'acta serà signada pel representant de l'Ajuntament i de l'empresa, lliurant-se un exemplar al representant d'aquesta.

55.3. En el cas que el o la compareixent en l'acte d'inspecció es negui a signar l'acta, l'inspector o inspectora haurà de fer constar aquesta circumstància, autoritzar l'acte amb la seva signatura i entregar còpia a la persona titular de l'empresa objecte d'inspecció o, en el seu defecte, a la persona compareixent. Si aquests es neguessin a rebre l'acta, s'haurà de fer constar aquest fet, i les dues còpies, juntament amb l'original, restaran en poder de l'Ajuntament.

Article 56. Pràctica d'inspeccions durant la instrucció d'un expedient sancionador o relacionades amb conductes constitutives d'infracció.

56.1. Per a les inspeccions efectuades com a actes d'instrucció ordenades en el si d'un procediment sancionador degudament incoat, cal l'assistència del representant de l'empresa o usuari. Aquesta mateixa disposició regirà quan la inspecció amb presa de mostres sigui una actuació subsegüent al coneixement directe o indirecte de conductes o fets susceptibles de ser tipificats com a infraccions administratives.

56.2. Si s'ha procedit a la presa de mostres un dels envasos serà lliurat a l'empresa interessada, immediatament després d'haver procedit a la presa de mostres o conjuntament amb la còpia de l'acta, és a dir, al final de la inspecció.

56.3. Realitzades les anàlisis, es lliuraran els resultats a l'empresa o a l'usuari, per tal que pugui formular al·legacions en un termini de deu dies. Passat aquest termini, l'Ajuntament realitzarà el tràmit que d'acord amb el dret procedeixi.

Article 57. Utilització de les mostres per a l'anàlisi i procediment d'anàlisi.

57.1. Un cop captada la mostra, es procedirà en els termes següents:

a) Atesa la gran dificultat de conservar la mostra, per la facilitat amb què els seus components es poden alterar, es mantindrà refrigerada a 4ºC fins a la seva arribada al laboratori, fet que tindrà lloc dins del termini màxim de 72 hores.

b) El laboratori convenientment homologat practicarà l'anàlisi i posarà a disposició dels interessats els resultats en un termini màxim de tres setmanes.

c) En el supòsit que els resultats de l'anàlisi contradictòria que pugui aportar l'interessat siguin diferents, en més o menys del 20 per 100 respecte de l'anàlisi inicial, es procedirà sense solució de continuïtat a la realització de la tercera anàlisi diriment en el mateix laboratori.

d) L'anàlisi de la mostra diriment no podrà realitzar-se transcorreguts dos mesos des de la pressa de mostres per raons de conservació. Aquest termini podrà modificar-se per l'administració competent si la peribilitat de les mostres ho requereix.

e) L'interessat podrà assistir a la pràctica de l'anàlisi diriment, acompanyat d'un tècnic amb titulació suficient, per la qual cosa se li haurà de notificar el dia, l'hora i el lloc de l'acte, que tindrà lloc dins del termini màxim de trenta dies des de la data de la inspecció, ateses les dificultats de conservació de les mostres en correctes condicions.

f) Si els resultats de l'anàlisi diriment no difereixen en més o menys el 20% els de la inicial, es consideraran correctes a tots els efectes els resultats d'aquesta anàlisi inicial. Si contràriament els resultats varien per damunt o per sota del percentatge indicat respecte dels de la inicial, s'estarà als resultats de l'anàlisi diriment.

57.2. Les despeses de la tercera anàlisi diriment són a càrrec de l'interessat o de l'Ajuntament, segons que el seu resultat ratifiqui l'anàlisi inicial o la contradictòria, respectivament.

Article 58. Resultats de la inspecció.

58.1. A partir dels resultats de les inspeccions, de les anàlisis, dels controls o de qualsevol altra prova o mesura realitzada, l'Ajuntament adoptarà les resolucions que siguin adients per a l'aplicació i compliment d'aquest Reglament.

58.2. Les resolucions a les que es refereix el paràgraf anterior, juntament amb els resultats de les inspeccions, han de ser notificats als interessats.

58.3. Es comunicaran a l'Agència Catalana de l'Aigua, dins del termini d'un mes des de la data de la inspecció, els resultats de les anàlisis que puguin tenir incidència en la fixació del cànon de l'aigua corresponent a l'establiment.

Article 59. Remissió d'informació per part del usuaris.

59.1. Els usuaris de les xarxes de clavegueram que disposin de subministrament d'aigua procedent de fonts pròpies, totalment o parcial, n'han d'informar l'Administració d'acord amb les condicions que s'estableixin.

59.2. L'Ajuntament podrà exigir als usuaris, quan ho estimi adient, la remissió periòdica de dades sobre aspectes relacionats amb la qualitat i la quantitat d'aigua residual abocada a la xarxa, fitxes d'acceptació, fulls de seguiment o altres dades que permetin obtenir informació sobre els sistemes de descontaminació dels establiments. Aquesta exigència s'inclourà en el permís d'abocament o en una resolució independent i posterior.

CAPÍTOL VI: INFRACCIONS I SANCIONS

Article 60. Règim general de les infraccions i de les sancions.

60.1. Constitueix infracció administrativa tota acció o omissió que vulneri les prescripcions contingudes en aquest Reglament, les quals han de ser sancionades d'acord amb la regulació que s'estableix en el present Capítol.

60.2. Amb la finalitat de contribuir a una més correcta identificació de les conductes i a una més precisa determinació de les sancions corresponents, el règim sancionador regulat en aquest Reglament té per objecte introduir especificacions i graduacions a allò que establexi el Decret llei 3/2003, de 4 de novembre i, supletòriament:

a) Els articles 233.2, 237 i 247 del Decret legislatiu 2/2003, de 28 d'abril, pel qual s'aprova el Text refós de la Llei municipal i de règim local de Catalunya, els articles 175 a 177 del Decret 336/1988, de 17 d'octubre, pel qual s'aprova el Reglament de patrimoni dels ens locals, els articles 110 a 113 del Reglament d'obres, activitats i serveis de les entitats locals, aprovat pel Decret 179/1995, de 13 de juny, i art. 141 de la Llei 7/1985, de 2 d'abril, reguladora de les bases del règim local, modificada per la Llei 57/03, de 16 de desembre.

b) La Llei 14/1986, de 25 d'abril, general de Sanitat, amb la modificació introduïda per la disposició addicional cinquena de la Llei 31/1990, de 27 de desembre, de pressupostos generals de l'Estat per a 1991.

c) La Llei 29/1985, de 2 d'agost, d'Aigües, i el Reial decret 849/1986, d'11 d'abril, pel qual s'aprova el Reglament del domini públic hidràulic, amb les modificacions introduïdes per la Llei 42/1994, de 30 de desembre, exclusivament i única, en allò que es refereix als danys a les obres hidràuliques compreses en els sistemes d'evacuació i sanejament d'aigües residuals.

d) I la resta de la legislació que desplegui o substitueixi l'anterior, especialment el Decret 130/2003, de 13 de maig.

Article 61. Infraccions lleus.

Són infraccions lleus:

a) L'incompliment de les condicions establertes en l'autorització o permís d'abocament, sempre que aquest no causi danys o perjudicis a la xarxa de clavegueram o al sistema de sanejament, o quan aquests danys no superin els 3.005,06 euros.
b) Les accions i les omissions de les quals es derivin danys o perjudicis a la integritat o al funcionament del sistema públic de sanejament inferiors a 3.005,06 euros.
c) La realització d'abocaments a la xarxa o al sistema de sanejament en general incomplint-se els límits establerts en aquest Reglament, sense ocasionar danys o perjudicis a les instal·lacions de sanejament.
d) La realització d'obres o activitats que afectin el sistema de sanejament o el seu perímetre de protecció sense gaudir de la preceptiva autorització, sempre que no causin danys o perjudicis a les instal·lacions.
e) La desobediència dels requeriments de l'Administració amb relació a l'adequació d'abocaments o instal·lacions a les condicions reglamentàries, i també a la remissió de dades i d'informacions sobre les característiques de l'efluent o de les instal·lacions de tractament.
f) La realització de modificacions en els processos productius que causin modificacions en l'efluent autoritzat sense la comunicació o l'obtenció, si escau, d'una nova autorització o permís d'abocament.
g) La manca de comunicació dels canvis de titularitat de les instal·lacions.
h) L'increment del volum de l'abocament sense comunicar-ho prèviament a l'Ajuntament.
i) L'incompliment de qualsevol obligació o prohibició establertes en aquest Reglament o en la resta de la legislació aplicable, o l'omissió dels actes a què obliguen, sempre que no estiguin considerats com a infracció greu o molt greu.

Article 62. Infraccions greus.

Són infraccions greus:

a) L'abocament a la xarxa o al sistema efectuat sense comptar amb l'autorització o el permís d'abocament corresponent.

b) Els abocaments prohibits pel Reglament aplicable al sistema de sanejament.
c) L'incompliment de les condicions establertes en l'autorització, sempre que causi danys o perjudicis a la integritat o al funcionament del sistema públic de sanejament superiors a 3.005,06 euros i fins a 15.025,30 euros.
d) Les accions i les omissions de les quals derivin danys o perjudicis a la integritat o al funcionament del sistema públic de sanejament superiors a 3.005,06 euros i fins a 15.025,30 euros.
e) L'obstaculització de la funció inspectora de l'Administració.
f) L'ocultació o el falsejament de dades determinants per a l'atorgament de l'autorització o permís.
g) La manca de comunicació de les situacions de perill o emergència o l'incompliment de les prescripcions o les ordres de l'Ajuntament derivades de situacions d'emergència.
h) L'incompliment de les disposicions d'aquest Reglament sobre instal·lació de pous de registre o arquetes, i l'incorrecte funcionament dels dispositius permanents d'aforament de cabals i de presa de mostres o d'aparells de mesurament.
i) L'omissió o el retard en la realització de les instal·lacions de pretractament exigibles, i la manca de manteniment d'aquestes instal·lacions o sistemes de pretractament.
j) L'ús de la xarxa en alta i de les xarxes de clavegueram, dels claveguerons, de les connexions i altres instal·lacions complementàries sense autorització prèvia o sense ajustar-se a les condicions d'utilització establertes.
k) La utilització de la xarxa de desguàs per a usos diferents al de sanejament, a excepció dels que siguin autoritzats expressament.
l) L'emmagatzematge de productes perillosos que puguin abocar-se eventualment a la xarxa sense comunicar-ho prèviament a l'Ajuntament.
m) L'omissió de mesures exigibles de prevenció d'accidents.
n) La reincidència en la comissió de dues infraccions lleus.

Article 63. Infraccions molt greus.

Són infraccions molt greus:

a) La comissió de qualsevol conducta tipificada per l'article anterior si causa danys o perjudicis a la integritat o al funcionament de les xarxes de clavegueram o dels sistemes públics de sanejament en general superiors a 15.025,30 euros, o bé quan se'n derivi l'existència d'un risc greu per a la salut de les persones, els recursos naturals o el medi ambient.
b) L'incompliment de les ordres de suspensió d'abocaments no autoritzats o abusius.
c) Els abocaments no autoritzats a la xarxa de sanejament amb camions cisterna.
d) L'incompliment de les ordres de manament consistents en la suspensió dels abocaments a la xarxa i als sistemes públics de sanejament.
e) La reincidència en la comissió de dues infraccions greus.

Article 64. Sancions.

64.1. Amb caràcter general, les infraccions previstes en aquest Reglament seran sancionades amb la imposició de multes.

64.2. Tanmateix, les sancions pecuniàries que s'imposin poden portar aparellada qualsevol de les mesures previstes a **l'article 68** del present Reglament, en funció de la gravetat de la infracció.

64.3. Aquestes sancions seran d'aplicació sense perjudici de les accions legals que corresponguin per les responsabilitats civils i/o penals en què hagin pogut incórrer els infractors.

Article 65. Quantia màxima de les multes.

65.1. A l'empara de l'article 22 de la Llei 6/1999, de 12 de juliol, d'ordenació, gestió i tributació de l'aigua, la quantia de les sancions que hom pot imposar per infraccions d'aquest Reglament és de fins un màxim de 150.253,02 euros.

65.2. Sense perjudici de la quantia màxima de les sancions abans assenyalada, el responsable de la infracció ha de satisfer l'import dels danys i perjudicis ocasionats als elements de la xarxa municipal de clavegueram i en alta d'evacuació i sanejament d'aigües residuals, o a qualsevol altre bé, tant públic com privat, que hagi resultat afectat en la seva integritat o funcionament.

Article 66. Graduació de les multes.

66.1. La multa a imposar es correspon amb la graduació de les infraccions segons la següent escala:

a) Infraccions lleus, multa de fins a 6.010,12 euros.
b) Infraccions greus, multa d'entre 6.010,13 euros i 30.050,61 euros.
c) Infraccions molt greus, multa d'entre 30.050,61 euros i 150.253,02 euros.

66.2. L'escala establerta en l'anterior paràgraf s'entendrà automàticament substituïda per la modificació de quanties que es produeixi en la legislació sectorial corresponent.

66.3. La determinació dels perjudicis causats al funcionament de les xarxes i sistemes de sanejament es realitzarà d'acord amb els informes de l'Ajuntament. S'imposarà a la persona física o jurídica infractora l'obligació de satisfer o indemnitzar la quantitat resultant, la qual serà determinada en el marc de l'expedient sancionador que es tramiti. El sistema de càlcul que l'annex estableix s'entendrà substituït automàticament pel que pugui fixar amb caràcter general la Generalitat de Catalunya mitjançant una norma de rang legal o reglamentari.

66.4. Realitzada la valoració del dany o perjudici, la quantia de la multa a imposar s'establirà entre la quantia mínima prevista per a cada tipus d'infracció i fins al doble del valor del dany o perjudici efectivament causat.

66.5. Així, per a la graduació de les multes a imposar dins els límits esmentats es tindran en compte els criteris següents:

- **a)** La gravetat del fet constitutiu de la infracció, considerant els danys i perjudicis produïts.
- **b)** El risc objectiu causat als béns o a les persones.
- **c)** La rellevància externa de la conducta infractora.
- **d)** L'existència d'intencionalitat o reincidència.

66.6. En cap cas la imposició d'una sanció no pot ésser més beneficiosa per al responsable que el compliment de les obligacions exigides.

Article 67. Danys i perjudicis a les instal·lacions.

67.1. La imposició de les sancions esmentades és compatible amb l'exigència a l'infractor de la reposició de la situació alterada al seu estat originari, així com amb la indemnització pels danys i perjudicis causats a les xarxes i als sistemes de sanejament, calculats en base als informes de l'Ajuntament. La reparació i la reposició hauran d'executar-se per l'infractor al seu càrrec i dins el termini que se li assenyali.

67.2. Si l'infractor no ha executat en el termini assenyalat les obres que se li ordenin, l'Administració competent les durà a terme de forma subsidiària i al seu càrrec.

Article 68. Altres mesures en cas d'infracció.

68.1. Sens perjudici de la imposició de les sancions que corresponguin, un cop detectades activitats contràries a les determinacions d'aquest Reglament, i en el marc del corresponent procediment, es poden adoptar les mesures següents:

- **a)** Ordenar la suspensió provisional dels treballs d'execució d'obres o instal·lacions que contradiguin les disposicions d'aquest Reglament o siguin indegudament realitzats.
- **b)** Requerir l'usuari per tal que, dins el termini que se li assenyali, introdueixi les mesures tècniques necessàries que garanteixin el compliment de les prescripcions d'aquest Reglament i, si escau, prèvia la redacció del projecte corresponent, presenti la sol·licitud d'autorització ajustada als termes d'aquest Reglament.
- **c)** Ordenar a l'usuari que en el termini que se li fixi introdueixi en les obres o instal·lacions realitzades les rectificacions necessàries per ajustar-les a les condicions del permís o a les disposicions d'aquest Reglament.

d) Ordenar a l'usuari que en el termini que s'indiqui procedeixi a la reparació i reposició de les obres i instal·lacions al seu estat anterior i a la demolició d'allò que fos indegudament construït o instal·lat.

e) Disposar la reparació, la reposició i/o la demolició de les obres esmentades, bé sigui per equips propis o a través del corresponent contracte, a càrrec de l'infractor.

f) Impedir els usos indeguts de les instal·lacions per als quals no s'ha obtingut autorització o que no s'ajusten a les condicions de la mateixa o a les disposicions d'aquest Reglament.

g) Ordenar la clausura o precinte de les instal·lacions d'abocament en el cas que no sigui possible tècnicament o econòmicament evitar el dany mitjançant les mesures correctores adients.

h) La revocació del permís d'abocament en el cas de reiterat incompliment de les prescripcions d'aquest Reglament.

i) Prohibir totalment l'abocament quan es tracti de materials no susceptibles de correcció mitjançant el tractament oportú.

j) Exigir un tractament previ que permeti concentracions compreses dintre dels límits tolerats.

k) Imposar la vigilància i comprovació sistemàtica de les quantitats i proporcions d'abocament per a la seva adequació als límits màxims permesos reglamentàriament.

l) Exigir el pagament anticipat dels costos addicionals que comporti la protecció de les obres de fàbrica, de les instal·lacions i del personal.

m) Imposar un preu supletori per a la protecció de les instal·lacions i el seu manteniment.

68.2. Els terminis a què es refereixen els apartats b), c) i d) de l'apartat anterior d'aquest article seran proposats pels serveis tècnics de l'Ajuntament en funció de les circumstàncies concretes concurrents.

68.3. Les mesures esmentades en els paràgrafs anteriors poden ser adoptades, amb caràcter cautelar i a reserva de la resolució definitiva que s'adopti, simultàniament a la incoació del procediment sancionador, en qualsevol moment de la seva instrucció, i mantenir-se mentre continua.

Article 69. Sancions i mesures complementàries.

Les mesures complementàries contemplades en aquest Capítol poden anar aparellades a la multa que s'imposi en la resolució de l'expedient sancionador. En aquest cas, es donarà compte a l'Administració ambiental, si escau, per tal que adopti al seu torn les mesures adients i dicti els acords que procedeixin pel que fa a les llicències i autoritzacions que emparen l'exercici de l'activitat.

Article 70. Execució forçosa. Multes coercitives. Ordres individuals de manament.

70.1. Sens perjudici de la utilització d'altres mitjans d'execució forçosa, i independentment de la imposició de les sancions pertinents, l'Ajuntament pot imposar multes coercitives com a mitjà d'execució forçosa de les obligacions regulades en aquest Reglament. Aquestes multes són reiterables si transcorren els terminis assenyalats en els requeriments corresponents fins que l'obligat compleixi allò que s'hi ha disposat.

70.2. L'import de les multes coercitives no pot excedir del 10 per 100 de la quantia de la multa mínima que correspon aplicar a la infracció presumpta en la qual es pugui subsumir la conducta de l'obligat a complir el requeriment de l'Ajuntament. L'import total de les multes coercitives no excedirà de 30.050,60 euros.

70.3. És requisit preceptiu i previ a la imposició de multes coercitives el requeriment a l'obligat, amb la determinació del termini per a l'execució voluntària de l'ordre, que es fixarà en funció de les circumstàncies específiques de cada cas o situació.

70.4. Les ordres individuals de manament, adreçades al compliment de les prescripcions d'aquest Reglament i que imposin als seus destinataris determinades obligacions o prohibicions, s'han de dictar a proposta dels serveis tècnics de l'Ajuntament i prèvia audiència dels interessats, llevat que concorrin circumstàncies d'especial gravetat o urgència.

70.5. Les ordres individuals de manament s'hauran d'executar pels seus destinataris dins del termini que s'hagi fixat, i es podrà acudir en cas d'incompliment, previ advertiment, al mecanisme de l'execució subsidiària, amb repercussió dels costos ocasionats al destinatari. Les ordres hauran de ser clares i motivades i respectaran els principis de congruència i de proporcionalitat.

Article 71. Responsables.

Són responsables de les infraccions tipificades en aquest Reglament tots aquells que han participat en la comissió del fet infractor per qualsevol títol, tant si es tracta de persones físiques com de persones jurídiques.

Article 72. Procediment sancionador.

72.1. Els procediments sancionadors que s'instrueixin en aplicació d'aquest Reglament es tramitaran d'acord amb allò que estableix la legislació sectorial aplicable i, en defecte d'aquesta, seguint les normes contingudes en el Títol IX de la Llei 30/1992, de 26 de novembre, de règim jurídic de les administracions públiques i del procediment administratiu comú; en el Decret 278/1993, de 9 de novembre, i supletòriament en el "Real Decreto 1398/1993, de 4 de agosto, por el que se aprueba el reglamento del procedimiento para el ejercicio de la potestad sancionadora".

72.2. Les inspeccions ordenades durant la instrucció d'un expedient sancionador s'ajustaran a les previsions de **l'article 46 i següents** d'aquest Reglament.

Article 73. Responsabilitat penal.

En qualsevol moment de l'expedient sancionador en què s'apreciï la possible qualificació dels fets com a presumptament constitutius de delicte o de falta, l'Ajuntament passarà el tant de culpa al Ministeri Fiscal.

Article 74. Competències.

Correspon a l'alcalde-president de l'Ajuntament, o a l'òrgan en el qual delegui, la incoació de procediments sancionadors, l'adopció de mesures cautelars, la resolució d'expedients sancionadors i la imposició de multes i de mesures aparellades a les sancions. S'haurà de garantir que l'instructor del procediment sigui una persona diferent de la responsable de dictar la resolució definitiva.

74.1. Constitueixen atribucions de l'Ajuntament, mitjançant Decret de l'Alcaldia, la resolució de les sol·licituds de permís d'abocament i d'acceptació de Programes d'Adequació d'Aigües Residuals, la revocació dels permisos, l'emissió d'ordres individuals de manament i l'autorització de connexió a elements i sistemes de sanejament, els permisos de connexió, la suspensió del servei d'aigua i, en general, qualsevol altra resolució que tingui per objecte el règim d'autoritzacions previst en aquest Reglament.

74.2. La potestat sancionadora serà exercida per l'Alcaldia quan es tracti de sancions lleus, per la Junta de Govern Local en cas de sancions greus o pel Ple de l'Ajuntament en cas de sancions molt greus. Tot això sense perjudici de la normativa sectorial que resulti d'aplicació.

Article 75. Recursos.

75.1. Contra les resolucions dictades es podrà interposar, en el termini d'un mes, recurs d'alçada davant de l'alcalde-president de l'Ajuntament, o del Ple, depenent del tipus de resolució objecte de recurs. Contra la resolució del recurs d'alçada es podrà interposar el corresponent recurs contenciós administratiu.

75.2. Contra les resolucions de l'Alcaldia, Junta de Govern Local o del Ple en matèria sancionadora, es podrà interposar potestativament recurs de reposició previ al recurs contenciós administratiu d'acord amb el que estableix la Llei 21/98, de 13 de juliol, reguladora de la jurisdicció contenciosa administrativa.

Article 76. Prescripció.

76.1. Les infraccions i les sancions prescriuen en els terminis i les condicions que estableix la Llei 30/1992, de 26 de novembre, de règim jurídic de les administracions públiques i del procediment administratiu comú, i la normativa sectorial d'aplicació.

76.2. D'acord amb la remissió que es fa en el paràgraf anterior, les infraccions molt greus prescriuen als tres anys, les greus als dos anys i les lleus als sis mesos; les sancions imposades per faltes molt greus prescriuen als tres anys, les imposades per faltes greus al dos anys i les imposades per faltes lleus a l'any.

CAPÍTOL VII: FACTURACIÓ I FIANCES

Article 77. L'Ajuntament facturarà a cada USUARI el servei de sanejament per períodes delimitats per dues dates. S'aplicaran les tarifes vigents a cada moment.

En els casos d'habitatges, locals comercials i edificacions industrials que utilitzen aigua de diferent procedència de la que distribueix l'Ajuntament i aboquin les seves aigües residuals a la xarxa de clavegueram, s'aplicarà el preu establert en funció dels cabals mitjans avaluats.

Els conceptes seran:

- Quotes fixes de sanejament.
- Quotes variables de sanejament.
- Recàrrecs per despeses d'administració i interessos.
- Drets d'escomeses.
- Quotes de contractació.
- Fiances.
- Fiances o cànons de tercers.

Amb independència dels conceptes tarifaris assenyalats, si en la prestació del servei a un sector de la població o a un número concret d'USUARIS, concorressin motius d'explotació o ús d'instal·lacions diferenciats dels normals, com pot ser modificar pressions, cabals, sobreelevacions d'aigües residuals, xarxes especials, etc., i es produís un cost addicional al general, l'Ajuntament podrà establir per als USUARIS afectats, recàrrecs o preus que assumeixin el major cost derivat del tractament diferenciat, bé amb caràcter permanent o bé transitori, segons el tipus d'actuació a realitzar.

En períodes de facturació amb preus diferents, es liquidarà segons prorrateig.

Article 78. Aniran a càrrec de l'USUARI els tributs, arbitris, drets o les despeses de qualsevol classe establertes, o que puguin establir-se per l'Estat, Comunitat Autònoma, Província o Municipi i que gravin d'alguna manera la documentació que sigui necessària formalitzar per subscriure un contracte de subministrament, el subministrament mateix, o qualsevol altra circumstància relacionada.

Article 79. L'USUARI podrà fer efectius els imports facturats per l'Ajuntament a les seves oficines o altres establiments que determini, o bé preferentment pel sistema de domiciliació bancària. En casos excepcionals, l'USUARI podrà fer efectiu l'import del

rebut mitjançant un gir postal o un altre mitjà semblant, sempre amb la conformitat prèvia i expressa de l'Ajuntament, l'única limitació serà que el sistema escollit no representi cap despesa per a l'Ajuntament.

En cas de quedar impagada una factura per causes imputables a l'USUARI, aniran al seu càrrec la totalitat de les despeses que origini el cobrament de l'impagat, tant en l'aspecte administratiu com financer.

El tipus d'interès que s'aplicarà en la liquidació per interessos de demora meritats fins que es realitzi l'ingrés no podrà ser superior al legal vigent per a cada exercici.

Si es suspèn el servei corresponent a una pòlissa, es deixarà de facturar. Si s'aixeca la suspensió, es generaran les factures que siguin procedents corresponents al període no facturat.

Article 80. L'Ajuntament posarà al cobrament les factures indicant els llocs i terminis de pagament. Si l'USUARI no les fa efectives en el termini assenyalat, disposarà d'un segon termini de 15 dies per al seu pagament a les oficines de l'Ajuntament incrementada amb les despeses de cobrament indicades anteriorment. Si no es fa així, es procedirà a exercitar les accions reglamentàries oportunes i es podria arribar a la suspensió del servei, al tall del subministrament i a la rescissió del contracte, sense perjudici de les accions legals procedents per fer efectiu el dèbit no satisfet.

Si per error de l'Ajuntament es facturessin quantitats inferiors a les degudes, s'escalonarà el pagament de la diferència en el mateix termini de temps que el període comprès per la facturació errònia amb un límit màxim de 6 mesos.

Article 81. L'USUARI podrà sol·licitar la revisió de la facturació realitzada per l'Ajuntament.

La sol·licitud haurà d'expressar de forma clara i concisa els conceptes dels quals es demana la revisió i els fonaments de la sol·licitud.

Si fos el cas, l'Ajuntament practicarà la devolució dels ingressos indeguts a la persona que documentalment consti com a autora del pagament i, en el cas d'entitats, al seu representant legal, amb la prèvia presentació del justificant.

Article 82. Per garantir el pagament de qualsevol possible descobert o dany que pogués originar a les instal·lacions de l'Ajuntament, l'USUARI estarà obligat a dipositar, en el moment de contractar el servei, una quantitat en concepte de fiança igual a la suma de la quota de servei d'un mes, més l'import del consum, la qual cosa suposa una despesa durant un període de 30 h del cabal nominal del comptador instal·lat.

En els subministraments provisionals, l'import de la fiança serà el quíntuple del que s'estableix en el paràgraf anterior.

L'import íntegre de les fiances es retornarà als USUARIS quan finalitzi el contracte.

AJUNTAMENT DE
Vilanova i la Geltrú

DISPOSICIÓ ADDICIONAL PRIMERA

El contingut dels annexos d'aquest Reglament podrà ser modificat per acord del Ple de l'Ajuntament de Vilanova i la Geltrú, i el nou text modificat s'haurà de publicar íntegrament en el Butlletí Oficial de la Província. S'exceptua d'aquesta previsió l'annex 1 del Reglament (límits dels abocaments), la modificació del qual requerirà l'observança del procediment que la legislació sobre el règim local estableix per a l'aprovació i la modificació de les Ordenances.

DISPOSICIÓ ADDICIONAL SEGONA

1. D'acord amb l'art. 1 del present Reglament, aquest s'aplicarà a les xarxes i instal·lacions de titularitat municipal actualment existents, és a dir, la xarxa en baixa i al sistema de sanejament en alta de Vilanova i la Geltrú, sens perjudici del que es determina a l'apartat 2n.

A mesura que es vagin incorporant altres elements afectes al servei de sanejament quina titularitat correspongui a l'Ajuntament, per acord plenari es determinarà l'aplicació d'aquest Reglament als esmentats elements, sens perjudici de les delegacions existents o que es puguin acordar i el règim o Reglament a aplicar a les esmentades delegacions.

2. En aplicació de l'acord plenari de l'Ajuntament de Vilanova i la Geltrú, de 7 de juliol de 2008, pel qual es transferia a la Mancomunitat Intermunicipal Penedès-Garraf la gestió de l'estació depuradora d'aigües residuals de Vilanova i la Geltrú, aquesta gestió s'executarà de conformitat amb el conveni de col·laboració entre l'Agència Catalana de l'Aigua i l'esmentada Mancomunitat per a la gestió del sistema de sanejament (EDAR) de Vilanova i la Geltrú, signat el dia 15 de desembre de 2008, i el Reglament regulador dels abocaments d'aigües residuals, aprovat per la Mancomunitat Intermunicipal Penedès-Garraf, sense que sigui, per tant, d'aplicació el Reglament municipal.

DISPOSICIÓ ADDICIONAL TERCERA

Mentre el Ple de l'Ajuntament de Vilanova i la Geltrú no prengui cap acord contrari, continuan en vigor els acords plenaris de 12 de novembre de 1990 i d'1 d'octubre de 2001, pel qual es delegen en la Mancomunitat Intermunicipal Penedès-Garraf, l'exercici de determinades competències de sanejament i de control d'aigües residuals, aplicant-se en aquests supòsits el Reglament d'abocament d'aigües residuals aprovat per la Mancomunitat Intermunicipal Penedès-Garraf.

DISPOSICIÓ TRANSITÒRIA PRIMERA

Els usuaris existents en el moment d'entrar en vigor aquest Reglament hauran d'adoptar les mesures necessàries per al seu compliment. S'estableixen en particular les previsions següents:

1) Dins dels dotze mesos naturals següents que segueixen a l'entrada en vigor, els titulars de tots els establiments industrials i assimilables (UI) subjectes a l'obtenció d'un permís d'abocament, hauran de trametre a l'Ajuntament la documentació prevista a l'annex 5, per tal d'obtenir l'esmentat permís. Aquesta previsió esdevé també aplicable pel que fa als establiments que disposin ja prèviament del permís d'abocament, d'acord amb la normativa anterior que és objecte de derogació.

2) Dins dels sis mesos naturals següents a l'entrada en vigor del Reglament, tots els establiments hauran de tenir construïda l'arqueta de registre a què es refereix **l'article 48.a** d'aquest Reglament.

DISPOSICIÓ TRANSITÒRIA SEGONA

Els procediments en tramitació abans de la plena vigència d'aquest Reglament es continuaran tramitant per la normativa anterior.

DISPOSICIÓ FINAL PRIMERA

Aquest Reglament entrarà en vigor l'endemà de la seva publicació íntegra en el Butlletí Oficial de la Província de Barcelona. També es publicarà el text en el tauler d'anuncis de la Mancomunitat, i s'inserirà en el Diari Oficial de la Generalitat la referència del Butlletí Oficial de la Província en què apareix publicat el text íntegre.

DISPOSICIÓ DEROGATÒRIA

Amb l'entrada en vigor d'aquest nou Reglament quedarà derogat i sense efecte el Reglament dels Serveis de Sanejament de Vilanova i la Geltrú aprovat definitivament per acord plenari de 6 e setembre de 2004.

ANNEX 1 - LÍMITS DELS ABOCAMENTS O DESCÀRREGUES

Els establiments industrials i assimilables es troben subjectes, independentment de les limitacions que el Reglament estableix, a les limitacions següents fixades amb relació a elements contaminants específics.

Els elements que s'esmenten tot seguit no podran trobar-se a les aigües residuals en concentracions instantànies superiors a les que es detallen.

AJUNTAMENT DE
Vilanova i la Geltrú

Bloc 1

PARÀMETRES	unitats	VALORS
Color (inapreciable dilució)	---	1/40
Temperatura	ºC	40
Ph	Uds	5'5 – 9'5
Sòlids en suspensió (MES)	mg/l	350
DBO5 punta	mgO2/l	750
DQO punta	mgO2/l	1500
Conductivitat	µS/cm	5000
Sals Solubles	µS/cm	8000
Matèries Inhibidores	Etox/m3	10
Amoníac (en NH3)	mg/l	50
Nitrogen Kjeldalh	mg/l	70
Nitrats (en N03)	mg/l	50
Fòsfor total (en P)	mg/l	25
Olis i greixos	mg/l	100
Clorurs (en Cl)	mg/l	2000
Fluorurs (en F)	mg/l	10
Sulfurs dissolts (en S)	mg/l	0,3
Sulfats (en SO4)	mg/l	1000
Sulfurs total (en S)	mg/l	1
Diòxid de sofre	mg/l	15
Amoni	mg/l	60

Bloc 2

PARÀMETRES	unitats	VALORS
Cianurs lliures (en CN)	mg/l	1
Cianurs totals (en CN)	mg/l	1
Tensioactius aniònics (en LSS)	mg/l	5
Matèries extractables	mg/l	100
Fenols totals (en C6H50H)	mg/l	1
AOX	mg/l	2
Pesticides	mg/l	0,05
Alumini (Al)	mg/l	20
Arsènic (As)	mg/l	1
Bari (Ba)	mg/l	10
Bor (B)	mg/l	3
Cadmi (Cd)	mg/l	0,5
Coure (Cu)	mg/l	3
Crom hexavalent (Cr)	mg/l	0,25
Crom Total (Cr)	mg/l	2
Estany (Sn)	mg/l	5
Ferro (Fe)	mg/l	5
Manganès (Mn)	mg/l	2

Mercuri (Hg)	mg/l	0,05
Níquel (Ni)	mg/l	5
Plom (Pb)	mg/l	1
Seleni (Se)	mg/l	0,25
Titani (Ti)	mg/l	5
Zenc (Zn)	mg/l	10
Nonifenol	mg/l	1
Hidrocarburs aromàtics policíclics	mg/l	0.20
BTEX	mg/l	5
Triazines totals	mg/l	0.30
Hidrocarburs	mg/l	15
Cloroform	mg/l	1
1,2 Dicloretà	mg/l	0.4
Tricloretilè	mg/l	0.4
Percloretilè	mg/l	0.4
Triclorobenzè	mg/l	0.2
Tetraclorur de carboni	mg/l	1
Tributilestany	mg/l	0.10

ANNEX 2 - MATÈRIES, SUBSTÀNCIES I PRODUCTES PROHIBITS

Queda totalment prohibit l'abocament o descàrrega, directa o indirecta, a les xarxes de clavegueram i a les instal·lacions de sanejament dels elements següents:

A) Substàncies sòlides o llefiscoses en quantitats o proporcions tals que, per si mateixes o per integració amb altres, puguin produir obstruccions o sedimentacions que impedeixin el funcionament correcte de la claveguera o dificultin els treballs per a la seva conservació i manteniment. A títol merament enunciatiu i no exhaustiu, s'entendran incloses en aquesta categoria les substàncies següents: ciment, formigó, quitrà, sorra, àrids, escombraries, fang, carbonet, cendra, ceres, deixalles d'animals, fems, fueloil, ossos, fustes, metalls, palla, pèl, peces de reixeta, plàstics, plomes, sang, serradures, draps, vidre, encenalls, vísceres, etc., així com també elements de vaixella o envasos de paper o plàstic, tot i que hagin estat triturats en molins de deixalles.

B) Qualsevol quantitat de líquids o gasos inflamables com benzina, gasoil, petroli i productes intermedis de destil·lació, acetilè, benzè, naftalè, toluè, xilè, dissolvents orgànics, olis volàtils, etc.

C) Trossos de carbur càlcic i d'altres substàncies sòlides potencialment perilloses com bromats, clorats, hidrurs, perclorat, peròxids, etc.

D) Qualsevol quantitat de matèries que puguin produir barreges inflamables o explosives amb l'aire. En cap moment les mesures efectuades amb un

exposímetre han de donar valors superiors a un 10% del límit inferior d'explosivitat en el punt d'abocament ni en cap altre punt de la xarxa.

E) Sòlids, líquids i gasos que per ells mateixos o per interacció amb altres elements de l'efluent puguin constituir un perill per al personal encarregat de la conservació i manteniment de la xarxa de clavegueram o ocasionar molèsties públiques.

Les concentracions màximes admissibles en l'atmosfera de treball per als gasos nocius més freqüents no excediran de:

Diòxid de sofre (SO_2)	5	parts	per	milió
Monòxid de carboni (CO)	100	"	"	"
Clor	1	"	"	"
Sulfhídric (SH_2)	5	"	"	"
Cianhídric (CNH)	2	"	"	"

F) Gasos procedents de motors d'explosió.

G) És prohibit abocar deixalles isotòpiques radioactives. La seva eliminació i manipulació s'efectuarà d'acord amb les reglamentacions establertes en la matèria pels organismes competents per la seva regulació i el seu control.

H) Dissolvents orgànics i pintures en qualsevol proporció.

I) Abocaments compostos per matèries greixoses o olis vegetals o minerals, el contingut dels quals en aquestes matèries excedeixi dels límits que assenyala l'annex 1.

J) Productes corrosius que puguin produir deteriorament en les xarxes d'evacuació o en les instal·lacions de depuració.

K) Productes que puguin reaccionar entre si, amb les aigües residuals restants o amb els materials constituents de la xarxa, quan donin lloc a qualsevol dels productes esmentats explícitament en aquest Reglament com a prohibits o limitats i excedeixin en aquest darrer cas dels valors admissibles.

AJUNTAMENT DE
Vilanova i la Geltrú

ANNEX 3.1: Model d'arqueta tipus per a la presa de mostres.

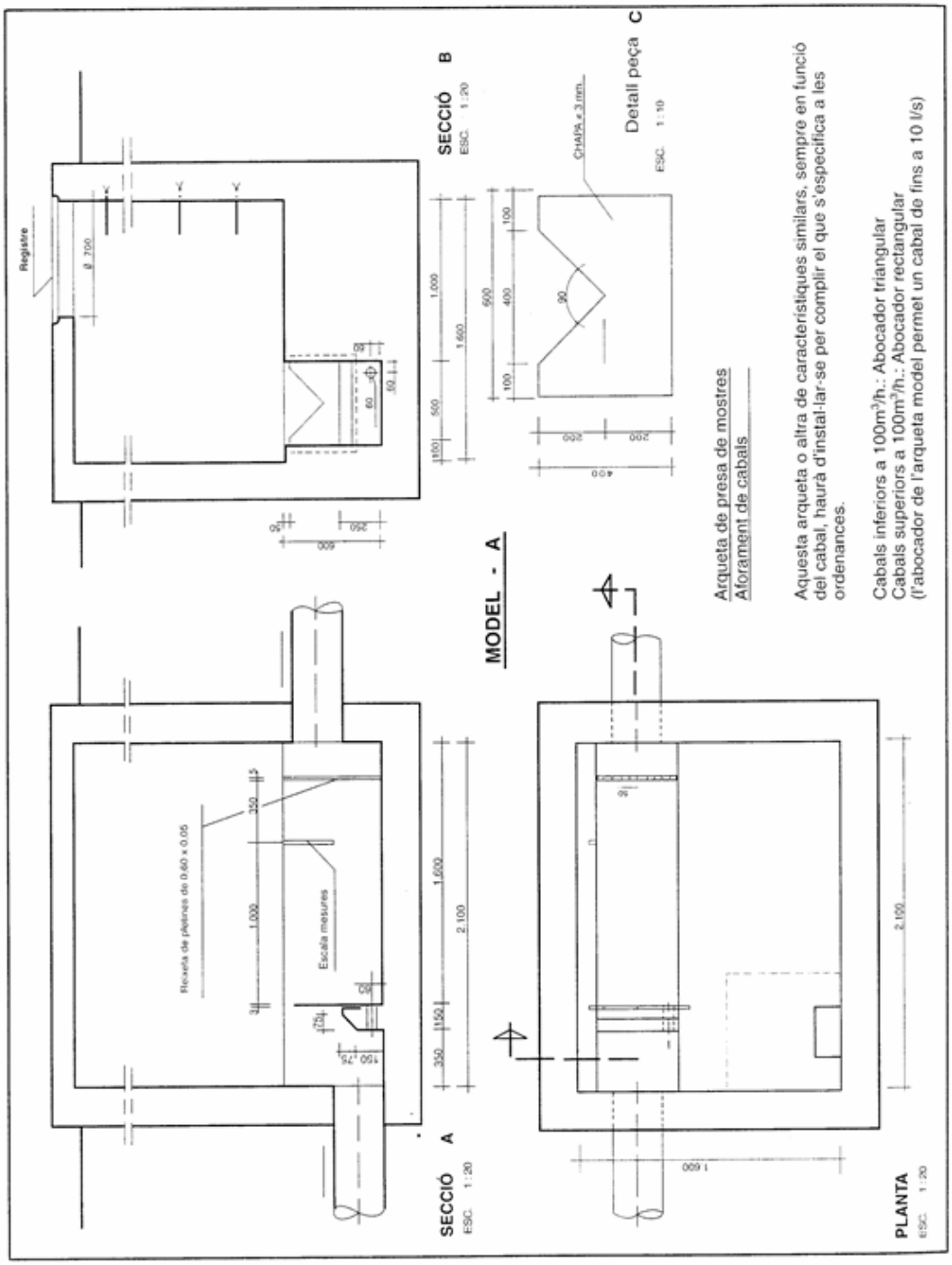

AJUNTAMENT DE
Vilanova i la Geltrú

ANNEX 3.2: Model d'arqueta tipus per a la presa de mostres.

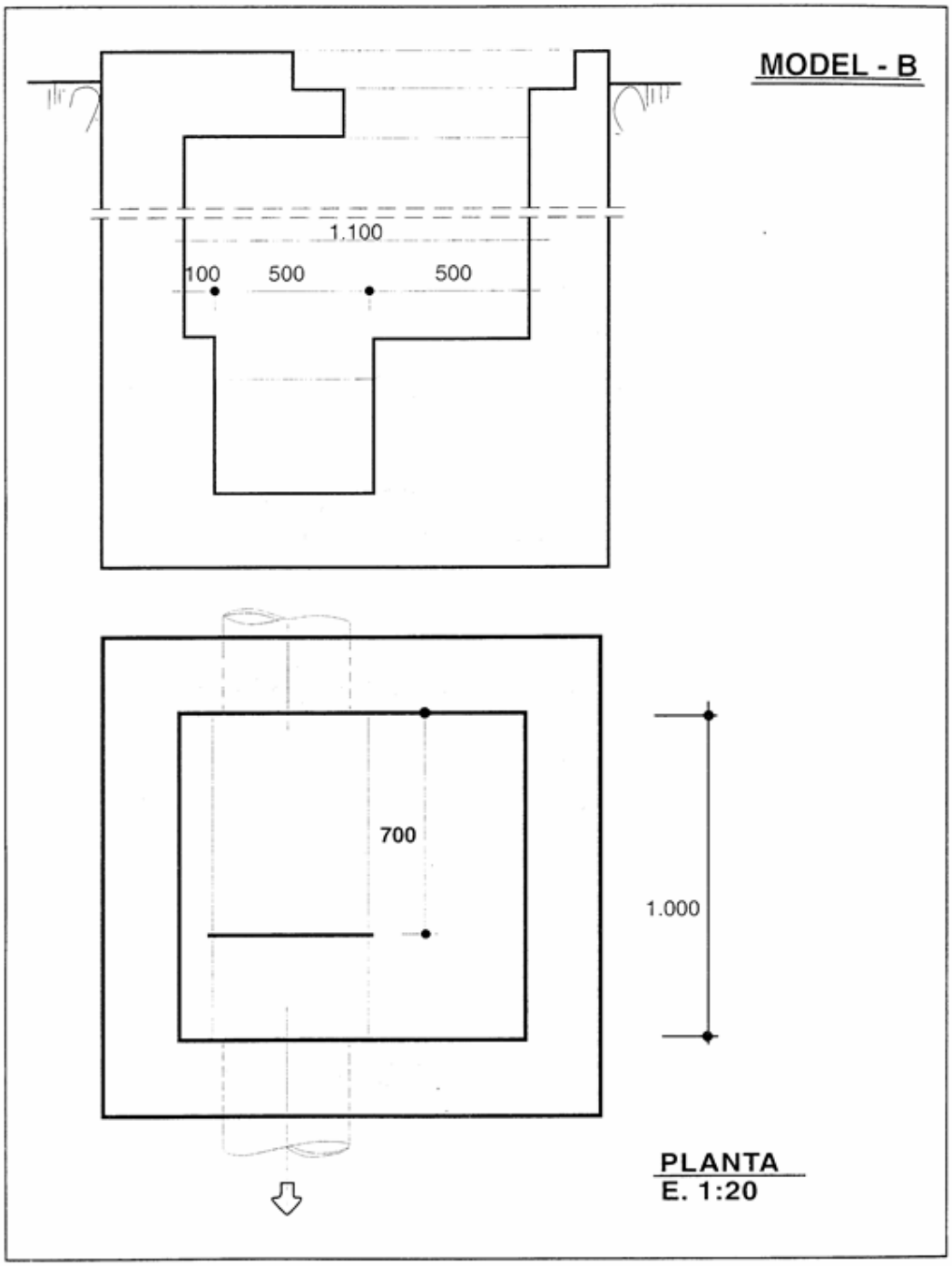

AJUNTAMENT DE
Vilanova i la Geltrú

ANNEX 4.1: Models de mesuradors de cabals i arquetes per al control d'efluents industrials.

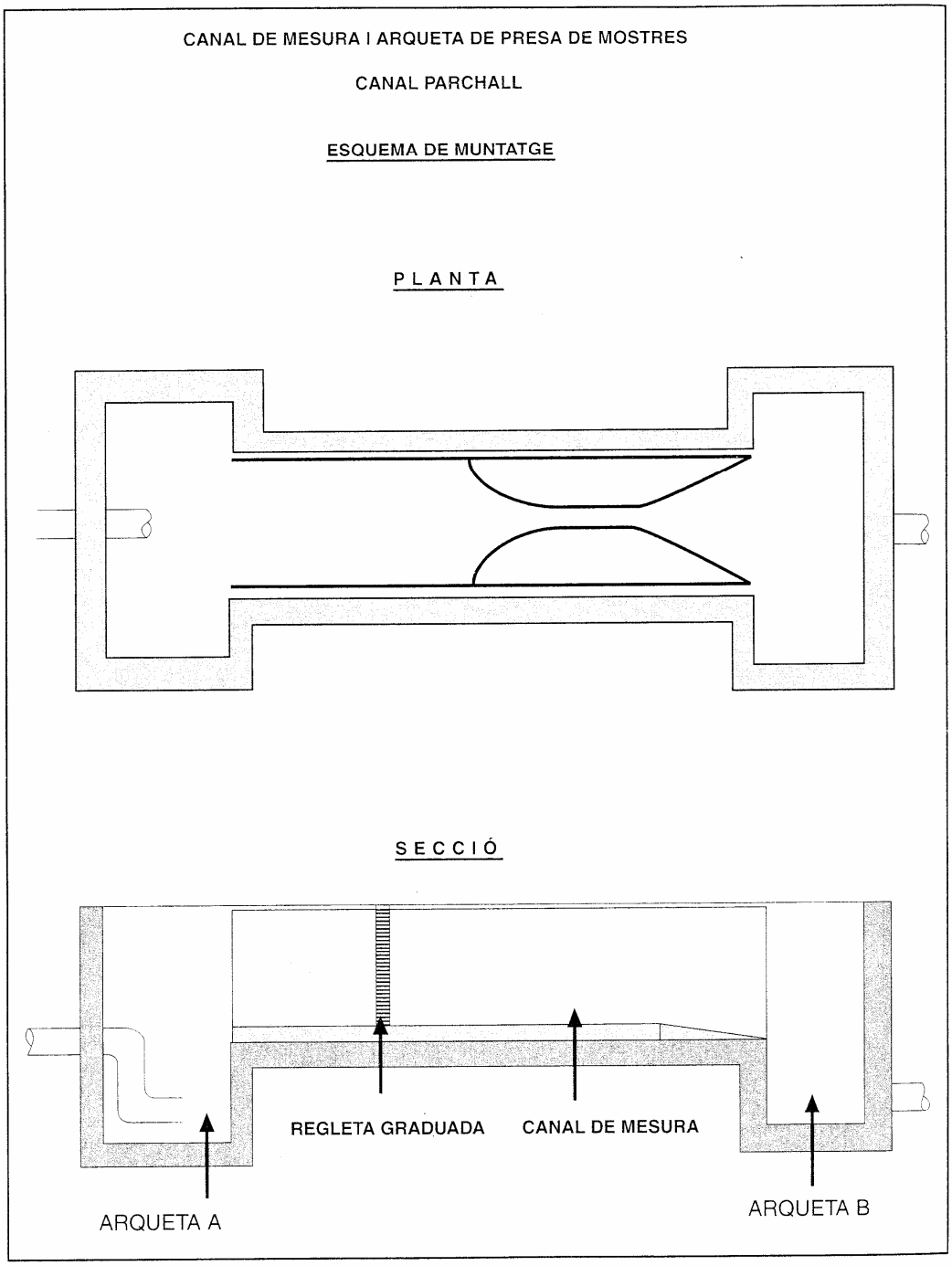

AJUNTAMENT DE
Vilanova i la Geltrú

ANNEX 4.2: Models de mesuradors de cabals i arquetes per al control d'efluents industrials.

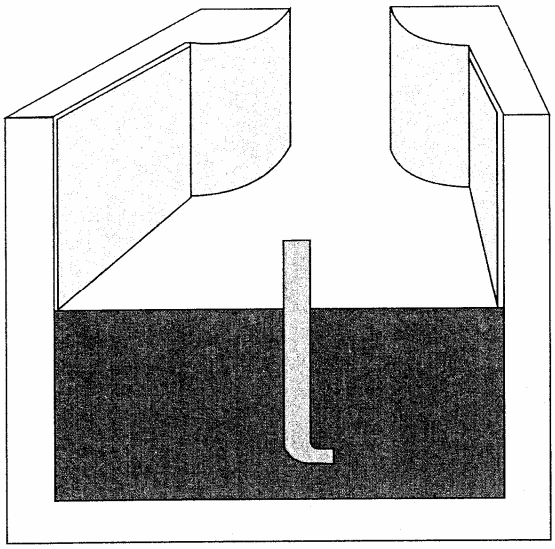

VISTA D'UNA SECCIÓ DE L'ARQUETA A

DESCRIPCIÓ DEL MUNTATGE

ARQUETA A

Serveix per amortir l'impuls de l'efluent.

Cas que l'efluent arribi en règim laminar al canal, no serà necessària l'arqueta A.

Cas que l'efluent arribi mitjançant una canonada de pendent considerable, aquesta haurà de quedar submergida dins l'arqueta.

L'amplada de l'arqueta serà com a mínim l'amplada del canal.

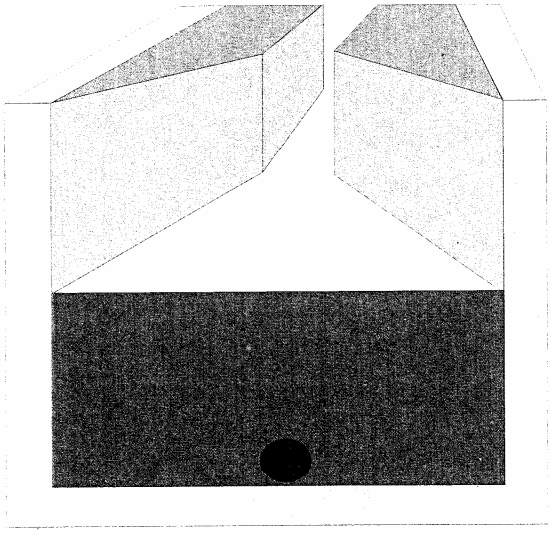

VISTA D'UNA SECCIÓ DE L'ARQUETA B

ARQUETA B

Serveix per desguassar el canal i per prendre mostres.

Les mesures seran:

2.000 mm de llarg.
1.500 mm d'ampla.

La profunditat serà en funció de la situació de la canonada de desguàs.

AJUNTAMENT DE
Vilanova i la Geltrú

ANNEX 5.1: Models normalitzats per a l'obtenció del permís d'abocament.

Sr./Sra.:
Domicili:
DNI núm.:
En representació de l'empresa:
Domicili:
Municipi:
NIF:
Sol·licita autorització d'abocament per a realitzar en data:
En el tram de clavegueram:
Adjuntant la informació esmentada a les Directrius del Reglament Regulador dels Serveis de Sanejament de Vilanova i la Geltrú: Lloc i data d de

Segell i signatura de l'empresa:

AJUNTAMENT DE
Vilanova i la Geltrú

ANNEX 5.2: Models normalitzats per a l'obtenció del permís d'abocament.

Nom de l'empresa:	
Domicili Social:	
Població:	Telèfon:
Domicili factoria:	
Població:	Telèfon:

Activitat industrial:	
CNAE:	NIF:
Descripció de l'activitat:	

Núm. treballadors:	Torn treballadors:
Hores treballades	Períodes de cessació de l'activitat:
Superfície total (en m^2):	Potencia elèctrica consumida: (en kW):
Energia elèctrica instal·lada: (en KW/mes)	Consum d'aigua (en m^3/dia):

Observacions:

AJUNTAMENT DE
Vilanova i la Geltrú

ANNEX 5.3: Models normalitzats per a l'obtenció del permís d'abocament.

Matèries primeres i auxiliars utilitzades/productes emmagatzemats:

Productes obtinguts:

Observacions:

AJUNTAMENT DE
Vilanova i la Geltrú

ANNEX 5.4: Models normalitzats per a l'obtenció del permís d'abocament.

Diagrama del procés de fabricació. **Diagrama de l'activitat desenvolupada a l'empresa:**

AJUNTAMENT DE
Vilanova i la Geltrú

ANNEX 5.5: Models normalitzats per a l'obtenció del permís d'abocament.

Diagrama de la utilització de l'aigua a l'empresa:

AJUNTAMENT DE
Vilanova i la Geltrú

ANNEX 5.6: Models normalitzats per a l'obtenció del permís d'abocament.

Procedència de l'aigua consumida:	
Servei públic	m^3/dia
Pous propis	m^3/dia
Subministrament particular	m^3/dia
TOTAL	m^3/dia

Ús específic de l'aigua:
Destinació de l'aigua
Identificació
Font de subministrament:
m^3/dia
Forma d'estimació dels cabals
Sistema de tractament de l'aigua d'entrada:
m^3/dia d'aigua d'entrada

Productes utilitzats en el tractament

AJUNTAMENT DE
Vilanova i la Geltrú

ANNEX 5.7: Models normalitzats per a l'obtenció del permís d'abocament.

Diagrama del sistema de depuració:
(En cas d'existir alguna anàlisi de l'aigua residual abocada per la indústria, cal adjuntar dades conjuntament amb el qüestionari tècnic)

AJUNTAMENT DE
Vilanova i la Geltrú

ANNEX 5.8: Models normalitzats per a l'obtenció del permís d'abocament.

Observacions:

AJUNTAMENT DE
Vilanova i la Geltrú

ANNEX 5.9: Models normalitzats per a l'obtenció del permís d'abocament.

Definició d'efluents líquids continus:	
Identificació:	
Us específic de l'aigua del que procedeix:	
	m^3/hora
Mesura de l'efluent	m^3/hora
	Q MAX m^3/hora
Designació de punts d'abocament:	
Receptor de l'abocament:	

Observacions:

AJUNTAMENT DE
Vilanova i la Geltrú

ANNEX 5.10: Models normalitzats per a l'obtenció del permís d'abocament.

Sistema de tractament dels abocaments:	
Productes utilitzats:	
Nom del producte:	Tm/any
Sistema d'eliminació de fangs:	

AJUNTAMENT DE
Vilanova i la Geltrú

ANNEX 5.11: Models normalitzats per a l'obtenció del permís d'abocament.

Seguretat
Sobre l'emmagatzematge de matèries primeres:
Sobre abocaments líquids continus i discontinus:
Sobre pretractament i tractament:
Observacions:

AJUNTAMENT DE
Vilanova i la Geltrú

ANNEX 5.12: Models normalitzats per a l'obtenció del permís d'abocament.

Residus d'olis					
			Evacuació o tractament		
Tipus de residus	Volum emmagatzemat	Venda	Reutilització	Abocament	Incineració
Oli de tall					
Taladrina					
Refrigeració					
Laminació					
Maquinària					
Greixatge					
Terra oliosa					
Fang oliós					
Fueloil o similar					
Altres					
Observacions (cal fer constar el sistema d'evacuació i adjuntar fotocòpies de seguiment)					

AJUNTAMENT DE
Vilanova i la Geltrú

ANNEX 5.13: Models normalitzats per a l'obtenció del permís d'abocament.

Definició de residus sòlids i fangosos (cal fer constar el sistema d'evacuació i adjuntar fotocopies de seguiment)

Tipus de residus	Volum Emmagatzemat	Composició	Freqüència d'abocament	Evacuació/ tractament

Tipus de residus

* Fangs inorgànics de tractament d'aigües, neutralitzat de banys, etc.
* Sòlids inorgànics: carbonats, asbests, fangs dessecats, catalitzadors de titani.
* Cautxú i plàstics al·lògens i no al·lògens
* Fibres i pastes en general
* Carbó actiu o terres de filtració
* Pastes de pintura, coles, etc.
* Adobs i pesticides
* Fangs inorgànics
* Altres

Definició d'efluents líquids discontinus (cal fer constar el sistema d'evacuació i adjuntar fotocopies de seguiment)

Tipus de residus	Volum Emmagatzemat	Composició	Freqüència d'abocament	Evacuació/ tractament

AJUNTAMENT DE
Vilanova i la Geltrú

Tipus de residus

* Dissolvents al·lògens i no al·lògens
* Banys cianurats
* Banys amb contingut de crom exavalent
* Banys àcids: ClH, SO4H2, NO3H, etc
* Fosfatats, desengreixants, etc
* Banys alcalins
* Banys concentrats de sals metàl·liques
* Banys concentrats de colorants
* Banys concentrats de tintes
* Adobs i pesticides
* Altres

ANNEX 5.14: Models normalitzats per a l'obtenció del permís d'abocament.

Observacions:

AJUNTAMENT DE
Vilanova i la Geltrú

ANNEX 6: Models d'obtenció de l'autorització a col·lector en alta

AUTORITZACIÓ DE CONNEXIÓ

Sol·licitants:

Segell i signatura del titular:

Nom de l'obra:
Sr./Sra.:
Domicili.
DNI núm.:
Telefon de contacte titular d'obra:
Persona de contacte direcció d'obra Sr./Sra.:
Telèfon de contacte direcció d'obra:
En representació de l'empresa titular de l'obra:
Domicili:
Municipi:
NIF:
Sol·licita realitzar la connexió del col·lector procedent de:
Al col·lector que discorre per carrer / av. / paratge (indret):
Del terme municipal de:
Adjuntant la informació esmentada a les directrius del Reglament regulador dels Serveis de Sanejament de Vilanova i la Geltrú Lloc i data d de

Segell i signatura de l'empresa:

AJUNTAMENT DE
Vilanova i la Geltrú

DOCUMENTACIÓ BASICA A REQUERIR ALS SOL·LICITANTS DEL PERMÍS DE CONNEXIÓ
(enviar dues còpies)

1.- Escrit de sol·licitud
Efectuat pel titular de l'obra (no acceptació de contractistes, enginyeries, etc.) (ordre).

2.- Plànols

a) De situació
b) Del solar, polígon, o conca recollida per la connexió

Escales 1/500, 1/1000 1/2000 1/5000
Xarxa de col·lectors d'aigües residuals i pluvials si existeixen
Zones enjardinades o sense pavimentar, així com la seva superfície.
Zones cobertes i pavimentades i la seva superfície.
Xarxa de sanejament i pou a connectar
Ubicació de sobreeixidors, sèquies, rius i rieres, i la seva relació respecte a la xarxa residual.
Els plànols hauran de ser signats per arquitectes, enginyers, arquitectes tècnics o enginyers tècnics.

3.- Informació base

a) Conca recollida
b)Tipologia de les aigües
- Pluvials
- Sanitàries
- Industrials

c) Tipus de xarxa: Unitària o separativa
d) Cabal màxim de disseny de l'efluent
e) Secció de l'efluent
f) Pendent de l'efluent en el seu últim tram abans de la connexió entre el seu últim tram (entre el pou intermunicipal i l'últim de l'efluent)
g) Cota de la tapa del pou de connexió i de l'últim pou de l'efluent. Cota d'entrega de l'efluent en el pou del col·lector en alta i cota de sortida de l'últim pou de l'efluent
h) Materials de connexió:
* Característiques de l'efluent: Tub, secció rectangular, ovoide, voltat, etc. Tipus de materials i dimensions.
* Materials previstos per a la unió:
  - Tipus de junta
  - Segelladors
  - Morters
  - Formigons
* Lloc de l'aplicació

4.- Informació complementària

1. Dimensions i justificació hidràulica dels sobreeixidors
2. Cota del nivell freàtic, si afecta a la connexió
3. Per a indústries adjuntar:
   a) Permís d'abocament o justificant de la seva sol·licitud. En aquest últim cas haurà de ser construïda l'arqueta que es requereix per a l'obtenció del permís d'abocament.
   b) Justificant de l'alta en l'activitat (Ajuntament)
4. Croquis de comportes o elements metàl·lics

Es vota la proposta, la qual s'aprova per unanimitat dels presents (9 vots de CiU, 7 vots del PSC, 2 vots del PP, 3 vots de la CUP i 2 vots d'ICV), amb un total de 23 vots.

8. SERVEIS VIARIS I MOBILITAT. APROVACIÓ, SI ESCAU, DE LA MODIFICACIÓ DELS CAPÍTOLS 12.6 I 12.7 DEL CONVENI MARC ENTRE LA COMPANYIA D'AIGÜES DE VILANOVA I LA GELTRÚ I AQUEST AJUNTAMENT.

Antecedents

1. L'empresa Companyia d'Aigües de Vilanova i la Geltrú, Societat Anònima Municipal, va ser constituïda amb data del 10 de setembre de 2004 amb NIF: A-63610851, amb domicili social al carrer del Col·legi, núm. 38, 08800 Vilanova i la Geltrú, i elevada la constitució a escriptura pública, davant del notari d'aquesta població Eduardo Hernández Compta, amb inici d'activitats l'1 d'octubre de 2004 i inscrita al Registre Mercantil de Barcelona amb data 17 de setembre de 2004.

L'Ajuntament i l'empresa van acordar un marc de relació que regeix les condicions de transferència de béns relacionats amb el funcionament de l'empresa i les aportacions econòmiques o de serveis que revertiran a l'Ajuntament en concepte de drets d'ús o equivalents, que s'expressen en un conveni marc aprovat pel Ple de l'Ajuntament de data 8 de novembre de 2004.

Després de 10 anys de funcionament d'aquest conveni, s'han analitzat conjuntament els resultats i es proposen unes modificacions dels cànons amb imports que recullin la situació econòmica de l'empresa i les actuacions realitzades pels actius: Per una banda que s'actualitzin els cànons establerts pel conveni vigent, incorporant els valors que es corresponguin amb els resultats anuals de l'empresa i per altra banda que es recullin dins del conveni

unes reduccions als cànons corresponents a les inversions realitzades per l'empresa en millores dels béns cedits en ús.

En aquest sentit cal que es modifiqui el Conveni Marc entre l'Ajuntament i la Companyia d'Aigües de Vilanova i la Geltrú en els capítols 12.6. i 12.7.

2. El Consell d'Administració de la Companyia d'Aigües, en sessió de 7 de gener de 2015, va informar favorablement la proposta de modificació que es proposa al Ple de l'Ajuntament.

3. Vist l'informe de la gerència de la Companyia d'Aigües.

Fonaments de dret

1. Conveni marc que regula les relacions entre l'Ajuntament i la Companyia, aprovat pel Ple de 8 de novembre de 2004.

2. Potestat d'autoorganització regulada a l'article 4.1.a de la Llei 7/85, de 2 d'abril, reguladora de les bases de règim local.

Per tot això aquest Ple de l'Ajuntament acorda:

ACORD

"**PRIMER.** S'acorda modificar el Conveni Marc que regula la relació entre l'Ajuntament i la Companyia d'Aigües de Vilanova i la Geltrú, aprovat pel Ple de l'Ajuntament de data 8 de novembre de 2004, en els seus capítols 12.6 i 12.7, que queden redactats definitivament com segueix:

> **12.6.-** En concepte de cànon per ús dels béns de propietat municipal corresponents al servei d'abastament i cedits en ús, la societat abonarà a l'Ajuntament anualment un cànon d'abastament equivalent a la depreciació anual de l'inventari actualitzat i que per a l'any 2015 és de 400.000,00 euros. L'import de les anualitats següents del cànon esmentat es calcularà en base a la següent fórmula:
>
> (PROPOSTA) Cn = Ca + 10% x R – 12% x Ia
>
> Amb el següent detall de coeficients:
>
> **Cn**, és l'import del cànon per drets d'ús d'abastament corresponent a l'any n
> **Ca**, és l'import del cànon per drets d'us d'abastament corresponent a l'any anterior

R, és l'import en euros del compte de resultats de la Companyia a 31 de desembre de l'any anterior
Ia, és la inversió en euros del servei d'abastament realitzada l'any anterior

12.7.- En concepte de cànon per ús dels béns de propietat municipal corresponents al servei de clavegueram en baixa i cedits en ús, la societat abonarà a l'Ajuntament anualment un cànon equivalent a la depreciació anual de l'inventari actualitzat i que per a l'any 2015 és de 325.745,00 euros. L'import de les anualitats següents del cànon esmentat es calcularà en base a la següent fórmula:

(PROPOSTA) Qn = Qa + 0% x Ra – 12% x Is

Amb el següent detall de coeficients:

Qn, és l'import del cànon per drets d'ús del clavegueram corresponent a l'any n
Qa, és l'import del cànon per drets d'us del clavegueram corresponent a l'any anterior
R, és l'import en euros del compte de resultats de la Companyia a 31 de desembre de l'any anterior
Is, és la inversió en euros del servei de clavegueram realitzada l'any anterior

SEGON. Autoritzar la Companyia perquè els estalvis que puguin resultar del decrement del cànon a pagar a l'Ajuntament es puguin destinar al capítol d'inversions i fons social."

CONVENI MARC ENTRE LA COMPANYIA D'AIGÜES DE VILANOVA I LA GELTRÚ I L'AJUNTAMENT DE VILANOVA I LA GELTRÚ

L'any 1967 l'Ajuntament de Vilanova i la Geltrú va municipalitzar el Servei d'Abastament d'Aigua del municipi, degut als greus problemes existents per garantir un servei acceptable als usuaris, i des de llavors ha portat la gestió a través del Servei Municipal d'Abastament d'Aigua.

Davant dels nous reptes que planteja el creixement considerable del parc d'abonats amb comptadors, i la conveniència de la constitució d'una Entitat Local de l'Aigua per a la gestió del cicle integral de l'aigua, el 3 de novembre de 2003 el Ple Municipal va aprovar la creació d'una Comissió per estudiar la conveniència, oportunitat i concurrència de l'interès públic en l'exercici de l'activitat econòmica i prestació del servei d'abastament d'aigua en règim de Societat Anònima Municipal.

AJUNTAMENT DE
Vilanova i la Geltrú

Aprovat definitivament pel Ple Municipal de 6 de setembre de 2004 el projecte de la iniciativa continguda a la memòria justificativa de l'exercici de l'activitat econòmica per a la realització de totes aquelles activitats encaminades a la millor gestió i administració del cicle integral de l'aigua, des de la regulació dels recursos hidràulics necessaris fins a la reutilització i/o retorn de les aigües tractades al medi natural. Quantes activitats estiguin encaminades a la prospecció, implantació, gestió, administració i explotació d'infrastructures i serveis relacionades amb tot tipus de xarxes de subministrament i de comunicació i distribució, la titularitat dels quals ostenti la societat o pugui tenir per concessió, arrendament o qualsevol altra forma jurídica. La gestió de cobrament de tot tipus de preus públics, taxes i impostos, o qualsevol altra figura tributària que estigui facultada per a realitzar-la en virtut de conveni, delegació, atribució legal, o qualsevol altre títol habilitant, de qualsevol administració pública o bé d'organismes dependents de la mateixa, quedant excloses les potestats que resultin incompatibles amb la naturalesa jurídica de l'empresa.

Aprovats en el mateix Ple municipal els Estatuts de la societat, l'adscripció dels béns de domini públic relacionats a l'annex 1, i l'aportació del capital social relacionat a l'annex 2.

Constituïda amb data 10 de setembre de 2004 l'empresa Companyia d'Aigües de Vilanova i la Geltrú, Societat Anònima Municipal, amb NIF: A-63610851, amb domicili social al carrer del Col·legi, núm. 38, 08800 Vilanova i la Geltrú, i elevada la constitució a escriptura publica, davant del notari d'aquesta població Eduardo Hernández Compta, amb inici d'activitats l'1 d'octubre de 2004 i inscrita al Registre Mercantil de Barcelona amb data de 17 de setembre de 2004.

Es proposa que l'Ajuntament i l'empresa acordin un marc de relació que regeixi les condicions de transferència de béns relacionats amb el funcionament de l'empresa i les aportacions econòmiques o de serveis que revertiran a l'Ajuntament en concepte de drets d'ús o equivalents que s'expressen en els presents

ACORDS

PRIMER: Encarregar a l'empresa "Companyia d'Aigües de Vilanova i la Geltrú, SAM" la gestió, administració, explotació, manteniment, reposició i construcció en el seu cas, dels béns que constitueixen el seu patrimoni, així com dels béns de titularitat municipal cedits en ús o d'altres que li siguin transferits i d'aquells de nous que siguin necessaris per portar a terme les activitats que són objecte social de l'empresa, per tal que siguin gestionats de la manera més convenient, percebent la societat tots els rendiments que els mateixos generin. L'esmentada societat ostentarà amb caràcter general totes les competències per a la bona gestió i administració dels esmentats béns segons relació, que com a annex núm. 1 es va incorporar a l'acord plenari de 6 de setembre de 2004, pel qual es constituïa l'empresa.

SEGON: Atorgar a la societat anònima municipal "Companyia d'Aigües de Vilanova i la Geltrú", la concessió administrativa sobre els béns de domini públic relacionats a l'acord plenari abans esmentat.

AJUNTAMENT DE
Vilanova i la Geltrú

TERCER: La Companyia d'Aigües de Vilanova i la Geltrú SAM, podrà realitzar als immobles, instal·lacions, xarxes i espais públics objectes de la concessió demanial abans esmentada o sobre béns patrimonials que es puguin transferir o cedir en ús, les obres i instal·lacions necessàries per al desenvolupament de l'activitat pròpia de la societat.

QUART: S'encarrega igualment a l'empresa Companyia d'Aigües de Vilanova i la Geltrú, SAM, la gestió, administració i explotació dels serveis propis que es derivin de l'objecte social de la societat.

CINQUÈ: La vigència d'aquests acords es fixa en 50 anys, a partir de la data d'aprovació d'aquest document pel Ple de la Corporació.

SISÈ: En el cas de relacions formalitzades amb tercers per l'Ajuntament prèviament a la data d'1 d'octubre de 2004, que coincideix amb l'inici de les activitats de la companyia amb relació als béns esmentats a l'acord primer, la societat "Companyia d'Aigües de Vilanova i la Geltrú" haurà de subrogar-les fins a l'exhauriment dels contractes respectius. Un cop exhaurides les relacions a causa de les finalitzacions dels contractes amb aquests tercers, Companyia d'Aigües de Vilanova i la Geltrú SAM, serà lliure de renovar o no aquests contractes.

SETÈ: La Companyia d'Aigües de Vilanova i la Geltrú podrà formalitzar contractes de gestió, administració, explotació o construcció amb tercers pel que fa als equipaments, instal·lacions i xarxes de serveis als quals es fa referència als anteriors acords. En el cas de dissolució de Companyia d'Aigües de Vilanova i la Geltrú, SAM, l'Ajuntament es subrogarà en el seu lloc, en les relacions que hagi formalitzat amb tercers.

VUITÈ: Companyia d'Aigües de Vilanova i la Geltrú mantindrà en òptim estat de conservació les edificacions, instal·lacions i xarxes de serveis, l'ús de les quals se li cedeix i, en el seu cas, les obres i les instal·lacions que efectuï, havent de realitzar pel seu compte les reparacions necessàries per a la correcta conservació.

NOVÈ: Finalitzat el termini de 50 anys establert en l'acord quart, els béns objecte de la concessió demanial i de la cessió d'us, les obres i instal·lacions que hagi realitzat la societat revertiran en perfecte estat de conservació a l'Ajuntament, sense dret a cap indemnització.

DESÈ: La societat Companyia d'Aigües de Vilanova i la Geltrú percebrà directament l'import de les tarifes a satisfer pels usuaris dels serveis esmentats en els anteriors acords, i els imports objecte de cobraments per delegació de tercers. Les tarifes seran aprovades pel Consell d'Administració de la societat, en consonància a les ordenances fiscals vigents a l'Ajuntament.

ONZÈ: L'Ajuntament es reserva la facultat de deixar sense efecte els anteriors acords si així ho aconsellessin circumstàncies sobrevingudes d'interès públic. En aquest cas l'Ajuntament es reserva així mateix la facultat d'imposar a la societat les contraprestacions econòmiques que consideri oportunes, amb el límit de la garantia de salut econòmica de l'empresa.

AJUNTAMENT DE
Vilanova i la Geltrú

DOTZÈ: Pel que fa a l'aspecte econòmic – financer, la relació de l'Ajuntament amb l'empresa es regularà per les següents bases:

1.- La societat Companyia d'Aigües de Vilanova i la Geltrú percebrà directament l'import de les tarifes preus i taxes a satisfer pels usuaris dels serveis objecte del negoci o en el seu defecte la quantitat acordada amb tercers per la concessió o qualsevol altra forma jurídica de gestió i explotació d'una xarxa o servei, així com els imports objecte de cobraments per delegació de tercers.

2.- En cas que l'Ajuntament contractés un préstec per efectuar despeses especials o d'inversions de la societat, aquesta haurà de transferir la quantitat econòmica necessària per a pagar la quota del préstec anualment a l'Ajuntament, de manera que l'Ajuntament no tingui cap despesa financera relacionada amb aquest afer. En el cas d'acord mutu i disponibilitat econòmica per part de la societat, es podrien fer amortitzacions anticipades del préstec segons les clàusules del contracte amb l'entitat bancària.

3.- En cas que l'Ajuntament posi en funcionament noves instal·lacions del cicle integral de l'aigua o xarxes o serveis dintre de l'objecte social de l'empresa, continuant amb propietat de l'Ajuntament podran ser adscrites amb drets d'ús a la societat, sempre que la societat les accepti expressament i s'acompleixin els requisits tècnics i legals necessaris.

4.- Anualment, i dintre del primer semestre, s'efectuarà un inventari conjunt de l'Ajuntament i la societat de les xarxes i serveis cedits en drets d'ús, a l'efecte d'incloure les altes i excloure les baixes que es produeixin en quant a quantitats i valoracions econòmiques.

5.- A l'apartat 4.2.2.2.5. de la memòria aprovada per a la prestació del servei consta la valoració del patrimoni cedit en ús segons una relació detallada i corresponent al 2004, per a l'abastament d'aigua per un import de 24.962.319 euros. Així mateix, a l'apartat 4.2.3.2.3. de la mateixa memòria consta la valoració del patrimoni cedit en ús segons relació detallada i corresponent a l'any 2004, per ús del servei de clavegueram en baixa, per un import de 14.894.352 euros.

6.- En concepte de cànon per ús dels béns de propietat municipal corresponents al servei d'abastament i cedits en ús, la societat abonarà a l'Ajuntament anualment un cànon d'abastament equivalent a la depreciació anual de l'inventari actualitzat i que per a l'any 2015 és de 400.000,00 euros. L'import de les anualitats següents del cànon esmentat es calcularà en base a la següent fórmula:

$$\text{(PROPOSTA) } Cn = Ca + 10\% \times R - 12\% \times Ia$$

Amb el següent detall de coeficients:

Cn, és l'import del cànon per drets d'ús d'abastament corresponent a l'any n
Ca, és l'import del cànon per drets d'us d'abastament corresponent a l'any anterior

R, és l'import en euros del compte de resultats de la Companyia a 31 de desembre de l'any anterior
Ia, és la inversió en euros del servei d'abastament realitzada l'any anterior

7.- En concepte de cànon per ús dels béns de propietat municipal corresponents al servei de clavegueram en baixa i cedits en ús, la societat abonarà a l'Ajuntament anualment un cànon equivalent a la depreciació anual de l'inventari actualitzat i que per a l'any 2015 és de 325.745,00 euros. L'import de les anualitats següents del cànon esmentat es calcularà en base a la següent fórmula:

(PROPOSTA) Qn = Qa + 0% x Ra – 12% x Is

Amb el següent detall de coeficients:

Qn, és l'import del cànon per drets d'ús del clavegueram corresponent a l'any n
Qa, és l'import del cànon per drets d'us del clavegueram corresponent a l'any anterior
R, és l'import en euros del compte de resultats de la Companyia a 31 de desembre de l'any anterior
Is, és la inversió en euros del servei de clavegueram realitzada l'any anterior

8.- En el cas que la Companyia d'Aigües de Vilanova i la Geltrú, SAM, fes suspensió de pagaments, fallida o qualsevol altra situació econòmica que no permetés desenvolupar l'activitat per l'objecte social de la societat en condicions normals, l'Ajuntament com a soci únic de la societat, pot aportar els fons necessaris per suplir les mancances de la mateixa, o optar per dissoldre la societat, segons l'article 25 dels seus estatuts. En el cas que l'Ajuntament fes alguna aportació econòmica a la societat, s'hauria d'arribar a un acord puntual conjunt per a tornar íntegrament l'aportació feta per l'Ajuntament a la societat en un termini de temps raonable econòmicament.

9.- Atès que la gestió del servei i la concessió demanial i cessió del dret d'ús i gaudiment dels immobles, instal·lacions, serveis i espais públics s'atorguen directament a favor d'una empresa de capital íntegrament públic, s'exonera a Companyia d'Aigües de Vilanova i la Geltrú de l'obligació de constituir les garanties corresponents als efectes d'assegurar el bon ús dels béns i de les instal·lacions i serveis.

Es vota la proposta, la qual s'aprova per unanimitat dels presents (9 vots de CiU, 7 vots del PSC, 2 vots del PP, 3 vots de la CUP i 2 vots d'ICV), amb un total de 23 vots.

AJUNTAMENT DE
Vilanova i la Geltrú

9. URBANISME, OBRES I HABITATGE. APROVACIÓ PROVISIONAL, SI ESCAU, DE LA MODIFICACIÓ PUNTUAL DEL PLA GENERAL D'ORDENACIÓ DE VILANOVA I LA GELTRÚ, EN L'ÀMBIT DEL SECTOR MASIA EN NOTARI - PIRELLI.

Relació de fets

I.- En data 3 de novembre de 2014, el Ple de l'Ajuntament, en sessió ordinària, va adoptar l'acord d'aprovar inicialment la Modificació puntual del Pla General d'Ordenació de Vilanova i la Geltrú, en l'àmbit del sector Masia En Notari – Pirelli, segons document elaborat pels serveis tècnics d'Urbanisme d'aquest Ajuntament.

Així mateix, l'esmentat Ple va acordar aprovar la suspensió de la tramitació d'instruments de planejament i gestió urbanística i l'atorgament de llicències dins l'àmbit delimitat al plànol corresponent, d'acord amb les previsions legals aplicables.

II.- La modificació proposada consisteix en la delimitació d'una Unitat d'Actuació en sòl urbà, que inclou les àrees desenvolupades segons el Pla Parcial del Sector Masia en Notari – Pirelli, aprovat definitivament el 13 de març de 2002, i posteriorment anul·lat per la sentència del Tribunal Suprem de 22 d'octubre de 2010, per tal d'adaptar el planejament a la realitat existent, que inclou la construcció de l'enllaç entre l'autopista C-32 i la carretera C-15, Eix Diagonal.

L'àmbit de la modificació inclou els sòls urbanitzables d'acord amb el plànol 3. Aquests sòls constitueixen sòls urbanitzables industrials (sector Masia en Notari – Pirelli, sector 2.14), clau 15d.

El planejament proposat en la present modificació es limita a aplicar als tres tipus de sòl descrits en la memòria del document (parcel·la industrial, vialitat i estacionament i espais lliures), les claus de sòl urbà corresponents d'acord amb la normativa urbanística del Pla General d'Ordenació de Vilanova i la Geltrú vigent. Aquesta zonificació és la que s'expressa al plànol 5 del document de modificació. El sistema d'actuació serà reparcel·lació per cooperació.

III.- L'esmentada aprovació inicial d'aquesta Modificació puntual es va sotmetre a exposició pública pel termini d'un mes des de la darrera publicació obligatòria, de conformitat amb l'article 23 del Reglament de la Llei d'urbanisme, i 85, 96 i Disposició Addicional Desena del Text refós de la Llei d'urbanisme, i es va publicar l'acord d'aprovació inicial en el Butlletí Oficial de la Província de Barcelona, de data 24 de novembre de 2014, i en el Diari de

Vilanova, de data 21 de novembre de 2014, així com en el tauler d'edictes de l'Ajuntament i en la pàgina web municipal. En el decurs del dit termini d'exposició pública no s'ha presentat cap al·legació al respecte.

Així mateix, en data 27 de novembre de 2014 van tenir entrada en el registre corresponent les sol·licituds d'informes sectorials a la Direcció General de Carreteres i Autopistes de Catalunya, SA. Transcorregut en excés el termini d'un mes per emetre l'informe previst a l'art. 85.5 TRLUC, es poden prosseguir les actuacions, segons l'art. 83.3 de la Llei 30/1992, de 26 de novembre, de règim jurídic de les administracions públiques i del procediment administratiu comú.

IV.- Dins aquest tràmit, d'acord amb l'informe favorable dels serveis tècnics d'Urbanisme incorporat a l'expedient, s'ha aprofitat per introduir alguns aclariments referents al responsable del pagament de l'increment de l'aprofitament de la Unitat d'Actuació i del cost de les obres d'urbanització pendents, així com determinades correccions formals i materials.

Així doncs, segons dit informe el document per a l'aprovació provisional corregeix i substitueix els següents punts respecte del document aprovat inicialment:

- 5. Descripció de la Modificació

  5.4 Resum de la Modificació

  Document aprovat inicialment:
  Tanmateix, es procedirà a la valoració de l'increment d'aprofitament que es genera amb les determinacions de la present modificació als efectes de valorar la cessió del 10% d'aquest aprofitament.

  Document per a l'aprovació provisional:
  Tanmateix, es procedirà a la valoració de l'increment d'aprofitament que es genera amb les determinacions de la present modificació als efectes de valorar la cessió del 10% d'aquest aprofitament per part de l'empresa titular del sòl privat de la unitat d'actuació.

- 6. Programa d'actuació

  Document aprovat inicialment:
  La modificació que es proposa en la present modificació serà d'execució immediata després de la seva aprovació. Les actuacions pendents d'execució consisteixen en l'execució de la urbanització de

l'espai lliure situat al nord de l'àmbit, que inclou l'adequació del camí perimetral, i de les obres de condicionament i jardineria que seran definides al corresponent projecte d'urbanització, que definirà l'abast, la configuració i el cost de les càrregues pendents de la unitat d'actuació definida en aquesta modificació.

<u>Document per a l'aprovació provisional:</u>
La modificació que es proposa en la present modificació serà d'execució immediata després de la seva aprovació. Les actuacions pendents d'execució consisteixen en l'execució de la urbanització de l'espai lliure situat al nord de l'àmbit, que inclou l'adequació del camí perimetral, i de les obres de condicionament i jardineria que seran definides per la corresponent modificació del projecte d'urbanització, que definirà l'abast, la configuració i el cost de les càrregues pendents de la unitat d'actuació definida en aquesta modificació. El cost de les obres pendents anirà a càrrec de l'empresa titular del sòl privat de la unitat d'actuació.

Correcció d'errades:

- Al punt 5.7 Valoració de l'increment d'aprofitament i cessió del 10% es substitueix:

  La cessió d'aquest 10% haurà de fer-se en metàl·lic a l'Ajuntament de Vilanova, doncs no és mineralitzable físicament en estar inclòs dins l'activitat en funcionament.

  Pel següent text:

  La cessió d'aquest 10% haurà de fer-se en metàl·lic a l'Ajuntament de Vilanova i la Geltrú, doncs no és materialitzable físicament en estar inclòs dins l'activitat en funcionament.

- Normativa Urbanística

  Les referències a l'article 192bis ha de ser a l'article **169bis**

- ANNEX 3 Valoració del Sòl

  Al punt *Estat de l'entorn i de la parcel·la* s'ha de substituir: .....el sòl privat construït fou de 107.133 m2 per***...el sòl privat construït fou de 107.113 m2.***

AJUNTAMENT DE
Vilanova i la Geltrú

Fonaments de dret

1.- De conformitat amb l'art. 96 del Decret legislatiu 1/2010, de 3 d'agost, pel qual s'aprova el Text refós de la Llei d'urbanisme, i l'art. 117.3 del Reglament de la Llei d'urbanisme (aprovat per Decret 305/2006, de 18 de juliol), la tramitació de les modificacions dels plans urbanístics se subjecta al mateix procediment que la seva formació, amb les excepcions que s'estableixin per reglament i les particularitats previstes legalment.

2.- L'òrgan municipal competent per a l'adopció de l'acord d'aprovació provisional de la present Modificació puntual de Pla General és el Ple de l'Ajuntament, de conformitat amb l'article 22.2 c) de la Llei de bases de règim local, en relació amb l'article 85.1 del Decret legislatiu 1/2010, de 3 d'agost, pel qual s'aprova el Text refós de la Llei d'urbanisme.

D'acord amb l'article 47.2 ll) de la referida Llei de bases de règim local i l'art. 114.3 k) del Decret legislatiu 2/2003, de 28 d'abril, pel qual s'aprova el Text refós de la Llei municipal i de règim local de Catalunya, el referit acord requereix el vot favorable de la majoria absoluta del nombre legal de membres de la corporació.

La seva tramitació s'ha de subjectar a les mateixes disposicions que en regeixen la formació (concretament, arts. 85 i 96 del Text refós de la Llei d'urbanisme) i l'òrgan competent per a la seva aprovació definitiva és la Comissió Territorial d'Urbanisme de Barcelona (art. 80 a) TRLUC).

Per tot l'exposat, i de conformitat amb el Decret legislatiu 1/2010, de 3 d'agost, pel qual s'aprova el Text refós de la Llei d'urbanisme i el Reglament que la desenvolupa, i vista la proposta de la Comissió Informativa de Serveis a la Ciutat, aquest Ple de l'Ajuntament acorda:

ACORD

"**PRIMER.** Aprovar provisionalment la Modificació puntual del Pla General d'Ordenació de Vilanova i la Geltrú, en l'àmbit del sector Masia En Notari – Pirelli, que incorpora en document refós determinats aclariments i correccions formals i materials, segons consta a l'informe favorable dels serveis tècnics d'Urbanisme incorporat a l'expedient.

SEGON. Trametre el present acord, juntament amb una còpia de l'expedient administratiu complet, tres exemplars del document de Modificació puntual de Pla General d'Ordenació, degudament diligenciats, així com una còpia del dit document en suport informàtic a la Comissió Territorial d'Urbanisme de

Barcelona per a la seva aprovació definitiva, d'acord amb l'article 80 a) del Text refós de la Llei d'urbanisme (Decret legislatiu 1/2010, de 3 d'agost).

TERCER. Donar a aquest acord la publicitat que sigui preceptiva i notificar-lo a l'entitat l'empresa Prysmian, Cables y Sistemas, S.A., amb expressió dels recursos que siguin escaients."

Per a l'aprovació d'aquesta proposta es necessita majoria qualificada.

Es vota la proposta, la qual s'aprova amb el resultat següent:

Vots a favor: CiU (9), PSC (7) i ICV (2) = 18 vots
Abstencions: PP (2) i CUP (3) = 5 vots

10. URBANISME, OBRES I HABITATGE. APROVACIÓ PROVISIONAL, SI ESCAU, DE LA MODIFICACIÓ PUNTUAL DEL PLA GENERAL D'ORDENACIÓ URBANÍSTIC A LA FINCA "MAS RICART", DEL TERME MUNICIPAL DE VILANOVA I LA GELTRÚ.

Aquest punt es deixa SOBRE LA TAULA. *La proposta és la següent:*

Relació de fets

I.- En data 7 de juliol de 2014, el Ple de l'Ajuntament va aprovar inicialment la Modificació puntual del Pla General d'Ordenació Urbanístic a la finca "Mas Ricart", del terme municipal de Vilanova i la Geltrú, promogut per la Societat Agrària de Transformació Nº 5166, amb nom Hermanos Gargallo, assumint expressament la iniciativa pública per a la seva formulació, d'acord amb l'article 101.3 del Text refós de la Llei d'urbanisme, d'acord amb la Memòria Justificativa incorporada a l'expedient.

De conformitat amb l'informe favorable de l'arquitecte municipal incorporat a l'expedient, la proposta presentada té les següents mancances de caràcter no fonamental que caldrà incorporar en un document refós com a condició prèvia al tràmit d'aprovació provisional:

- L'avaluació econòmica de la rendibilitat de l'operació que preveu l'article 99.1.c del Text refós de la Llei d'urbanisme (TRLU), per als casos de transformació dels usos.
- L'establiment, en la normativa de la MPPGOU, de l'obligació de formular una reparcel·lació econòmica o altre sistema de compensació admès en dret, per tal de materialitzar la cessió de l'increment de l'aprofitament que correspongui, com a condició de desenvolupament del Pla Especial

Urbanístic (PEU), necessari per a la introducció dels nous usos, així com el capítol de compromisos del promotor corresponent.

- La previsió en el document d'agenda de l'execució immediata i l'establiment del termini concret d'execució, tal com preveu l'article 99.1.b del TRLU, per als casos de transformació dels usos. Dita agenda establirà el marc temporal general que haurà de concretar i desenvolupar el necessari PEU. L'agenda o la normativa establiran l'ordre de les actuacions i les condicions temporals per a l'obtenció de llicències, de manera que els interessos públics i les proteccions que preveu el planejament restin garantides.
- La justificació que preveu l'article 97.2.b del TRLU, amb relació a la coherència de la modificació amb el model d'ordenació establert pel planejament urbanístic general vigent.
- Les limitacions generals i directrius per a la formulació del PEU, destinades a la preservació de l'ús agrícola i la compatibilitat d'aquest amb els nous usos de lleure que es proposa d'introduir, d'acord amb la justificació prescrita al punt anterior.

Així mateix, l'esmentat Ple va acordar aprovar la suspensió de la tramitació d'instruments de planejament i de gestió urbanística i l'atorgament de llicències dins l'àmbit delimitat al plànol corresponent, d'acord amb les previsions legals aplicables.

II.- D'acord amb la Memòria Justificativa del document de Modificació puntual del PGO objecte del present expedient, l'objectiu de dita modificació és la incorporació en la finca de Mas Ricart, prèvia formulació d'un Pla especial, dels següents usos, actualment no admesos:

- Aparcament d'autocaravanes, caravanes i remolcs.
- Activitats col·lectives de caràcter esportiu, cultural, educació en el lleure i d'esbarjo que es desenvolupin a l'aire lliure, sense exhibició al públic.

Per tal d'assolir aquests objectius, la MPPGOU presentada crea una nova clau 18a i qualifica la finca de Mas Ricart amb aquesta nova clau. La dita nova clau té una regulació semblant a la clau 18, qualificació actual de la finca, amb la diferència que incorpora els usos esmentats abans, no permesos en la clau 18. La implantació de dits nous usos requerirà, en qualsevol cas, la formulació i aprovació prèvia a la llicència d'un Pla especial urbanístic.

Amb anterioritat a dita aprovació inicial, el 16 de gener de 2014 l'Oficina Territorial d'Avaluació Ambiental comunicà a l'Ajuntament la següent resolució:

"-1 Declarar la no-subjecció a avaluació ambiental de la Modificació puntual del Pla general d'ordenació a la finca Mas Ricart al terme municipal de Vilanova i la Geltrú.

-2 Indicar a l'Ajuntament de Vilanova i la Geltrú que caldrà sol·licitar informe de l'Oficina Territorial d'Acció i Avaluació Ambiental de Barcelona sobre el Pla especial urbanístic que desenvolupi les determinacions de la present Modificació puntual de Pla general d'ordenació, el qual haurà de concentrar les possibles noves construccions sobre la parcel·la ja edificada, i incorporar-hi les mesures ambientals corresponents."

III.- L'esmentada aprovació inicial d'aquesta modificació puntual es va sotmetre a exposició pública pel termini d'un mes des de la darrera publicació obligatòria, de conformitat amb l'article 23 del Reglament de la Llei d'urbanisme, i 85, 96 i Disposició addicional desena del Text refós de la Llei d'urbanisme, i es va publicar l'acord d'aprovació inicial en el Butlletí Oficial de la Província de Barcelona, de data 24 de juliol de 2014, i en el Diari de Vilanova de data 25 de juliol de 2014, així com en el tauler d'edictes de l'Ajuntament i en la pàgina web municipal.

En el decurs del dit termini d'exposició pública, es va presentar escrit d'al·legacions de data 23 de setembre de 2014 (registre d'entrada núm. 2014026113) per part del Sr. xxxxxxxxxxxxxxx, en nom i representació, en qualitat de president, de l'Agrupació per a la Protecció del Medi Ambient (APMA).

IV.- Així mateix, el 29 de setembre de 2014, es va sol·licitar informe al Departament d'Agricultura i Pesca de la Generalitat de Catalunya. Aquesta sol·licitud va tenir entrada en data 1 d'octubre de 2014 (registre d'entrada núm. 0005E/16638/2014). Transcorregut en excés el termini d'un mes per emetre l'informe previst a l'article 85.5 TRLUC, es poden prosseguir les actuacions, segons l'art. 83.3 de la Llei 30/1992, de 26 de novembre, de règim jurídic de les administracions públiques i del procediment administratiu comú.

V.- En data 9 de febrer de 2015 va tenir entrada en aquest Ajuntament el document refós presentat pel Sr. xxxxxxxxxxxxx, en nom i representació de la promotora, per al present tràmit d'aprovació provisional, amb el que es dóna compliment a les prescripcions efectuades en l'acord d'aprovació inicial (mancances de caràcter no fonamental) d'acord amb l'informe de l'arquitecte municipal incorporat a l'expedient.

VI.- Vist l'informe favorable elaborat pels Serveis Tècnics d'Urbanisme incorporat a l'expedient, pel qual es desestimen totalment les al·legacions presentades en data 23 de setembre de 2014 (registre d'entrada núm. 2014026113) per part del Sr. xxxxxxxxxxxxxxx, en nom i representació, en

qualitat de president, de l'Agrupació per a la Protecció del Medi Ambient (APMA), així com s'informa favorablement el document refós presentat per la promotora per al present tràmit d'aprovació provisional. El referit informe presenta el següent contingut en els seus apartats 6, 7 i 8:

"**6. Condicions a l'aprovació inicial**

El text refós incorpora les condicions prescrites per part de l'Ajuntament en l'acord d'aprovació inicial.

- L'avaluació econòmica de la rendibilitat de l'operació que preveu l'article 99.1.c del TRLUC, per als casos de transformació dels usos.
- L'establiment, en la normativa de la *MPGOU de Mas Ricart*, de l'obligació de formular una reparcel·lació econòmica o altre sistema de compensació admesa en dret, per tal de materialitzar la cessió de l'increment de l'aprofitament que correspongui, com a condició de desenvolupament del Pla Especial Urbanístic (PEU), necessari per a la introducció dels nous usos, així com el capítol de compromisos del promotor corresponent.
- La previsió en el document d'agenda de l'execució immediata i l'establiment del termini concret d'execució, tal com preveu l'article 99.1.b del TRLUC, per als casos de transformació d'usos. Dita agenda establirà el marc temporal general que haurà de concretar i desenvolupar el necessari PEU. L'agenda o la normativa establiran l'ordre de les actuacions i les condicions temporals per a l'obtenció de llicències, de manera que els interessos públics i les proteccions que preveu el planejament restin garantides.
- La justificació que preveu l'article 97.2.b del TRLUC, amb relació a la coherència de la modificació amb el model d'ordenació establert pel planejament urbanístic general vigent.
- Les limitacions generals i directrius per a la formulació del PEU, destinades a la preservació de l'ús agrícola i la compatibilitat d'aquest amb els nous usos de lleure que es proposa introduir, d'acord amb la justificació descrita al punt anterior.

7. Al·legacions presentades i proposta de resolució

L'al·legació formulada pel Sr. xxxxxxxxxxxxxx, en representació de l'APMA, vers l'acord d'aprovació inicial de la MPGOU de Mas Ricart es resumeix en els següents punts.

- La Modificació puntual del Pla general d'ordenació proposa permetre nous usos recreatius i esportius a l'aire lliure a més de l'ús principal d'aparcament d'autocaravanes.
- El Pla Especial que es redacti pot permetre l'aparcament exterior d'autocaravanes.

- La Modificació puntual del Pla General d'Ordenació està sotmesa a avaluació ambiental perquè altera la qualificació del sòl no urbanitzable i hi introdueix nous usos.
- La coberta de les naus on es preveu l'aparcament és de fibrociment.
- La Modificació puntual del Pla General d'Ordenació només està justificada per interessos privats.
- Es posa en perill una zona agrícola de gran interès paisatgístic.

En resposta a les al·legacions presentades s'ha de dir el següent:

- Segons la Modificació del Text refós de la Llei d'urbanisme de Catalunya, de 22 de febrer, es permet l'ús d'aparcament de caravanes, autocaravanes i remolcs tenda sempre que ho permeti el planejament urbanístic general del municipi. L'article 33 del planejament vigent recull aquest ús.
- L'apartat 1.2 de la Memòria del document defineix clarament els objectius de la modificació: "*es pretén la modificació de la qualificació de la finca per admetre l'ús d'aparcament d'autocaravanes, caravanes i remolcs, ... els usos recreatius i esportius a l'aire lliure*".

  A la Memòria del document es proposa fer una primera fase en forma d'aparcament cobert i, una segona en forma d'aparcament descobert, així com desenvolupar una activitat esportiva a l'aire lliure. Tots aquests punts hauran d'estar degudament detallats en el Pla Especial o en la seva Modificació, si fos el cas.
- Durant el transcurs d'aquest procés s'ha fet la consulta al Departament de Territori i Sostenibilitat per conèixer si era necessari redactar un informe d'avaluació ambiental. La resposta rebuda dóna raó als arguments indicats en el punt 3 de la Memòria i a la conclusió expressada.

  La resolució de l'Oficina Territorial d'Avaluació Ambiental de declarar la no-subjecció a avaluació ambiental de la *MPGOU de Mas Ricart* es recull en l'acord de Ple de l'ajuntament de data 7 de juliol de 2014.
- L'article 47.4 de la Llei d'urbanisme determina que es poden realitzar actuacions específiques en sòl no urbanitzable d'interès públic per situar activitats col·lectives de caràcter esportiu, cultural, d'educació en el lleure i d'esbarjo que es desenvolupin a l'aire lliure.

  Per tant, aquesta Modificació està justificada per la confluència de l'interès públic i privat descrits al punt 1.3 de la Memòria.
- El document de Pla especial que caldrà redactar i tramitar i el procés de l'obtenció de la llicència municipal d'activitats i d'obres detallaran tots els aspectes a corregir o executar tant de les edificacions existents com de l'abast dels usos permesos.

Com a conseqüència, es proposa desestimar les al·legacions esmentades pel que fa al seu contingut tècnic.

8. Conclusions

Tenint en compte tot allò exposat anteriorment, i sense perjudici d'altres criteris tècnics o jurídics millor fonamentats, els tècnics sotasignats informen en sentit favorable l'aprovació provisional del text refós de la MODIFICACIÓ PUNTUAL DEL PLA GENERAL D'ORDENACIÓ URBANA EN LA QUALIFICACIÓ DE LA FINCA MAS RICART."

Fonaments de dret

1.- De conformitat amb l'article 96 del Decret legislatiu 1/2010, de 3 d'agost, pel qual s'aprova el Text refós de la Llei d'urbanisme, i l'article 117.3 del Reglament de la Llei d'urbanisme (aprovat per Decret 305/2006, de 18 de juliol), la tramitació de les modificacions dels plans urbanístics se subjecta al mateix procediment que la seva formació, amb les excepcions que s'estableixin per reglament i les particularitats previstes legalment.

2.- L'òrgan municipal competent per a l'adopció de l'acord d'aprovació provisional de la present modificació puntual de Pla General és el Ple de l'Ajuntament, de conformitat amb l'article 22.2 c) de la Llei de bases de règim local, en relació amb l'article 85. 1 del Decret legislatiu 1/2010, de 3 d'agost, pel qual s'aprova el Text refós de la Llei d'urbanisme.

D'acord amb l'article 47.2 ll) de la referida Llei de bases de règim local i l'art. 114.3 k) del Decret legislatiu 2/2003, de 28 d'abril, pel qual s'aprova el Text refós de la Llei municipal i de règim local de Catalunya, el referit acord requereix el vot favorable de la majoria absoluta del nombre legal de membres de la corporació.

La seva tramitació s'ha de subjectar a les mateixes disposicions que en regeixen la formació (concretament, arts. 85 i 96 del Text refós de la Llei d'urbanisme) i l'òrgan competent per a la seva aprovació definitiva és la Comissió Territorial d'Urbanisme de Barcelona (art. 80 a) TRLUC).

Per tot l'exposat, i de conformitat amb el Decret Legislatiu 1/2010, de 3 d'agost, pel qual s'aprova el Text refós de la Llei d'urbanisme i el Reglament que la desenvolupa, la Comissió Informativa de Serveis a la Ciutat proposa al Ple de l'Ajuntament l'adopció de l'acord següent:

ACORD

"**PRIMER.** Desestimar les al·legacions presentades en data 23 de setembre de 2014 (registre d'entrada núm. 2014026113) per part del Sr. xxxxxxxxxxxxxxx,

en nom i representació, en qualitat de president, de l'Agrupació per a la Protecció del Medi Ambient (APMA), d'acord amb els motius i justificacions continguts a l'informe dels serveis tècnics d'Urbanisme, incorporat a l'expedient.

SEGON. Aprovar provisionalment la Modificació puntual del Pla general d'ordenació urbanístic a la finca "Mas Ricart", del terme municipal de Vilanova i la Geltrú, promogut per la Societat Agrària de Transformació Nº 5166, amb nom Hermanos Gargallo. El referit document refós de modificació incorpora el compliment de les prescripcions efectuades en l'acord d'aprovació inicial (mancances de caràcter no fonamental) d'acord amb l'informe dels serveis tècnics d'Urbanisme incorporat a l'expedient.

TERCER. Trametre el present acord, juntament amb una còpia de l'expedient administratiu complet, tres exemplars del document de Modificació puntual del Pla General d'Ordenació, degudament diligenciats, així com una còpia del dit document en suport informàtic a la Comissió Territorial d'Urbanisme de Barcelona per a la seva aprovació definitiva, d'acord amb l'article 80 a) del Text refós de la Llei d'urbanisme (Decret legislatiu 1/2010, de 3 d'agost).

QUART. Notificar el present acord als interessats que consten a l'expedient i a l'Agrupació per a la Protecció del Medi Ambient (APMA), amb expressió dels recursos que siguin escaients."

PROPOSICIONS DE L'ALCALDIA:

11. SERVEIS SOCIALS. APROVACIÓ, SI ESCAU, DEL CONVENI DE COL·LABORACIÓ ENTRE CÀRITAS DIOCESANA DE SANT FELIU DE LLOBREGAT A VILANOVA I LA GELTRÚ I L'AJUNTAMENT DE VILANOVA I LA GELTRÚ PER AL DESENVOLUPAMENT DEL PROJECTE L'ECONOMAT DE VNG.

Relació de fets

En data 24 de maig de 2013, l'Ajuntament de Vilanova i la Geltrú va sol·licitar a Prysmian Spain, SAU, a través d'un escrit, la col·laboració amb el Banc de Queviures de la ciutat a través de la cessió del local de l'antic economat de la Pirelli per a instal·lar-hi un establiment per atendre les persones i famílies de la ciutat amb ingressos insuficients o nuls, amb l'objectiu de garantir la necessitat bàsica d'alimentació.

En data 29 d'abril de 2014, la Junta de Govern Local va aprovar el Conveni de cessió d'ús d'un local per part de Prsymian Spain, SAU i l'Ajuntament de Vilanova i la Geltrú, per a l'establiment d'un servei de banc de queviures.

AJUNTAMENT DE
Vilanova i la Geltrú

Aquesta cessió d'ús es pacta per un termini mínim de **QUATRE ANYS i SIS MESOS,** prorrogables de forma tàcita per períodes d'un any.

En data 22 de maig de 2014, es va formalitzar la signatura del conveni entre Prysmian Spain, SAU i l'Ajuntament de Vilanova i la Geltrú.

En els acords de data 28 d'octubre i 3 de desembre de 2014 de la Junta de Govern Local es va aprovar l'adjudicació del contracte d'obres menors per a l'adequació del local en planta baixa per al projecte social de "l'Economat VNG", així com els convenis de mecenatge amb diferents empreses del municipi per col·laborar amb aquest projecte.

Atès que el projecte l'Economat de VNG és un servei de distribució gratuïta d'aliments que dóna continuïtat sota un nou model de gestió al servei de lliurament de queviures que ja desenvolupaven a la ciutat Càritas i Creu Roja amb el suport municipal. L'Economat de VNG és un servei social de distribució d'aliments gestionat sota la modalitat d'un supermercat, on les persones i famílies beneficiàries poden anar a buscar una quantitat d'aliments predeterminada i escollir amb un sistema de punts –relacionat amb el nombre de membres de la unitat familiar- els productes que més s'ajusten a les seves necessitats i a la seva organització dels àpats diaris, dins de l'estoc disponible a l'establiment.

L'Economat de VNG és un projecte co-liderat per les dues institucions signants del present conveni. L'exercici de la presa de decisions en relació amb la gestió del servei es farà en el si de la Comissió d'Avaluació, Millora i Seguiment, que queda constituïda i regulada segons l'acord quart d'aquest conveni.

S'adjunta informe emès per la cap de servei de Serveis Socials.

Fonaments de dret

De conformitat amb allò que disposen la Llei 7/1985, de 2 d'abril, de bases del règim local; el Decret legislatiu 2/2003, que aprova el Text refós de la Llei municipal i de règim local de Catalunya; la Llei 30/1992, de 26 de novembre, de bases del règim jurídic de les administracions públiques i del procediment administratiu comú; la Llei 12/2007, d'11 d'octubre, dels serveis socials de Catalunya i demés normativa concordant.

Per tot això aquest Ple de l'Ajuntament acorda:

ACORD

AJUNTAMENT DE
Vilanova i la Geltrú

"**PRIMER.** Aprovar el conveni de col·laboració entre Cáritas Diocesana de Sant Feliu de Llobregat i l'Ajuntament de Vilanova i la Geltrú per al desenvolupament del Projecte "L'Economat de VNG", amb el següent text:

CONVENI DE COL·LABORACIÓ ENTRE CÀRITAS DIOCESANA DE SANT FELIU DE LLOBREGAT A VILANOVA I LA GELTRÚ I L'AJUNTAMENT DE VILANOVA I LA GELTRÚ PER AL DESENVOLUPAMENT DEL PROJECTE L'ECONOMAT DE VNG

Vilanova i la Geltrú, de 2015

REUNITS

D'una part, Neus Lloveras i Massana, alcaldessa de l'Ajuntament de Vilanova i la Geltrú, amb CIF P0830800I i domicili a la plaça de la Vila, 8, de Vilanova i la Geltrú, assistida en aquest acte pel secretari de la Corporació, Isidre Martí Sardà.

D'altra part, XXXXXXXXXXXXXXXXX, actuant en nom i representació de Càritas Diocesana de Sant Feliu, en qualitat de director, amb domicili al carrer Armenteres, 35, de Sant Feliu de Llobregat.

Ambdues parts es reconeixen recíprocament la capacitat legal necessària per subscriure aquest conveni de col·laboració per al desenvolupament del projecte d'economat social de Vilanova i la Geltrú.

MANIFESTEN

Que l'Ajuntament de Vilanova i la Geltrú, en endavant l'Ajuntament, té competència reconeguda en matèria de prestació de serveis socials, d'acord amb el que regula la present normativa:

- Decret 142/2010, d'11 d'octubre, pel qual s'aprova la Cartera de Serveis Socials 2010-2011.
- Decret 27/2003, de 21 de gener, de l'atenció social primària.
- Llei 12/2007, d'11 d'octubre, de serveis socials.
- Decret 176/2000, de 15 de maig, de modificació del Decret 284/1996, de 23 de juliol, de regulació del Sistema Català de Serveis Socials.

Que Càritas Diocesana de Sant Feliu de Llobregat, en endavant Càritas, és una institució que té per missió promoure, orientar, potenciar, coordinar i realitzar l'acció caritativo-social de l'Església Catòlica envers totes les necessitats d'ajut, instrumentant per a això la comunicació cristiana de béns en totes les seves formes, respectant la legítima autonomia de les associacions.

AJUNTAMENT DE
Vilanova i la Geltrú

ANTECEDENTS I MOTIVACIÓ

I. Que és voluntat d'ambdues institucions articular la col·laboració en algunes activitats que en l'àmbit dels serveis socials es desenvolupen a la ciutat de Vilanova i la Geltrú.
II. Que són objectius de Càritas Diocesana de Sant Feliu de Llobregat i de l'Ajuntament de Vilanova i la Geltrú, des de les seves peculiaritats i competències, l'augment de la qualitat de vida dels ciutadans i ciutadanes; prevenir situacions de risc; oferir els serveis que permetin millorar l'autonomia i donar l'atenció adequada a les persones que es troben en risc d'exclusió social.
III. Que l'objecte de treball de Càritas conflueix directament amb el de l'Ajuntament de Vilanova i la Geltrú pel que fa a la cobertura de necessitats bàsiques, entre elles la vulnerabilitat alimentària, i que aquest acord institucional pretén consolidar-lo i fer-lo explícit.
IV. Que el projecte l'Economat de VNG és un servei de distribució gratuïta d'aliments que dóna continuïtat sota un nou model de gestió al servei de lliurament de queviures que ja desenvolupaven a la ciutat Càritas i Creu Roja amb el suport municipal. L'economat de VNG és un servei social de distribució d'aliments gestionat sota la modalitat d'un supermercat, on les persones i famílies beneficiàries poden anar a buscar una quantitat d'aliments predeterminada i escollir amb un sistema de punts –relacionat amb el nombre de membres de la unitat familiar- els productes que més s'ajusten a les seves necessitats i a la seva organització dels àpats diaris, dins de l'estoc disponible a l'establiment.
V. Que L'Economat de VNG és un projecte co-liderat per les dues institucions signants del present conveni. L'exercici de la presa de decisions en relació amb la gestió del servei es farà en el si de la Comissió d'Avaluació, Millora i Seguiment, que queda constituïda i regulada segons l'acord quart d'aquest conveni.
VI. Que l'Economat de VNG és el resultat de la suma d'esforços de l'administració, del tercer sector i del sector empresarial, així com de la societat civil.
VII. Que els valors que regeixen el projecte són:
    a. Amplitud de resposta: La finalitat d'aquest servei és donar resposta al dret fonamental a l'alimentació, ampliant l'actual sistema de cobertura de necessitats bàsiques de la població amb risc d'exclusió social, consolidant el treball en xarxa que s'està realitzant entre les institucions locals i supralocals, implicant i capacitant les persones usuàries a afrontar d'una forma autònoma i responsable la situació sociofamiliar en què es troben.
    b. El finançament del projecte és públic i privat: el consens ens ha permès engegar un projecte de dimensions superiors a les possibilitats de resposta de cada una de les institucions i entitats que li donen suport.
    c. Promoció de les persones beneficiàries: les famílies usuàries passen a ser considerades part d'un projecte d'atenció que té també una vessant educativa, amb un plantejament més inclusiu que sigui promotor de xarxes de relació i d'espais d'aprenentatge relacionats amb l'alimentació saludable i amb la gestió de l'economia domèstica.
    d. Dignificació del servei: el format autoservei de l'Economat de VNG permet que les persones puguin confeccionar elles mateixes la cistella bàsica d'aliments, sent més respectuós amb les famílies usuàries i amb la seva dignitat, afavorint

la seva autonomia i la seva llibertat d'elecció al poder triar els aliments que necessita.

e. Foment de la solidaritat ciutadana: per a la viabilitat del projecte es mantindran al llarg de l'any diverses campanyes de captació d'aliments (recaptes als supermercats, centres escolars, centres cívics i altres).
f. Foment d'iniciatives de responsabilitat social corporativa en el mon empresarial: s'actuarà de manera proactiva en la cerca de mecenatge d'empreses tant pel que fa als elements que el projecte pugui necessitar (mobiliari, transport, electrodomèstics i altres) com en l'aprofitament dels aliments aptes per al consum que queden fora de la cadena de distribució ordinària dels comerços i supermercats, evitant així el malbaratament d'aliments.

En virtut de tot allò exposat, ambdues entitats formalitzen el present conveni amb subjecció als següents

ACORDS

PRIMER: Compromisos de l'Ajuntament de Vilanova i la Geltrú

1.- L'Ajuntament, a través dels Serveis Socials Bàsics, serà el responsable de fer les derivacions de les famílies beneficiàries, en base als criteris i barems establerts per la prescripció del servei. Els professionals dels Serveis Socials Bàsics faran el seguiment i les intervencions pertinents amb les famílies usuàries.

2.- L'Ajuntament ha signat un conveni amb l'empresa PRYSMIAN propietària del local situat al carrer Recreo 6-14, per a la cessió de l'espai que es destinarà al desenvolupament del servei de distribució d'aliments amb les condicions acordades al conveni de cessió.

En cas de resolució de l'esmentat conveni, l'Ajuntament es compromet a buscar un espai substitut amb característiques suficients per donar continuïtat al servei, sense que aquest compromís suposi l'assumpció de l'obligació concreta per part de l'Ajuntament d'aportar el citat espai.

3.- L'Ajuntament facilitarà el software per a la gestió informàtica de l'Economat de VNG, assumint-ne els costos corresponents.

4.- L'Ajuntament es farà càrrec de les despeses d'adequació prèvia del local on s'ubica el servei, de les despeses de manteniment i les de subministraments (aigua, llum i telèfon).

5.- L'Ajuntament realitzarà anualment una aportació econòmica suficient per garantir la sostenibilitat i viabilitat del projecte, destinada a la compra d'aliments, que serà com a mínim del 60% del pressupost anual de compra d'aliments de l'Economat.

El pressupost anual de l'Economat de VNG serà elaborat per la ***Comissió d'avaluació, millora i seguiment*** i haurà de ser aprovat per l'Ajuntament per a la seva incorporació en els pressupostos municipals

AJUNTAMENT DE
Vilanova i la Geltrú

SEGON: Compromisos de Càritas Diocesana de Sant Feliu

1.- Càritas exercirà l'activitat pròpia de la gestió de l'Economat de VNG, d'acord amb les disposicions del projecte, els acords de la Comissió d'Avaluació, Millora i Seguiment, i del present conveni.

2.- L'Economat de VNG no disposa de NIF propi; les compres d'aliments les gestionarà Càritas Diocesana de Sant Feliu de Llobregat, amb el seu NIF, al que s'acreditaran totes les despeses i ingressos fruit de la gestió del projecte.

3.- Càritas es reserva el dret de fer les derivacions de les persones o famílies que per raons d'urgència o d'altre motiu no puguin ser ateses des dels Serveis Socials bàsics, en base als criteris i barems establerts.

4.- Càritas gestionarà la recerca de les persones voluntàries, la coordinació de les seves tasques i l'oferiment de la formació i l'acompanyament que siguin necessaris per a l'òptim funcionament del servei. Assumirà també el cost econòmic de l'assegurança obligatòria de tothom que realitza tasques de voluntariat a l'Economat de VNG.

5.- Càritas aportarà a l'Economat de VNG tots els aliments que rebi de la Comunitat Europea, de la Fundació Banc dels Aliments i d'altres empreses, entitats i particulars, així com dels donatius econòmics que es rebin per a aquesta finalitat.

6.- Càritas vetllarà per la gestió de la compra d'aliments al millor preu possible comparant els costos amb els diferents establiments proveïdors i garantirà la provisió de l'estoc i la variació de productes acordats per la Comissió d'Avaluació, Millora i Seguiment de l'Economat de VNG.

7.- Càritas realitzarà anualment una aportació econòmica per la compra d'aliments en funció del pressupost anual de l'Economat de VNG elaborat per la ***Comissió d'avaluació, millora i seguiment***, que serà com a màxim del 40% del pressupost anual de compra d'aliments de l'Economat.

8.- Càritas assumirà la gestió i el cost del trasllat i del transport dels aliments a l'Economat de VNG.

9.- El pressupost anual de l'Economat de VNG serà elaborat per la ***Comissió d'avaluació, millora i seguiment*** i haurà de ser aprovat per el Consell de Càritas Diocesana de Sant Feliu de Llobregat per a la seva incorporació en els pressupostos municipals.

TERCER: Compromisos de Càritas Diocesana de Sant Feliu i de l'Ajuntament de Vilanova i la Geltrú

1.- Impuls i coordinació de campanyes de recapte d'aliments com un dels valors que regeix aquest projecte.

2.- Organització i implementació d'accions formatives i d'espais educatius que donin cobertura no només a les necessitats bàsiques, sinó també a les necessitats estratègiques: prevenció, convivència i ampliació de la xarxa de relacions, cuina saludable i econòmica, i organització de l'economia domèstica.

3.- Cerca i captació proactiva de fonts econòmiques externes presentant el projecte a les convocatòries i línies de subvenció de diferents entitats públiques i privades, així com recerca de patrocini i mecenatge del servei.

4.- Totes dues entitats nomenaran tres representants tècnics a la Comissió d'Avaluació, Millora i Seguiment de l'Economat de VNG.

QUART: Composició i funcions de la *Comissió d'avaluació, millora i seguiment de l'Economat de VNG*

Aquesta comissió és l'òrgan encarregat de vetllar pel bon funcionament de l'Economat i fer-ne el seguiment, i estudiar les qüestions generals de gestió, atenció i funcionament del servei.

Es reunirà almenys un cop cada tres mesos i sempre que alguna de les dues parts ho consideri necessari.

***Composició de la comissió*:**

La comissió estarà integrada per part de Càritas:

- Coordinador de Càritas Interparroquial de Vilanova i la Geltrú
- Tècnic de referència al Garraf de Càritas Diocesana de Sant Feliu de Llobregat.
- Responsable general del projecte per part de Càritas.
- Responsable econòmic.
- Responsable de voluntariat.

I per part de l'ajuntament de Vilanova i la Geltrú:

- Cap de la Regidoria de Serveis Socials.
- Coordinadora de projectes i treballs en xarxa de la Regidoria de Serveis Socials.
- Tènic/a dels equips d'intervenció dels Serveis Socials bàsics.

Funcions de la comissió:

- Vetllar, fer el seguiment i prendre les decisions relatives al bon funcionament del servei.
- Vetllar pel seguiment dels compromisos establerts al projecte i al present conveni.
- Valorar i proposar accions de millora contínua i determinar canvis necessaris.
- Elaborar el pressupost anual del servei i presentar-lo a l'Ajuntament per a la seva aprovació.

- Avaluar el funcionament i elaborar les memòries anuals i els informes de seguiment que siguin oportuns, com a mínim amb caràcter trimestral.
- Fer el seguiment dels indicadors d'avaluació descrits al projecte.
- Valorar la possibilitat de contractació de personal de suport.

CINQUÈ: Condicions de justificació i tramesa de fons

L'aportació dels fons per a la compra d'aliments, aprovats en el pressupost anual de l'Economat, podran fer-se de forma mensual o de la manera que determinin les respectives tresoreries de les dues entitats, però sempre a la bestreta.

La *Comissió d'avaluació, millora i seguiment de l'Economat de VNG* requerirà mensualment a la subcomissió econòmica la justificació corresponent a les compres d'aliments i el marge d'ingressos disponible. Aquest informe es passarà mensualment a l'Ajuntament i, cas que es disposi de fons suficients per gestionar les compres del proper mes, les entitats podran ajornar l'aportació corresponent.

Les despeses d'aliments s'acreditaran mitjançant factures corresponents a l'any en curs.

Amb caràcter anual la Comissió elaborarà la memòria econòmica de l'activitat, que serà presentada el mes de febrer.

SETÈ: VIGÈNCIA

La vigència d'aquest conveni és a partir de la data de signatura i durant el període de vigència del conveni entre l'Ajuntament i Prysmian per a la cessió d'ús del local situat al carrer del Recreo, número 6.

VUITÈ: RESOLUCIÓ

Les parts podran demanar la resolució del conveni en cas d'incompliment de les condicions pactades i recollides en aquest document.

ANNEX: PROJECTE

I perquè consti i en prova de conformitat, signen el present conveni ambdues parts per duplicat exemplar i a un sol efecte al lloc i data indicats a l'encapçalament.

SEGON. Destinar fins a un màxim de 50.000 € per a les despeses corresponents al manteniment de l'economat, que anirà amb càrrec a l'aplicació pressupostària de despeses 35.231.2279901 del pressupost de despeses vigent.

TERCER. Destinar fins a un màxim de 100.000 € per a la compra d'aliments amb càrrec a la reserva de la Regidoria de Serveis Socials per al projecte de l'Economat social.

QUART. Facultar l'alcaldessa per a la signatura de la documentació necessària."

S'aprova la proposta per unanimitat dels presents, amb un total de 23 vots (9 vots de CiU, 7 vots del PSC, 2 vots del PP, 3 de la CUP i 2 d'ICV).

CONTROL DELS ÒRGANS DE LA CORPORACIÓ:

12. RECURSOS HUMANS I ORGANITZACIÓ INTERNA. DONAR COMPTE DEL PERSONAL EVENTUAL DE L'AJUNTAMENT.

Relació de fets

1. La Llei 27/2013, de 27 de desembre, de racionalització i sostenibilitat de l'Administració local, introdueix un nou article 104.bis, relatiu al personal eventual de les corporacions locals, establint un número màxim en funció del tram de població de cada municipi i prescriu en el seu apartat quatre que ***"el personal eventual al que se refiere los apartados anteriores tendrá que asignarse siempre a los servicios generales de las entidades locales en cuya plantilla aparezca consignado. Sólo excepcionalmente podrá asignarse, con carácter funcional, a otros de los servicios o departamentos de la estructura propia de la entidad local, si así lo reflejara expresamente su reglamento orgánico"***.

2. És voluntat d'aquest Ajuntament regular, mitjançant la seva previsió expressa al Reglament Orgànic Municipal, aquesta assignació excepcional que permet la norma anteriorment mencionada, amb la finalitat de contribuir a una millor i més flexible gestió dels recursos humans de l'Ajuntament.

3. Igualment, l'esmentat precepte determina que les corporacions locals publicaran semestralment en la seu electrònica i al BOP el nombre dels llocs de treball reservats a personal eventual, i el president informarà al Ple trimestralment sobre el compliment del que determina l'article 104 esmentat.

A aquest efecte, la denominació, característiques, retribució i adscripció actual del personal eventual de la corporació és la següent:

- Auxiliar Administratiu de grup municipal. Retribució 897,17€ bruts mensuals, distribuïts en 14 pagues l'any. Dedicació 17,5 hores setmanals.
- Director dels Serveis Urbanístics i Territorials. Retribució 3.707,14€ bruts mensuals, distribuïts en 14 pagues l'any, més dietes per desplaçaments i carburant. Dedicació 37,5 hores setmanals.
- Tècnica de Suport Administratiu de grup municipal. Retribució 2.999,72€ bruts mensuals, distribuïts en 14 pagues l'any. Dedicació 37,5 hores setmanals.
- Administrativa de grup municipal. Retribució 991,91€ bruts mensuals, distribuïts en 14 pagues l'any. Dedicació 17,5 hores setmanals.

Fonaments de dret

1. Article 104. bis de la Llei 27/2013, de 27 de desembre, de racionalització i sostenibilitat de l'Administració local.

2. Articles 22.2.d) i 49, de la Llei 7/85, de 2 d'abril, reguladora de les bases de règim local (LBRL), que atribueixen competència al Ple per aprovar o modificar el Reglament Orgànic Municipal i el procediment a seguir.

3. Article 47.2.f) de la LBRL, que estableix la necessitat que l'acord de modificació del ROM compti amb la majoria absoluta del número legal de membres de la corporació.

L'Ajuntament, malgrat no compartir el contingut de la Llei 27/2013, de 27 de desembre, i haver interposat un recurs en defensa de l'autonomia local davant el Tribunal Constitucional, reconeix que és una llei en vigor i aplicable i, en conseqüència, adopta l'acord següent:

"**PRIMER.** Donar compte de la denominació, característiques, retribució i adscripció actual del personal eventual actualment al servei de la corporació:

- Auxiliar Administratiu de grup municipal. Retribució 897,17€ bruts mensuals, distribuïts en 14 pagues l'any. Dedicació 17,5 hores setmanals.

- Director dels Serveis Urbanístics i Territorials. Retribució 3.707,14€ bruts mensuals, distribuïts en 14 pagues l'any, més dietes per desplaçaments i carburant. Dedicació 37,5 hores setmanals.

- Tècnica de Suport Administratiu de grup municipal. Retribució 2.999,72€ bruts mensuals, distribuïts en 14 pagues l'any. Dedicació 37,5 hores setmanals.

- Administrativa de grup municipal. Retribució 991,91€ bruts mensuals, distribuïts en14 pagues l'any. Dedicació 17,5 hores setmanals.

SEGON. Publicar semestralment en la seu electrònica i al BOP el nombre de llocs de treball reservats a personal eventual. A més, l'Alcaldia informarà trimestralment al Ple del compliment del que prescriu l'article 104-bis de la Llei 27/2013, de 27 de desembre."

El Ple de l'Ajuntament es dóna per assabentat.

MOCIONS

Grup Municipal d'ICV

13. MOCIÓ PER DONAR SUPORT A LA SIMPLIFICACIÓ DE LES OBLIGACIONS TRIBUTÀRIES PER A LES ENTITATS SENSE ÀNIM DE LUCRE.

Es deixa aquesta moció SOBRE LA TAULA.

El text presentat és el següent:

La nova Llei de l'Impost sobre Societats, aprovada a finals de novembre (Llei 27/2014, de 27 de novembre, de l'Impost de Societats) ha introduït canvis substancials respecte la llei anterior, aplicables des de l'1 de gener de 2015, entre les quals hi ha l'obligatorietat de presentar declaració per part de totes les entitats sense ànim de lucre, ja siguin de l'àmbit social, cultural, cívic, esportiu, de mares i pares, de veïns, etc.

A partir d'ara, qualsevol entitat -encara que no realitzi cap activitat econòmica i amb independència del seu volum- estarà obligada a presentar l'Impost de Societats**.**

L'anterior llei preveia una excepció a l'obligació de presentar la declaració de l'Impost de Societats per les entitats sense ànim de lucre sempre que complissin tres requisits:

a) que els seus ingressos totals no superin 100.000 euros anuals.
b) que els ingressos corresponents a rendes no exemptes sotmeses a retenció no superin 2.000 euros anuals.

c) que totes les rendes no exemptes que obtinguin estiguin sotmeses a retenció.

Amb la nova regulació totes les entitats sense ànim de lucre estan obligades a presentar la declaració per totes les seves rendes, ja estiguin exemptes o no de tributar, i sigui quin sigui el volum d'ingressos de l'entitat. Això vol dir que, malgrat que l'impost no s'haurà de presentar fins al 2016, les entitats hauran de portar una comptabilitat de partida doble des de 2015 a fi de poder identificar adequadament els ingressos i despeses corresponents a rendes exemptes i no exemptes.

Al Ple del Senat del dimarts 10 de febrer, el ministre d'Hisenda i Administracions Públiques, Cristóbal Montoro, ha anunciat que el Govern "reconsiderarà" la desaparició dels supòsits d'exempció, tal com es va indicar en la Llei 27/2014, sobre l'Impost de Societats de finals de novembre de 2014.

L'eliminació d'aquests supòsits d'exempció no contribueix a la millora de la gestió, més aviat al contrari, fa cada cop més complexa la promoció de l'interès general i més difícil l'activitat de les associacions i suposarà que moltes entitats hauran d'assumir càrregues administratives molt superiors a les actuals, desproporcionades i costoses, que no es corresponen amb la seva mida ni activitat i faran cada cop més complexa la promoció de l'interès general i més difícil la supervivència de les associacions que tant contribueixen a la veritable riquesa i bé comú de la nostra societat.

Catalunya, i d'una manera molt especial Vilanova i la Geltrú, té un ampli teixit associatiu que desenvolupa una gran funció social i cívica i la majoria d'aquestes entitats tenen una implantació, amb una mínima infraestructura tècnica i de caràcter voluntari i que els seus ingressos es corresponen a les quotes dels associats, petits donatius, si és el cas, i puntuals subvencions públiques.

Són entitats imprescindibles en la construcció de comunitat i esdevenen un nivell insubstituïble en la dinamització de la societat civil, l'articulació d'estructures al servei de la comunitat i primer nivell de participació activa de la ciutadania en els quefers de la ciutat. En moltes ocasions, algunes d'elles, han estat referents en els dispositius de lluita contra la precarietat, l'atur o la pèrdua de drets bàsics (roba, aliments, energies, habitatge...).

Des d'aquesta perspectiva no sembla justificable obligar aquestes entitats petites i amb pocs recursos a assumir noves obligacions comptables i tributàries, únicament per exercir un major control sobre elles.

La nova llei impulsada pel govern de l'Estat espanyol suposa un atac al món associatiu que realitza una gran tasca social, cultural, cívica, etc., imposant noves obligacions i càrregues burocràtiques que dificulten la gestió del dia a dia, dificultant una vegada més la tasca del món associatiu i del tercer sector, que en el cas de Catalunya ha estat clau en la història del seu progrés.

En aquest sentit, catorze federacions i plataformes d'associacions, representatives de diferents àmbits i que aglutinen la major part de l'associacionisme de Catalunya, han elaborat un posicionament conjunt per manifestar el seu desacord amb la Llei 27/2014, que tracta les associacions de forma anàloga amb una societat mercantil.

Per tot això, el grup municipal d'ICV proposa al Ple l'adopció del següent

ACORD

"**PRIMER.** Instar el Govern espanyol a modificar la Llei de l'Impost sobre Societats, per tal de simplificar les obligacions tributàries de les associacions i entitats sense ànim de lucre i recuperar el supòsit de no obligació de presentació de la declaració de l'Impost sobre Societats.

SEGON. Instem les administracions públiques a desenvolupar un nou marc fiscal per a les associacions que reconegui el valor de la forma jurídica d'associació com a eina de cohesió resilient i de saludable autoorganització de la ciutadania, activa, compromesa i participativa.

TERCER. Posar a disposició de les associacions i entitats sense ànim de lucre de Vilanova i la Geltrú, un servei d'assessorament per a la presentació de les declaracions tributàries, mentre no es modifiqui la Llei de l'Impost sobre Societats.

QUART. Notificar els acords al Ministeri d'Hisenda i Administracions Públiques, als grups parlamentaris del Congrés dels Diputats, a les entitats municipalistes (FMC, ACM i FEMP) i a les associacions i entitats sense ànim de lucre de Vilanova i la Geltrú."

14. MOCIÓ PER A LA PRÒRROGA DELS CONVENIS PER SALVAR PLATJA LLARGA.

El 19 de novembre de 2008 es publicaven al DOGC les bases per al concurs d'idees d'ordenació del sector Eixample Nord de Vilanova i la Geltrú. S'iniciava, doncs, el camí i el treball que implicava pensar el desenvolupament urbanístic mitjançant una Modificació del Planejament General (MPGOU)

tendent a ajustar els estàndards urbanístics de tot el sector i un Avanç de Pla Parcial de tot l'àmbit de sòl urbanitzable per ser desenvolupat en subsectors.

L'activitat i cronograma que des del Consorci de l'Eixample Nord s'ha treballat, han tingut com un dels objectius principals complir els terminis establerts per a donar compliment als convenis de Platja Llarga, que han de permetre la seva preservació dels processos edificadors, mitjançant la transferència dels drets d'edificació al Sector de l'Eixample Nord.

Donada la paràlisi efectiva durant quasi un any i mig de l'activitat del Consell General del Consorci, provocada pels processos electorals municipals i autonòmics, ha calgut que en aquest mandat es reprogramessin els terminis dels convenis de Platja Llarga, establerts per al 2012 i prorrogats al 2016.

A hores d'ara s'està en disposició de tots els treballs necessaris per a què es pugui procedir a l'aprovació de la MPGOU, primer pas del tot necessari però no suficient per a donar compliment als requisits dels convenis de Platja Llarga.

En els darrers mesos s'ha produït en el si del Consell General del Consorci de l'Eixample Nord el trencament del consens existent fins al moment sobre el full de ruta i l'activitat del planejament, o si més no en cap moment s'havia mostrat un cert desacord amb el que s'estava fent, fet que ha posat en perill la preservació de la Platja Llarga.

Al proper maig s'efectuaran les eleccions municipals i com tothom coneix s'ha anunciat un nou avançament d'eleccions al Parlament de Catalunya pel 27 de setembre.

Des d'ICV molt ens temem que de nou entrarem en un procés de paràlisi i manca de direcció política del Consorci de l'Eixample Nord i de nou posarem en perill els compromisos i terminis establerts en els darrers convenis de Platja Llarga.

Per aquest motiu aquest Ple de l'Ajuntament acorda:

ACORD

"Que amb urgència el govern municipal es posi a gestionar amb les parts implicades la pròrroga necessària dels convenis de Platja Llarga, perquè en el pròxim Ple del mes d'abril procedim a la seva aprovació."

Es vota la moció, la qual s'aprova amb el resultat següent:

Vots a favor: CiU (9), PSC (7), PP (2) i ICV (2) = 20 vots

AJUNTAMENT DE
Vilanova i la Geltrú

Vots en contra: CUP = 3 vots

Grup Municipal de CiU

15. <u>MOCIÓ EN RELACIÓ AMB LA COMMEMORACIÓ DEL DIA INTERNACIONAL DE LES DONES.</u>

L'Estatut d'Autonomia de Catalunya afirma en el seu articulat que l'**equitat de gènere** és un valor de la societat catalana i, en el marc d'aquest ordenament jurídic que ens empara, els poders públics han d'emprendre polítiques actives per a reconèixer les dones com a subjectes socials i polítics, superar el model androcèntric i reconèixer l'expertesa femenina, així com les aportacions que les dones han fet i fan en totes les esferes polítiques, socials, econòmiques i culturals.

"Equitat" és un substantiu femení que prové etimològicament del llatí i la primera vegada que s'empra en la nostra llengua és l'any 1696, i fa referència específica a la llei natural, a la necessitat d'adaptar la norma jurídica a les particularitats de cada cas concret per evitar una interpretació rígida dels preceptes. L'equitat de gènere és un concepte complex vinculat a les polítiques de cooperació al desenvolupament que guarda una estreta relació amb la reflexió al voltant dels drets humans i la justícia social, que reconeix que el punt de partida d'homes i dones és diferent i, per tant, les necessitats són també diferents i que cal identificar-les i tractar-les per corregir el desequilibri. Així, l'equitat de gènere estableix la necessitat de reconèixer la diferència entre dones i homes per poder garantir la igualtat d'oportunitats i de tracte.

En aquest sentit, comprendre el fet que als homes i a les dones tradicionalment se'ls ha atribuït papers i responsabilitats públiques i privades diferents, és el primer pas per poder aplicar a l'acció de govern el tractament i la perspectiva, al mateix temps, dels homes i de les dones i atorgar a ambdues experiències, tradicionalment consignades pels rols de gènere, la mateixa vàlua social.

L'equitat de gènere necessita que com a societat prenguem consciència respecte del fet que el treball domèstic i familiar no és prescindible, perquè la qualitat de la vida humana en depèn i, per tant, el discurs d'omissió d'aquesta realitat és un obstacle a l'hora de planificar una disposició dels temps i del treball remunerat que respecti i garanteixi el benestar de la ciutadania.

Les polítiques per a la igualtat d'oportunitats entre homes i dones han centrat la seva acció en l'àmbit del mercat de treball remunerat i Catalunya ha assolit fites importantíssimes en aquesta direcció. Això no obstant, la base que articula la societat catalana no pot ésser només el mercat de treball, ja que la

societat que posa en el centre la feina remunerada en lloc de la qualitat de la vida humana esdevé una societat amb uns fonaments dèbils.

El progrés social no és possible sense les dones i, per tant, l'equitat de gènere és avui un horitzó imprescindible per poder aconseguir posicions d'autoritat femenina que permetin introduir l'expertesa de les dones en la gestió pública. I aquesta és una qüestió clau, no només per a les dones sinó també per al futur polític de Catalunya que vol dir, també, el seu futur social i cultural.

És necessari, en aquest sentit, un canvi individual que es converteixi en una transformació col·lectiva, un canvi en la valoració personal, social i política de les diferents esferes que conviuen i que són el motor real de les societats occidentals. L'equitat de gènere com a valor intrínsec de la societat catalana requereix pensar i estructurar les organitzacions a partir de l'experiència d'homes i dones amb l'objectiu de garantir l'accés a l'esfera pública en igualtat de condicions i sense perdre qualitat de vida, perquè les dones mai no hi hem estat disposades.

Els versos de la poeta i feminista catalana Mari Chordà així ho expressaren l'any 1976: *No canviarem agulla i fills / per eines agressives. / No volem igualtat. / Doneu-nos, sense escàndol, / ocasió d'obrir els ulls, / les portes i les finestres. / Després, les nostres mans / agafaran allò que / més els convingue / per anar fent, naturalment, / lo miracle.*

Aquest any, des de l'Institut Català de les Dones, amb la campanya institucional ***Tu mous fitxa per l'equitat de gènere,*** oferim a la societat catalana, perquè ens hi acompanyi, aquest gir en primera persona del singular i plantegem la necessitat de moure fitxa per l'equitat de gènere a títol individual amb la voluntat que aquest canvi en la percepció subjectiva iniciï una veritable revolució en el nostre imaginari col·lectiu com a poble.

Per tot això, aquest Ple de l'Ajuntament acorda:

ACORD

"**PRIMER.** Adherir-nos al Manifest per al dia 8 de març, dia internacional que commemora la igualtat d'oportunitats entre homes i dones, elaborat per la Generalitat de Catalunya, i amb el suport de les diputacions de Barcelona, Girona, Tarragona i Lleida, l'Associació Catalana de Municipis i la Federació de Municipis de Catalunya. Així com donar suport a la campanya "Tu mous fitxa. Catalunya per l'equitat de gènere", en el marc de la commemoració el 8 de març del Dia Internacional de les Dones.

AJUNTAMENT DE
Vilanova i la Geltrú

SEGON. Comunicar aquest acord a la Generalitat de Catalunya i a la Diputació de Barcelona."

DECLARACIÓ INSTITUCIONAL DEL 8 DE MARÇ DE 2015

L'Estatut d'Autonomia de Catalunya afirma en el seu articulat que l'**equitat de gènere** és un valor de la societat catalana i, en el marc d'aquest ordenament jurídic que ens empara, els poders públics han d'emprendre polítiques actives per a reconèixer les dones com a subjectes socials i polítics, superar el model androcèntric i reconèixer l'expertesa femenina, així com les aportacions que les dones han fet i fan en totes les esferes polítiques, socials, econòmiques i culturals.

"Equitat" és un substantiu femení que prové etimològicament del llatí i la primera vegada que s'empra en la nostra llengua és l'any 1696, i fa referència específica a la llei natural, a la necessitat d'adaptar la norma jurídica a les particularitats de cada cas concret per evitar una interpretació rígida dels preceptes. L'equitat de gènere és un concepte complex vinculat a les polítiques de cooperació al desenvolupament que guarda una estreta relació amb la reflexió al voltant dels drets humans i la justícia social, que reconeix que el punt de partida d'homes i dones és diferent i, per tant, les necessitats són també diferents i que cal identificar-les i tractar-les per corregir el desequilibri. Així, l'equitat de gènere estableix la necessitat de reconèixer la diferència entre dones i homes per poder garantir la igualtat d'oportunitats i de tracte.

En aquest sentit, comprendre el fet que als homes i a les dones, tradicionalment, se'ls ha atribuït papers i responsabilitats públiques i privades diferents és el primer pas per poder aplicar a l'acció de govern el tractament i la perspectiva, al mateix temps, dels homes i de les dones i atorgar a ambdues experiències, tradicionalment consignades pels rols de gènere, la mateixa vàlua social.

L'equitat de gènere necessita que com a societat prenguem consciència respecte del fet que el treball domèstic i familiar no és prescindible, perquè la qualitat de la vida humana en depèn i, per tant, el discurs d'omissió d'aquesta realitat és un obstacle a l'hora de planificar una disposició dels temps i del treball remunerat que respecti i garanteixi el benestar de la ciutadania.

Les polítiques per a la igualtat d'oportunitats entre homes i dones han centrat la seva acció en l'àmbit del mercat de treball remunerat i Catalunya ha assolit fites importantíssimes en aquesta direcció. Això no obstant, la base que articula la societat catalana no pot ésser només el mercat de treball, ja que la societat que posa en el centre la feina remunerada en lloc de la qualitat de la vida humana esdevé una societat amb uns fonaments dèbils.

El progrés social no és possible sense les dones i, per tant, l'equitat de gènere és avui un horitzó imprescindible per poder aconseguir posicions d'autoritat femenina que permetin introduir l'expertesa de les dones en la gestió pública. I aquesta és una qüestió clau, no només per a les dones sinó també per al futur polític de Catalunya que vol dir, també, el seu futur social i cultural.

És necessari, en aquest sentit, un canvi individual que es converteixi en una transformació col·lectiva, un canvi en la valoració personal, social i política de les diferents esferes que conviuen i que són el motor real de les societats occidentals. L'equitat de gènere com a valor intrínsec de la societat catalana, requereix pensar i estructurar les organitzacions a partir de l'experiència d'homes i dones, amb l'objectiu de garantir l'accés a l'esfera pública en igualtat de condicions i sense perdre qualitat de vida, perquè les dones mai no hi hem estat disposades.

Els versos de la poeta i feminista catalana Mari Chordà així ho expressaren l'any 1976: *No canviarem agulla i fills / per eines agressives. / No volem igualtat. / Doneu-nos, sense escàndol, / ocasió d'obrir els ulls, / les portes i les finestres. / Després, les nostres mans / agafaran allò que / més els convingue / per anar fent, naturalment, / lo miracle.*

Aquest any, des de l'Institut Català de les Dones, amb la campanya institucional ***Tu mous fitxa per l'equitat de gènere,*** oferim a la societat catalana, perquè ens hi acompanyi, aquest gir en primera persona del singular i plantegem la necessitat de moure fitxa per l'equitat de gènere a títol individual amb la voluntat que aquest canvi en la percepció subjectiva iniciï una veritable revolució en el nostre imaginari col·lectiu com a poble.

S'aprova la moció per unanimitat dels presents, amb un total de 23 vots (9 vots de CiU, 7 vots del PSC, 2 vots del PP, 3 de la CUP i 2 d'ICV).

Grup Municipal de la CUP

16. <u>MOCIÓ PER A UNA ESCOLARITZACIÓ PÚBLICA I DE QUALITAT A LA CIUTAT.</u>

Segons les dades de l'Institut d'Estadística de Catalunya, l'any 2012 van néixer 634 persones a Vilanova i la Geltrú, que correspondran aproximadament al nombre de matriculacions a P3 per al proper curs escolar 2014-2015. Aquesta xifra representa uns noranta alumnes menys en l'etapa Inicial respecte als 5 anys anteriors. Així, des del 2007, Vilanova i la Geltrú ha patit una davallada demogràfica notable que afecta directament al creixement vegetatiu i, de retruc, les inscripcions als centres escolars de la ciutat. Segons les previsions,

la xifra d'inscripcions total d'alumnes fins a la Secundària podria patir un descens de fins a 200 alumnes el proper curs (el Consell Escolar Municipal ha de ratificar la dada).

La degradació contínua de les instal·lacions, el tancament de línies i centres, les rebaixes en l'assignació de recursos de despesa corrent o els destinats a desenvolupar programes d'innovació, d'inclusió o bé d'atenció a la diversitat, la reducció del personal docent, tot plegat són algunes de les accions deliberades dels successius governs de la Generalitat que malmeten l'educació pública. I malgrat aquest atac, l'escola pública té un prestigi innegable: la majoria de famílies catalanes hi opten d'una manera conscient i explícita per portar-hi els seus fills i filles. El present curs escolar, 2014-2015, Vilanova i la Geltrú compta amb un total de 9.417 alumnes escolaritzats en els cursos de P3 a 4t. d'ESO (6.507 a Infantil i Primària / 2.910 a Secundària), segons l'acta del Consell Escolar Municipal de Vilanova i la Geltrú, celebrat el 15 d'octubre de 2014. El curs anterior, 2013-2014, la xifra d'infants i joves escolaritzats era de 9.200. El 66'51% (6.263) estan escolaritzats a l'escola pública i el 33'49% (3.154) ho estan a l'escola privada concertada.

Des de la CUP defensem l'educació pública universal, laica, popular, democràtica, inclusiva, participativa, coeducadora i en català. Concebem l'existència de l'escola pública concertada com una anomalia en el sistema educatiu català que cal reparar fent que aquestes passin progressivament a formar part de la xarxa pública. Per tal que l'escola pública no pateixi més atacs, cal prioritzar per davant de les línies concertades el manteniment de les línies públiques de P3 per part de l'IMET, en cas que s'hagi de dur a terme algun tancament.

És per tots aquests motius que aquest Ple de l'Ajuntament acorda:

ACORD

"**PRIMER.** Que l'Ajuntament de Vilanova i la Geltrú elabori una proposta de les necessitats educatives de la ciutat a cinc anys vista i la trameti al Departament d'Educació de la Generalitat de Catalunya.

SEGON. Que l'Ajuntament de Vilanova i la Geltrú faci el possible per blindar a un màxim de 25 alumnes per aula les ràtios dels centres educatius de la ciutat, per garantir una òptima qualitat de l'ensenyament.

TERCER. Que l'Ajuntament de Vilanova i la Geltrú faci una revisió a fons de les línies i ràtios dels centres privats concertats, per tal que si sobren línies al municipi siguin aquests centres els que hagin de disminuir l'oferta, prioritzant l'ensenyament públic."

Es vota la moció, amb votació separada de cada punt, la qual s'aprova en la seva totalitat.

El resultat de la votació és el següent:

VOTACIÓ PUNT PRIMER:

S'aprova per unanimitat dels presents, amb un total de 23 vots (9 vots de CiU, 7 vots del PSC, 2 vots del PP, 3 de la CUP i 2 d'ICV).

VOTACIÓ PUNT SEGON:

Vots a favor: PSC (7), PP (2), CUP (3) i ICV (2) = 14 vots
Vots en contra: CiU = 9 vots

VOTACIÓ PUNT TERCER:

Vots a favor: PSC (7), CUP (3) i ICV (2) = 12 vots
Vots en contra: CiU (9) i PP (2) = 11 vots

Grup Municipal del PSC

17. <u>MOCIÓ PERQUÈ ELS SERVEIS EDUCATIUS DEL GARRAF ES MANTINGUIN AL MOLÍ DE MAR.</u>

L'any 2008 es va aconseguir que els serveis educatius d'àmbit comarcal del Departament es mantinguessin de forma conjunta a Vilanova i la Geltrú, concretament al Molí de Mar. Des d'aleshores, tant el Serveis educatius del CRP, l'EAP, el CREDA o l'oficina gestora han estat ocupant part d'aquestes dependències, tant a nivell administratiu com a nivell formatiu. El Molí de Mar ha passat a ser un espai de referència del món educatiu. S'hi han fet nombroses activitats de formació i reflexió pedagògiques adreçades al personal que treballa en l'àmbit de l'ensenyament.

Recentment hem sabut que a partir del 27 de març tots aquests serveis hauran de deixar aquest espai i s'hauran de situar en altres dependències, concretament a l'espai que antigament ocupava el CDIAP a l'escola Canigó. Aquest trasllat, provocat de forma sobtada i sense cap altra explicació raonada, està produint un gran trasbals en la comunitat educativa que té relació amb aquests serveis. Ja s'ha constatat, per exemple, que no tots els serveis caben en aquest emplaçament i hi ha grans dubtes sobre els llocs on es faran reunions i trobades de formació a partir d'ara.

AJUNTAMENT DE
Vilanova i la Geltrú

Creiem que no s'ha calculat tal com calia què suposa un trasllat d'aquesta mena a mig curs. Ara caldrà fer reubicacions en altres espais que no tenen la mateixa capacitat de servei que l'actual i, el que és pitjor, caldrà prescindir de determinats equipaments que ara ja funcionaven al Molí de Mar. Aquest és el cas del CREDA (Centre de Recursos Educatius per a Deficients Auditius), un servei educatiu que té com a finalitat donar suport a la diagnosi i al tractament d'infants amb deficiències auditives de les nostres escoles i instituts, que actualment al Molí de Mar té la seu de l'àrea del Garraf, Penedès i l'Hospitalet. Així ha estat des de 2008.

Tot i que el CREDA ja existia anteriorment, ha estat al Molí de Mar que s'han pogut realitzar valoracions i audiometries de manera coordinada amb valoracions psicolingüístiques i donar atenció a l'alumnat i a les seves famílies en unes condicions òptimes. Va ser aleshores que en aquest espai s'hi va instal·lar una cabina d'observació adreçada a poder fer audiometries de nens de 0 a 2 anys. A més, en aquesta seu s'hi han anat fent jornades formatives amb professorat, MALLs i logopedes i altres activitats docents amb alumnes i grups de pares de nens sords.

Amb el canvi provocat per una decisió municipal, que té com a objectiu que tots els serveis educatius deixin l'equipament del Molí de Mar de forma immediata, constatem que es provoca una nova minva en la qualitat de l'atenció educativa a la comarca i s'obren molts interrogants. A hores d'ara encara no se sap on aniran a parar els serveis en la seva totalitat i on podran fer-se totes les activitats que es deriven d'aquests serveis: formació, reunions de seguiment, atencions individualitzades... ja que l'espai proposat no pot incloure tots els serveis que conté el Molí de Mar. Probablement, això voldrà dir que caldrà separar serveis i, en el pitjor dels casos, fer que algun d'aquests serveis hagi de traslladar-se a algun altre municipi. Es tem, per tant, que hi hagi dispersió de professionals amb la conseqüent minva en la qualitat del servei.

Fer un canvi d'ubicació a aquestes altures de curs afectarà amb tota probabilitat la qualitat del servei que s'ofereix tant a alumnes i famílies com als centres que hi treballen coordinadament. Un CREDA com el del nostre territori necessita tota una dotació en sales específiques (de valoracions audiomètriques, de valoracions lingüístiques, d'atenció logopèdica, de mediateca) i en espais de reunions per a la coordinació de professionals que a hores d'ara encara no està clara.

Creiem que tant per a aquest servei com per a la resta de serveis educatius que actualment ocupen el Molí de Mar és una mala decisió que hagin de

canviar d'ubicació tan ràpidament. Creiem que cal posar sobre la taula altres opcions i parlar-ne.

Per tot això, el Grup Municipal Socialista proposa al Ple de l'Ajuntament l'adopció del següent

ACORD

"**PRIMER.** Instar l'equip de govern municipal a que tiri enrere la decisió de traslladar els serveis del CREDA i els altres serveis educatius del Molí de Mar i els mantingui en aquesta seu.

SEGON. Instar l'equip de govern municipal a que, conjuntament amb el Departament d'Ensenyament, faci una valoració de la idoneïtat dels equipaments de la ciutat per fer un possible trasllat de tots aquests serveis en tot el seu conjunt, sense haver de separar àmbits i valorant els usos necessaris per donar un bon servei."

Es vota la moció, amb la transacció proposada, la qual s'aprova per unanimitat dels presents, amb un total de 23 vots (9 vots de CiU, 7 vots del PSC, 2 vots del PP, 3 de la CUP i 2 d'ICV).

L'acord adoptat és el següent:

"**PRIMER.** Instar l'equip de govern municipal a fer tots els passos possibles perquè els serveis del CREDA i els altres serveis educatius del Molí de Mar es mantinguin en aquesta seu fins que el trasllat no es faci amb les garanties suficients perquè no afecti la qualitat del servei i dels seus treballadors i treballadores.

SEGON. Instar l'equip de govern municipal a que, conjuntament amb el Departament d'Ensenyament, faci una valoració de la idoneïtat dels equipaments de la ciutat per fer un possible trasllat de tots aquests serveis en tot el seu conjunt, sense haver de separar àmbits i valorant els usos necessaris per donar un bon servei."

18. MOCIÓ PER GARANTIR LA TITULARITAT PÚBLICA DEL CAPI BAIX A MAR.

El Centre d'Atenció Primària Integral (CAPI) Baix a Mar va entrar en funcionament a finals de l'any 2009, després que el concurs per a la seva gestió fos guanyat pel Consorci de Serveis a les Persones (CSP).

AJUNTAMENT DE
Vilanova i la Geltrú

Durant aquests anys, el CAPI Baix a Mar ha funcionat de manera adequada i ha prestat un servei públic de qualitat a la ciutadania, tant en l'àmbit sanitari com en l'àmbit de l'atenció social, ja que cal recordar que aquest Centre d'Atenció Primària va ser concebut com una peça essencial del model d'atenció integral, de salut i social, que es pretenia establir a la nostra ciutat.

El passat 3 de febrer, arran de la pregunta parlamentària 314-17566/10, formulada pel Grup Parlamentari Socialista, el conseller de Salut de la Generalitat va citar, entre les Àrees Bàsiques de Salut que es preveu treure a concurs durant l'any 2015, l'ABS Vilanova i la Geltrú 3, corresponent al CAPI Baix a Mar.

D'altra banda, el passat 27 de novembre el Ple del Parlament de Catalunya va aprovar la Moció 159/X, sobre l'atenció primària de salut que, entre d'altres consideracions, instava el Govern a "evitar la convocatòria de concursos públics per a la gestió de les àrees bàsiques de salut que actualment estan en règim de concessió quan fineixin aquestes concessions, aplicant i desplegant les mesures previstes en informe relatiu a la Moció 3/X del Parlament de Catalunya del Grup de Treball sobre Contractació Pública". Alhora, la Moció 159/X també instava el Govern a "impulsar els canvis legislatius i normatius necessaris, tant en l'àmbit de Catalunya com de l'Estat espanyol, per a evitar la convocatòria de concursos públics per a la gestió de les àrees bàsiques de salut".

Pel seu costat, l'Informe relatiu a la Moció 3/X del Parlament de Catalunya sobre les Polítiques de Salut, en el seu apartat de conclusions proposa, entre d'altres aspectes, "evolucionar cap a un model on es demanin indicadors de la gestora, fins al punt que se li exigeixi una certa expertesa en el sector, evitant l'acreditació d'entitats que siguin purs instruments de fons de capital risc. Cal impulsar la normativa pendent de desenvolupar o revisar l'actualment existent" i "dins dels criteris de solvència tècnica, donar valor a l'expertesa en el sector salut i treball en xarxa. Dins els criteris d'adjudicació potenciar les mesures que limitin el sobrevalor de l'oferta econòmica".

Per tot això, el Ple de l'Ajuntament de Vilanova i la Geltrú acorda:

ACORD

"**PRIMER.** Exigir al Govern que compleixi l'establert per la Moció 159/X del Parlament de Catalunya, sobre l'atenció primària de salut.

SEGON. Exigir al Departament de Salut de la Generalitat de Catalunya que, en el moment de treure a concurs l'ABS Vilanova 3, tingui en compte l'establert

per l'Informe relatiu a la Moció 3/X del Parlament de Catalunya, sobre les polítiques de salut.

TERCER. Traslladar aquests acords al Govern i al Departament de Salut."

Es vota la moció, la qual s'aprova per unanimitat dels presents, amb un total de 23 vots (9 vots de CiU, 7 vots del PSC, 2 vots del PP, 3 de la CUP i 2 d'ICV).

19. MOCIÓ PER A LA PROTECCIÓ SOCIAL DELS MALALTS DE FIBROMIÀLGIA I SÍNDROME DE FATIGA CRÒNICA – ENCEFALOMIELITIS MIÀLGICA I SUPORT A LA ILP PRESENTADA PER L'ASSOCIACIÓ FM UNIÓN Y FUERZA.

La Fibromiàlgia (FM) i la Síndrome de Fatiga Crònica o Encefalomielitis Miàlgica (SFC/EM) són dues malalties diferents, però amb una manera de presentar-se i símptomes similars, de diagnòstic clínic. Las dues són malalties de causa desconeguda, cròniques i sense cura en la medicina actual, que tenen efectes invalidants per al treball i per les tasques quotidianes, efectes extremadament negatius en l'esfera laboral, social, familiar i econòmica dels qui les sofreixen. Els tractaments actuals es limiten, amb escàs èxit, a alleujar els símptomes d'ambdues patologies.

Tant la Fibromiàlgia (FM) com la Síndrome de Fatiga Crònica o Encefalomielitis Miàlgica (SFC/EM) afecten especialment a les dones, en proporcions que van de 21 dones per cada home, en el cas de la Fibromiàlgia, a 9 dones per cada home si parlem del SFC/EM.

La Fibromiàlgia (FM) és una malaltia que es caracteritza pel dolor crònic que els pacients localitzen en diferents parts de l'aparell locomotor. Aquests presenten amb freqüència una hipersensibilitat al dolor que es manifesta en pressionar en múltiples punts del cos. A més del dolor, altres símptomes que acompanyen la malaltia són la fatiga intensa, alteracions del somni, parestèsies en extremitats, depressió, ansietat, rigidesa articular, cefalees. A la complexitat de la malaltia es solen afegir els efectes secundaris dels medicaments amb els que es tracta i, molt freqüentment, la presència d'altres patologies.

Des de l'any 1992 la FM està reconeguda com a malaltia per l'Organització Mundial de la Salut i és classificada dins dels reumatismes amb el codi M79.7 en la Classificació Internacional de Malalties (CIE-10). S'estima que a Espanya afecta el 2,4% de la població general major de vint anys, la qual cosa suposa

en nombres absoluts unes 700.000 persones, la immensa majoria dones de mitjana edat. Entre el 10 i el 17% dels pacients presenten una forma severa de la malaltia.

La Síndrome de Fatiga Crònica o Encefalomielitis Miàlgica (SFC/EM) és una malaltia neurològica greu, complexa i debilitant caracteritzada per una fatiga intensa, tant física com mental, que no remet després del repòs i empitjora amb activitat física o mental. Solen acompanyar a la malaltia símptomes com feblesa en les cames, dolors musculars i articulars, deteriorament de la memòria i la concentració, intolerància a les olors, insomni i una lentíssima recuperació als esforços. La SFC/EM està classificada amb el codi G93.3 en la Classificació Internacional de Malalties (CIE-10) de l'Organització Mundial de la Salut.

A Espanya entre el 0,2% i el 0,5% de la població general pateix SFC/EM. Aproximadament el 25% dels pacients presenten una forma molt severa de la malaltia. En la seva forma més severa és un trastorn devastador, complex i altament invalidant.

La falta d'informació sobre la Fibromiàlgia i la Síndrome de Fatiga Crònica o Encefalomielitis Miàlgica provoca que en molts casos les persones que pateixen aquestes malalties es trobin amb la incomprensió i incredulitat del seu entorn, especialment en el marc de les relacions laborals, la qual cosa afegeix un patiment a unes patologies ja de per si complicades.

A aquesta incomprensió generalitzada, fins i tot entre els professionals sanitaris, s'hi afegeix la falta de suport de les institucions públiques. Avui dia les persones malaltes de FM i SFC/EM s'enfronten, a més de a les dificultats diàries inherents de la malaltia, a una infinitat de traves burocràtiques a l'hora d'aconseguir el reconeixement d'un grau de minusvalia, al sol·licitar ajudes a la dependència o prestacions econòmiques derivades dels diferents graus d'incapacitat permanent i, si escau, de lesions permanents no invalidants.

Malauradament a Espanya els procediments per a la concessió d'aquestes ajudes i prestacions es dilaten injustificadament, la normativa no es compleix o simplement fa impossible en la pràctica el seu reconeixement als malalts de FM i SFC/EM. En el cas de les incapacitats permanents les autoritats competents deneguen sistemàticament les reclamacions dels malalts de FM i SFC/EM, que es veuen obligats a recórrer, els que tenen recursos per a això, a l'Administració de Justícia per aconseguir de l'organisme corresponent el reconeixement dels seus drets.

Aquest context i la total absència d'interès a canviar la situació que han demostrat reiteradament les institucions públiques, tant nacionals com

autonòmiques, motiven la presentació de la present iniciativa legislativa popular per a la protecció social de les persones malaltes de Fibromiàlgia i Síndrome de Fatiga Crònica o Encefalomielitis Miàlgica.

Per tot això aquest Ple de l'Ajuntament acorda:

ACORD

"**PRIMER.** Donar suport al procés de recollida de signatures que faci possible la discussió parlamentària d'una reforma de la Llei a través de la Iniciativa Legislativa Popular (ILP) impulsada per l'associació FM Unió i Força, amb la finalitat que s'inclogui la Fibromiàlgia i la Síndrome de Fatiga Crònica (SFC) en els barems de l'Institut Nacional de la Seguretat Social (INSS), així com que es creïn unitats multidisciplinàries a la xarxa sanitària pública nacional i es dotin partides de fons públics per a la recerca, agilitant-se els processos d'incapacitats.

SEGON. Instar l'Institut Nacional de la Seguretat Social, que depèn del Ministeri d'Ocupació i Seguretat Social, perquè reconegui la Fibromiàlgia com a malaltia crònica que pot arribar a ser invalidant i que dissenyi els mecanismes de valoració de la mateixa per poder aplicar-se en les valoracions per minusvalidesa.

TERCER. Instar el Govern Municipal a la difusió dels acords adoptats a través dels mitjans de comunicació local.

QUART. Donar suport a la recollida de signatures que ha posat en marxa l'associació de Fibromiàlgia de Vilanova i la Geltrú.

CINQUÈ. Instar el govern perquè incorpori, en el pressupost 2015, una partida d'ajuts per facilitar que les persones que pateixen malalties cròniques puguin participar en activitats esportives, com a mesura terapèutica."

Es vota la moció, la qual s'aprova per unanimitat dels presents, amb un total de 23 vots (9 vots de CiU, 7 vots del PSC, 2 vots del PP, 3 de la CUP i 2 d'ICV).

Complert l'objecte de la convocatòria, s'aixeca la sessió a les 22.10 hores, de la qual s'estén la present acta que firma la presidenta amb mi, el secretari accidental.